ЛЕНПРОМАРМАТУРА

ЗАВОД ТРУБОПРОВОДНОЙ АРМАТУРЫ

СУДОВАЯ АРМАТУРА

2023

ОГЛАВЛЕНИЕ

03 О компании
10 Клапан запорный проходной штуцерный ЛПА21012 (Серия РС)
14 Клапан запорный угловой штуцерный ЛПА23011 (Серия РС)
18 Клапан запорный проходной фланцевый ЛПА21011 (Серия РС)
24 Клапан запорный угловой фланцевый ЛПА21014 (Серия РС)
30 Клапан запорный проходной фланцевый ЛПАЕ.4911 (Серия ВТ)
34 Клапан запорный угловой фланцевый ЛПАЕ.4912 (Серия ВТ)
38 Клапан невозвратно-запорный проходной штуцерный ЛПА49015 (Серия РС)
42 Клапаны невозвратно-запорный угловой штуцерный ЛПА49016 (Серия РС)
46 Клапан невозвратно-запорный проходной фланцевый ЛПА49011 (Серия РС)
52 Клапан невозвратно-запорный угловой фланцевый ЛПА49013 (Серия РС)
58 Клапан невозвратно-запорный проходной фланцевый ЛПАЕ.4919 (Серия ВТ)
62 Клапан невозвратно-запорный угловой фланцевый ЛПАЕ.4919 (Серия ВТ)
66 Клапан невозвратный проходной фланцевый ЛПА41011 (Серия РС)
70 Клапан запорный проходной пожарный ЛПА20010 (Серия РС)
73 Клапан запорный угловой пожарный ЛПА20011 (Серия РС)
76 Клапан запорный проходной пожарный ЛПАЕ.491116 (Серия ВТ)
78 Клапан запорный угловой пожарный ЛПАЕ.491216 (Серия ВТ)
81 Быстросмыкающиеся гайки и заглушки к быстросмыкающимся гайкам (Серия ВТ)
82 Кингстон донный ЛПА20050 (Серия РС)
85 Кингстон донный ЛПАЕ.491225.010 (Серия ВТ)
88 Задвижка клинкетная ЛПАЕ.4916 (Серия ВТ)
91 Затвор дисковый ЛПАЕ.4914 (Серия РС)
94 Затвор дисковый с пневмоприводом ЛПАЕ.4924 (Серия РС)
96 Клапан запорный штуцерный для манометра ЛПА21012-006-032…037 (Серия РС)
99 Клапан запорный штуцерный для манометра для ВВД ЛПА21012-006-031 (Серия РС)
101 Клапан запорный проходной штуцерный для ВВД ЛПА21012-09 (Серия РС)
103 Клапан запорный угловой штуцерный для ВВД ЛПА23011-09 (Серия РС)
105 Клапан невозвратно-запорный проходной штуцерный для ВВД ЛПА49015-09 (Серия РС)
107 Клапан невозвратно-запорный угловой штуцерный для ВВД ЛПА49016-09 (Серия РС)
109 Клапан невозвратно-управляемый угловой штуцерный для ВВД ЛПА49022 (Серия РС)
111 Клапан предохранительный сигнальный штуцерный ЛПА53011 (Серия РС)
113 Клапан предохранительный сигнальный штуцерный ЛПА53012 (Серия РС)
115 Клапан предохранительный ЛПА53014 (Серия РС)
117 Клапан редукционный ЛПА64002 (Серия РС)
119 Клапан быстровскрывающийся ЛПА96051 (Серия РС)
122 Фасонные изделия
148 Таблица соответствия чертежей фасонных изделий трубопровода
154 Таблица соответствия чертежей штуцерно-торцовых соединений
168 Таблица соответствия чертежей Ленпромарматура отраслевым аналогам
174 Таблица соответствия отраслевых обозначений чертежей аналогам чертежей Ленпромарматура

КЕНПРОМАРМАТУРА

ЗАВОД ЛЕНПРОМАРМАТУРА

ООО «Ленпромарматура» с 2002 производит трубопроводную арматуру и детали трубопроводов для химических и нефтехимических предприятий таких как: АО «Сибур Холдинг», АО «Газпром нефть», АО «Саянскхимпласт», ООО ТД «ЛУКОЙЛ», АО «Казанькомпрессормаш», АО «Метафракс», АО «Химпром» и другие.

С 2009 года успешно выполнены заказы в качестве генерального поставщика Министерства обороны РФ на поставку дистанционно-управляемой арматуры в рамках строительства объектов №1596, 1597, 1728, 1729, 1726 по федеральной программе "Уничтожение запасов химического оружия в Российской Федерации".

С 2012 года освоено производство судовой арматуры по стандарту ОСТ 5Р.5571-2010 для гражданских верфей, судостроительных и судоремонтных заводов, а также для нужд ВМФ РФ. Основными потребителями данной продукции являются: ПАО «СФ «Алмаз», ФГУП «13 СРЗ ЧФ» Минобороны России, АО «ЦС «Звездочка», АО «Восточная верфь», АО «33 СРЗ», АО «ПСЗ «Янтарь», АО «ССЗ Вымпел», АО «ЦС «Дальзавод».

Современный парк металлообрабатывающего оборудования на общей площади свыше 2500 м^2 позволяет обеспечить полный цикл изготовления широкого спектра трубопроводной арматуры. Кадровый состав предприятия преимущественно представлен выходцами с завода «Знамя Труда» (крупнейшего производителя трубопроводной арматуры СССР), что обеспечивает необходимый уровень опыта и знаний для изготовления изделий любой сложности.

198097, Санкт-Петербург, ул. Трефолева, д.2 лит.АО
Для писем: 198097, Санкт-Петербург, а/я 14
ИНН 7801217640, ОГРН 1027800508251
Тел./факс: +7 (812) 459-45-39
sudarm@lenpromarmatura.ru
www.lenpromarmatura.ru

СХЕМА ПРОЕЗДА

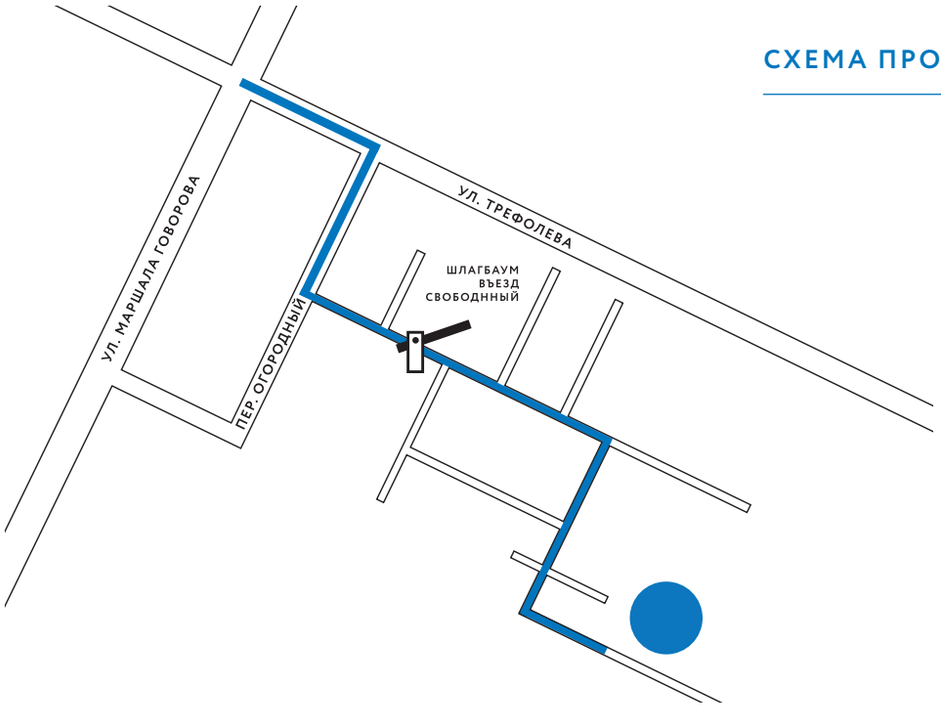

ЛИЦЕНЗИИ И СЕРТИФИКАТЫ

На предприятии внедрена и сертифицирована Система менеджмента качества (СМК), соответствующая требованиям ГОСТ Р ИСО 9001-2015 и ГОСТ РВ 0015-002-2012 в части разработки, производства, испытания, установки, монтажа, обеспечения эксплуатации, ремонта и реализации Вооружения и Военной Техники (В и ВТ) по классам ЕКПС 4310, 4320, 4330, 4810, 4820, 6636, 6685, 6695.

Результативность внедрения СМК и её функционирования ежемесячно проверяется внутренними проверками (аудитами). По результатам внутренних аудитов разрабатываются и реализуются планы корректирующих и предупреждающих мероприятий.

Приемка продукции производства завода «Ленпромарматура» осуществляется отделом технического контроля предприятия. Дополнительно возможна приемка РМРС или ВП МО РФ. В соответствии с указаниями заместителя начальника Управления военных представительств за ООО «Ленпромарматура» закреплено 258 ВП МО РФ.

Лицензия на осуществление разработки, производства, испытания, установки, монтажа, технического обслуживания, ремонта, утилизации и реализации В и ВТ

Лицензия ФСБ на работы с использованием сведений, составляющих государственную тайну

Сертификат соответствия СМК по ГОСТ Р ИСО 9001-2015 и ГОСТ РВ 0015-002-2020 о соответствии В и ВТ

Свидетельство РМРС о признании изготовителя

Свидетельство РМРС о типовом одобрении арматуры трубопроводов I и II классов

Свидетельство РМРС о типовом одобрении арматуры донной и бортовой

ВОДА
ВОЗДУХ
СЕТЬ
POWER
ГИДРОИСПЫТАНИЕ
HYDRAULIC TEST
ПНЕВМОИСПЫТАНИЕ
PNEUMATIC TEST
AIR PRESSURE
CONTROL

ПРОДУКЦИЯ ЗАВОДА ЛЕНПРОМАРМАТУРА

Арматура серии «РС» – разработки до 2020 года, имеющие одобрения в РМРС, являющиеся аналогами арматуры разработки КБ «Армас».

Арматура серии «ВТ» – арматура с увеличенными ресурсными показателями - разработки в рамках инициативных опытно-конструкторских работ во исполнения Решений Минобороны РФ совместно с Техническим управлением ВМФ, НИИ КиВ ВМФ ВУНЦ ВМФ «ВМА»; рекомендована к поставке на корабли и суда ВМФ РФ.

СПЕКТР ВЫПУСКАЕМОЙ ПРОДУКЦИИ МОЖНО РАЗДЕЛИТЬ НА СЛЕДУЮЩИЕ РАЗДЕЛЫ:

- Клапаны запорные проходные/угловые, фланцевые/штуцерные, DN 6-250, PN 2,5-400 кгс/см^2
- Клапаны невозвратно-запорные проходные/угловые, фланцевые/штуцерные, DN 6-250, PN 2,5-400 кгс/см^2
- Кингстоны DN 50-250, PN 2,5-6,3 кгс/см^2
- Задвижки клинкетные, DN 65-350, PN 2,5-40 кгс/см^2
- Клапаны предохранительные DN 6-15, PN 10-400 кгс/см^2
- Клапаны редукционные DN 10-20, PN 2,5-400 кгс/см^2
- Клапаны быстровскрывающиеся DN 80-150, PN 10 кгс/см^2
- Затворы поворотные с ручным управлением и пневмоприводом DN 65-200, PN 6,3-10 кгс/см^2
- Детали трубопровода (колена, тройники, четверники, штуцера и соединения)

Применяемые материалы: бронза, латунь, сталь, нержавеющая сталь, молибденистая сталь, спецсплавы.

Выпускаемая арматура унифицирована с применяемой в отрасли в настоящий момент по присоединению штуцерному, фланцевому, муфтовому (ГОСТ 2822, ГОСТ 1536, ОСТ 5Р.5307) и строительным длинам (ГОСТ 30816).

ПРОЕКТИРОВАНИЕ И РАЗРАБОТКА

ООО «Ленпромарматура» проектирует и изготавливает запорную арматуру с использованием современных методов конструирования, прогрессивных технологий изготовления и контроля качества. Главная задача предприятия создавать и поставлять потребителю в самые короткие сроки безопасную и надёжную арматуру, соответствующую условиям контракта и требованиям национальных и международных стандартов.

Конструкторский отдел завода Ленпромарматура разрабатывает конструкторскую документацию, используя современную систему 3D-проектирования САПР SolidWorks, опираясь как на опыт проверенных временем отечественных конструкторских решений, так и на последние достижения мирового арматуростроения. Для увеличения надежности, уменьшения массы и обеспечения коррозионной стойкости в конструкциях арматуры применяются современные конструкционные пластики и полимерные материалы.

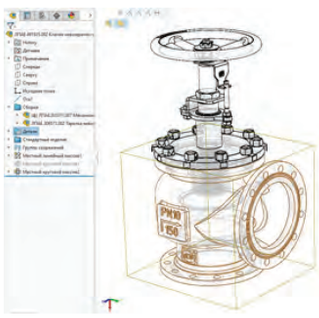

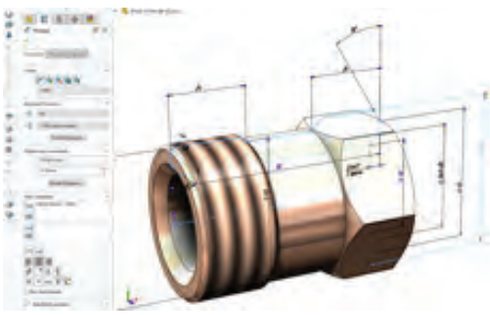

ОПЫТНО-КОНСТРУКТОРСКИЕ РАБОТЫ

В соответствии с Решением от 28.12.2017 г. № 235/1/1/14968 «О порядке выполнения ООО «Ленпромарматура» инициативных опытно-конструкторских работ по созданию трубопроводной арматуры для общекорабельных систем кораблей и судов Военно-Морского Флота» нашим предприятием при активном участии ведущих проектно-конструкторских бюро успешно завершены мероприятия по разработке запорных и концевых пожарных клапанов с увеличенными ресурсными показателями.

В настоящее время завершены работы по разработке линейки судовой арматуры в соответствии с Решением утвержденным заместителем Министра обороны Российской Федерации от 16.11.2020 г. №235/1/1/13105 «Создание типоряда трубопроводной арматуры для кораблей и судов Военно-Морского Флота с увеличенными ресурсными показателями». Линейка включает в себя невозвратно-запорные клапаны, поворотные затворы, кингстоны и клинкетные задвижки.

ИСПЫТАТЕЛЬНЫЙ СТЕНД

ООО «Ленпромарматура» на коммерческой основе оказывает услуги по проведению испытаний любых видов трубопроводной арматуры как гражданского, так и военного назначения; компания имеет лицензию Минпромторга на ремонт и испытания Вооружения и Военной Техники (В и ВТ).

ВИДЫ ИСПЫТАНИЙ:

- Приёмо-сдаточные, квалификационные, периодические;
- Проведение испытаний на плотность и прочность материалов и сварных швов, герметичность запорного органа, на работоспособность ручной и приводной арматуры;
- Гидравлические испытания – до 100 МПа (1000 кгс/см^2), пневматические испытания – до 40 МПа (400 кгс/см^2);
- Проведение испытаний на ресурс, автоматизированное управление открытием/закрытием изделий под давлением и контроль протечек, автоматический подсчет количества циклов срабатываний.

Испытательный стенд ПКТБА-С-1-500-100 аттестован ООО «НВЦ «НАВГЕОТЕСТ» для использования при испытаниях оборонной продукции в соответствии с требованиями ГОСТ РВ 0008-002-2013 для гидравлических и пневматических испытаний трубопроводной арматуры с номинальным диаметром от 6 до 500 мм в соответствии с ГОСТ 33257-2015 «Арматура трубопроводная. Методы контроля и испытаний».
Аттестат №267-2019 от 22.07.2019.

НАУЧНО-ИНЖЕНЕРНЫЙ ЦЕНТР
«НавгеоТест»

АТТЕСТАТ

№ 267-2019

Дата выдачи: 22 июля 2019 г.

Удостоверяется, что Испытательный стенд ПКТБА-С-1-500/100
(наименование и обозначение испытательного оборудования)

зав. № 1706010
(заводской или инвентарный номер)

принадлежащая ООО «Ленпромарматура»
(наименование предприятия (организации), подразделения, цеха)

по результатам первичной аттестации, протокол № 1-2019 от 22.07.2019 г., признан пригодным для использования при испытаниях оборонной продукции в соответствии с характеристиками, указанными в протоколе.

Периодичность аттестации 12 месяцев.

ЗАМЕСТИТЕЛЬ ГЕНЕРАЛЬНОГО ДИРЕКТОРА
ООО «НВЦ «НАВГЕОТЕСТ»

«24» июля 2019 г. А.В. ЕФИМОВ

№ 0001269

Закрытое Акционерное Общество
«Инновационные технологии «Тест-Прибор»
ЗАО «ИТ «Тест-Прибор»

АТТЕСТАТ

№ 322/17

Дата выдачи 18 июля 2017 года

Удостоверяется, что Стенд для испытаний трубопроводной арматуры DN 10-300 мм, Pmax 25 МПа в вертикальном положении в комплекте со станцией насосной гидравлической (ПКТБА-СН-50л)
(наименование и обозначение испытательного оборудования)

зав. № 1112004,
(заводской или инвентарный номер)

принадлежащий ООО «Ленпромарматура»,
(наименование предприятия (организации), подразделения, цеха)

по результатам первичной аттестации признан пригодным для использования при оценке соответствия оборонной продукции, в соответствии с характеристиками, указанными в протоколе № 322/2017/10 от 18 июля 2017 г.

Периодичность аттестации 12 месяцев
(месяцев, лет)

Аттестат выдан ЗАО «ИТ «Тест-Прибор»

ГЕНЕРАЛЬНЫЙ ДИРЕКТОР
ЗАО «ИТ «Тест-Прибор» В. А. Подыскиванов

М.П.

Экспертное заключение ФСУП «ВНИИНМАШ», подтверждающее возможность ЗАО «ИТ «Тест-Прибор» проводить аттестацию испытательного оборудования, применяемого при оценке соответствия оборонной продукции № 0-002-2014

АТ N096021

ЛПА21012

КЛАПАН ЗАПОРНЫЙ ПРОХОДНОЙ ШТУЦЕРНЫЙ (СЕРИЯ РС)

ОБЩИЕ ДАННЫЕ

Рабочая среда	Морская вода t от -2°С до +50°С Вода пресная t от 0°С до +100°С Темные нефтепродукты, дизельное топливо t от -10°С до +70°С Воздух t от -30°С до +50°С Пар и конденсат t до + 250°С
Герметичность затвора по ГОСТ 9544-2015	Класс А
Изготовление и поставка	ТУ 2911-001-58895243-2013
Климатическое исполнение	ОМ5 по ГОСТ 15150-69
Направление подачи среды	Любое
Присоединение к трубопроводу	Штуцерное по ГОСТ 2822-78
Установочное положение	Любое
Коэффициент гидравлического сопротивления	Не более 6
Назначенный срок службы до заводского ремонта	15 лет из них 10 лет со дня подписания приемного акта на заказ
Полный назначенный срок службы	27 лет
Назначенный ресурс до заводского ремонта	для морской воды: 2000 циклов и 25000 часов для остальных сред: 2000 циклов и 50000 часов
Полный назначенный ресурс	для морской воды: 4000 циклов и 50000 часов для остальных сред: 4000 циклов и 100000 часов
Приемка	ОТК, РМРС

КЛАПАН ОБЕСПЕЧИВАЕТ РАБОТОСПОСОБНОСТЬ:

- при длительных наклонах (крене) до 22,5° в любую сторону без ограничения времени воздействия наклона;

- при кратковременных наклонах в любую сторону до 30° продолжительностью наклона до 5 минут, до 45° с продолжительностью до 3 минут;

- при качке с амплитудой 45° в любом направлении и периодами колебания от 5 до 20 с;

- при температуре окружающего воздуха от 0°С до плюс 65°С и относительной влажности до 98%, а также после пребывания при температуре от минус 40°С до 0°С без наличия среды;

- при колебаниях давления окружающего воздуха (среды) в пределах от 0,08 до 0,2 МПа (от 0,8 до 2 кгс/см²);

- после пребывания при температуре от минус 30°С до 0°С в среде «масло» и «топливо»;

- после пребывания в нерабочем состоянии в период хранения, транспортирования и монтажа при температуре окружающего воздуха от минус 40°С до плюс 50°С и относительной влажности воздуха до 98%.

Клапан сохраняет способность выполнять свои функции в условиях воздействия одиночных ударных нагрузок с пиковым ударным ускорением 147 м/с² (15 g) с длительностью действия ударного ускорения от 0,5 до 2 мс.

Клапан сохраняет способность выполнять свои функции в условиях синусоидальной вибрации с максимальным ускорением 19,6 м/с² (2 g) в диапазоне частот от 0,5 до 60 Гц.

Клапан обеспечивает работоспособность после аварийного повышения давления воды и воздуха в помещении до 1,5 МПа (15кгс/см²) в течение 48 часов.

Вероятность безотказной работы в течение непрерывной работы длительностью 10000 часов составляет 0,98.

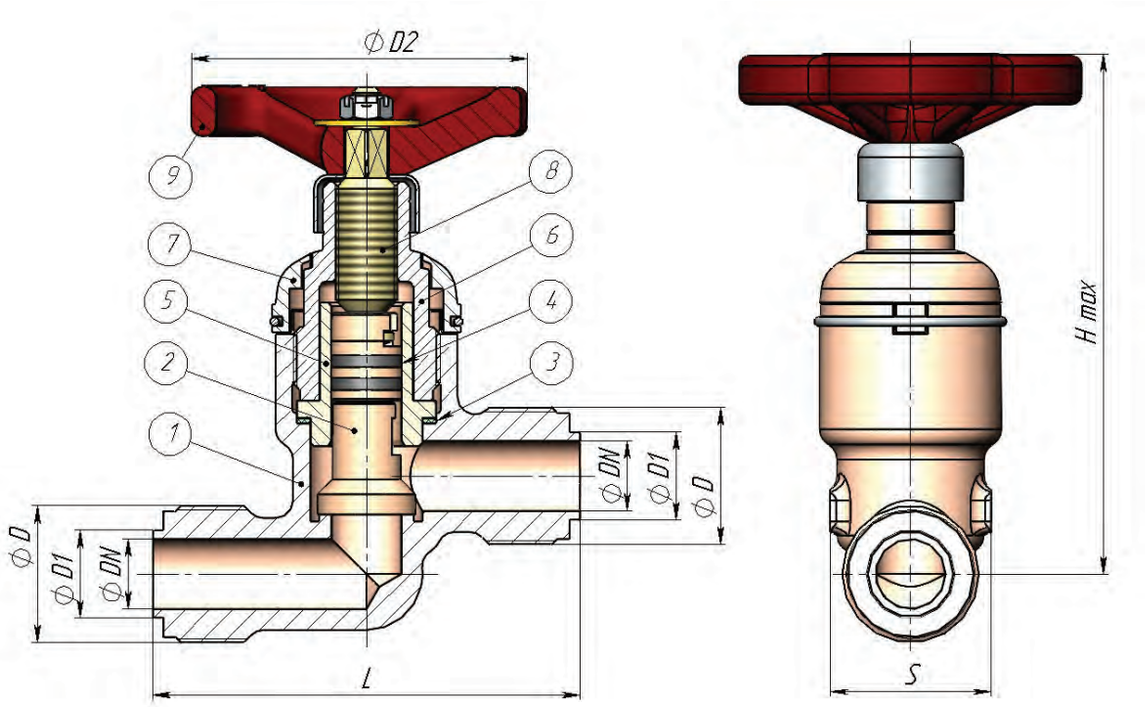

МАТЕРИАЛ ОСНОВНЫХ ДЕТАЛЕЙ

1 - Корпус	БрАЖНМц9-4-4-1
2 - Тарелка	БрАЖНМц9-4-4-1
3 - Кольцо уплотнительное	ВАТИ-22 / ВАТИ-44
4 - Уплотнение	ИРП-1136 / ИРП-1175
5 - Втулка направляющая	БрАЖНМц9-4-4-1
6 - Крышка	БрАЖНМц9-4-4-1
7 - Крышка стопорная	БрАЖНМц9-4-4-1
8 - Шпиндель	БрАЖМц10-3-1,5
9 - Маховик	Сталь 25Л

ОСНОВНЫЕ РАЗМЕРЫ

Обозначение	DN, мм	H max, мм	L, мм	D, мм	D1, мм	D2, мм	Масса, кг
ЛПА21012-006	6	106	86	M22x1,5-6g	10	80	1
ЛПА21012-010	10	106	90	M27x1,5-6g	14	80	1
ЛПА21012-015	15	119	116	M36x2-6g	22	100	1,8
ЛПА21012-020	20	120	116	M39x2-6g	25	100	1,9
ЛПА21012-025	25	137	136	M48x2-6g	32	120	2,9
ЛПА21012-032	32	148	148	M56x2-6g	38	120	3,6
ЛПА21012-006-01	6	106	86	M22x1,5-6g	10	80	1
ЛПА21012-010-02	10	106	90	M27x1,5-6g	14	80	1
ЛПА21012-015-01	15	119	116	M36x2-6g	22	100	1,8
ЛПА21012-020-01	20	120	116	M39x2-6g	25	100	1,9
ЛПА21012-025-01	25	137	136	M48x2-6g	32	120	2,9
ЛПА21012-032-01	32	148	148	M56x2-6g	38	120	3,6
ЛПА21012-006-03	6	106	86	M22x1,5-6g	10	80	1
ЛПА21012-010-03	10	106	90	M27x1,5-6g	14	80	1
ЛПА21012-015-03	15	119	116	M36x2-6g	22	100	1,8
ЛПА21012-020-03	20	120	116	M39x2-6g	25	100	1,9
ЛПА21012-025-03	25	137	136	M48x2-6g	32	120	2,9
ЛПА21012-032-03	32	148	148	M56x2-6g	38	120	3,6
ЛПА21012-006-13	6	106	86	M22x1,5-6g	10	80	1
ЛПА21012-010-13	10	106	90	M27x1,5-6g	14	80	1
ЛПА21012-015-13	15	119	116	M36x2-6g	22	100	1,8
ЛПА21012-020-13	20	120	116	M39x2-6g	25	100	1,9
ЛПА21012-025-13	25	137	136	M48x2-6g	32	120	2,9
ЛПА21012-032-13	32	148	148	M56x2-6g	38	120	3,6
ЛПА21012-006-14	6	106	86	M22x1,5-6g	10	80	1
ЛПА21012-010-14	10	106	90	M27x1,5-6g	14	80	1
ЛПА21012-015-14	15	119	116	M36x2-6g	22	100	1,8
ЛПА21012-020-14	20	120	116	M39x2-6g	25	100	1,9
ЛПА21012-025-14	25	137	136	M48x2-6g	32	120	2,9
ЛПА21012-032-14	32	148	148	M56x2-6g	38	120	3,6

Размер H max указан для положения клапана «открыто».

ТЕХНИЧЕСКИЕ ДАННЫЕ И ХАРАКТЕРИСТИКИ

Обозначение	DN, мм	PN, кгс/см²	Наимено-вание	Проводимая среда	Материал основных деталей	Назначенный ресурс до заводского ремонта (Полный назначенный ресурс)	Соответствие
ЛПА21012-006	6	100	Клапан запорный проходной штуцерный	Морская вода t от -2°C до +50°C	Корпус, крышка, тарелка – БрАЖНМц 9-4-4-1 Шпиндель – БрАЖМц 10-3-1,5	25 тыс.ч. 2 тыс.ц. (50 тыс.ч. 4 тыс.ц.)	Нет аналога
ЛПА21012-010	10						Нет аналога
ЛПА21012-015	15						Нет аналога
ЛПА21012-020	20						Нет аналога
ЛПА21012-025	25						Нет аналога
ЛПА21012-032	32						Нет аналога
ЛПА21012-006-01	6		Клапан запорный проходной штуцерный для воздуха	Воздух t от -30°C до +50°C		50 тыс.ч. 2 тыс.ц. (100 тыс.ч. 4 тыс.ц.)	521-01.469, ИТШЛ.491111.016, 521-35.3365, ИПЛТ.491111.012
ЛПА21012-010-02	10						521-01.469-02, ИТШЛ.491111.016-02, 521-35.3366, ИПЛТ.491111.009
ЛПА21012-015-01	15						521-01.470, ИТШЛ.491111.017, 521-35.3367, ИПЛТ.491111.013
ЛПА21012-020-01	20						521-01.470-02, ИТШЛ.491111.017-02, 521-35.3368, ИПЛТ.491111.010
ЛПА21012-025-01	25						521-01.470-04, ИТШЛ.491111.017-04, 521-35.3369, ИПЛТ.491111.014
ЛПА21012-032-01	32						521-01.470-06, ИТШЛ.491111.017-06, 521-35.3370, ИПЛТ.491111.011
ЛПА21012-006-03	6		Клапан запорный проходной штуцерный	Вода пресная t от 0°C до +80°C Темные нефтепродукты, дизельное топливо t от -10°C до +70°C	Корпус, крышка, тарелка, БрАЖНМц 9-4-4-1 Шпиндель – БрАЖМц 10-3-1,5	50 тыс.ч. 2 тыс.ц. (100 тыс.ч. 4 тыс.ц.)	521-01.469-01, ИТШЛ.491111.016-01, 521-35.3365-01, ИПЛТ.491111.012-01
ЛПА21012-010-03	10						521-01.469-03, ИТШЛ.491111.016-03, 521-35.3366-01, ИПЛТ.491111.009-01
ЛПА21012-015-03	15						521-01.470-01, ИТШЛ.491111.017-01, 521-35.3367-01, ИПЛТ.491111.013-01
ЛПА21012-020-03	20						521-01.470-03, ИТШЛ.491111.017-03, 521-35.3368-01, ИПЛТ.491111.010-01
ЛПА21012-025-03	25						521-01.470-05, ИТШЛ.491111.017-05, 521-35.3369-01, ИПЛТ.491111.014-01
ЛПА21012-032-03	32						521-01.470-07, ИТШЛ.491111.017-07, 521-35.3370-01, ИПЛТ.491111.011-01
ЛПА21012-006-13	6	40	Клапан запорный проходной штуцерный сальниковый	Морская вода t от -2°C до +50°C	Корпус, крышка, тарелка – БрАМц 9-2 Шпиндель – БрАЖМц 10-3-1,5	25 тыс.ч. 2 тыс.ц. (50 тыс.ц. 4 тыс.ц.)	521-35.946, 521-3М669
ЛПА21012-010-13	10						521-35.947, 521-3М648
ЛПА21012-015-13	15						521-35.611, 521-3М618
ЛПА21012-020-13	20						521-35.615, 521-3М619
ЛПА21012-025-13	25						521-35.618, 521-3М620
ЛПА21012-032-13	32						521-35.619, 521-3М621
ЛПА21012-006-14	6		Клапан запорный проходной штуцерный сальниковый	Вода пресная t от 0°C до +100°C Темные нефтепродукты, дизельное топливо t от -10°C до +70°C Воздух t от -30°C до +50°C Пар и конденсат t до +250°C		60 тыс.ч. 4 тыс.ц. (120 тыс.ч. 8 тыс.ц.)	521-01.471, ИТШЛ.491111.018
ЛПА21012-010-14	10						521-01.471-01, ИТШЛ.491111.018-01
ЛПА21012-015-14	15						521-01.471-02, ИТШЛ.491111.018-02
ЛПА21012-020-14	20						521-01.471-03, ИТШЛ.491111.018-03
ЛПА21012-025-14	25						521-01.472, ИТШЛ.491111.019
ЛПА21012-032-14	32						521-01.472-01, ИТШЛ.491111.019-01

ЛПА23011

КЛАПАН ЗАПОРНЫЙ УГЛОВОЙ ШТУЦЕРНЫЙ (СЕРИЯ РС)

КЛАПАН ОБЕСПЕЧИВАЕТ РАБОТОСПОСОБНОСТЬ:

- при длительных наклонах (крене) до 22,5° в любую сторону без ограничения времени воздействия наклона;

- при кратковременных наклонах в любую сторону до 30° продолжительностью наклона до 5 минут, до 45° с продолжительностью до 3 минут;

- при качке с амплитудой 45° в любом направлении и периодами колебания от 5 до 20 с;

- при температуре окружающего воздуха от 0°С до плюс 65°С и относительной влажности до 98%, а также после пребывания при температуре от минус 40°С до 0°С без наличия среды;

- при колебаниях давления окружающего воздуха (среды) в пределах от 0,08 до 0,2 МПа (от 0,8 до 2 кгс/см²);

- после пребывания при температуре от минус 30°С до 0°С в среде «масло» и «топливо»;

- после пребывания в нерабочем состоянии в период хранения, транспортирования и монтажа при температуре окружающего воздуха от минус 40°С до плюс 50°С и относительной влажности воздуха до 98%.

Клапан сохраняет способность выполнять свои функции в условиях воздействия одиночных ударных нагрузок с пиковым ударным ускорением 147 м/с² (15 g) с длительностью действия ударного ускорения от 0,5 до 2 мс.

ОБЩИЕ ДАННЫЕ

Рабочая среда	Морская вода t от -2°С до +50°С Вода пресная t от 0°С до +100°С Темные нефтепродукты, дизельное топливо t от -10°С до +70°С Воздух t от -30°С до +50°С Пар и конденсат t до + 250°С
Герметичность затвора по ГОСТ 9544-2015	Класс А
Изготовление и поставка	ТУ 2911-001-58895243-2013
Климатическое исполнение	ОМ5 по ГОСТ 15150-69
Направление подачи среды	Любое
Присоединение к трубопроводу	Штуцерное по ГОСТ 2822-78
Установочное положение	Любое
Коэффициент гидравлического сопротивления	Не более 6
Назначенный срок службы до заводского ремонта	15 лет из них 10 лет со дня подписания приемного акта на заказ
Полный назначенный срок службы	27 лет
Назначенный ресурс до заводского ремонта	для морской воды: 2000 циклов и 25000 часов для остальных сред: 2000 циклов и 50000 часов
Полный назначенный ресурс	для морской воды: 4000 циклов и 50000 часов для остальных сред: 4000 циклов и 100000 часов
Приемка	ОТК, РМРС

Клапан сохраняет способность выполнять свои функции в условиях синусоидальной вибрации с максимальным ускорением 19,6 м/с² (2 g) в диапазоне частот от 0,5 до 60 Гц.

Клапан обеспечивает работоспособность после аварийного повышения давления воды и воздуха в помещении до 1,5 МПа (15кгс/см²) в течение 48 часов.

Вероятность безотказной работы в течение непрерывной работы длительностью 10000 часов составляет 0,98.

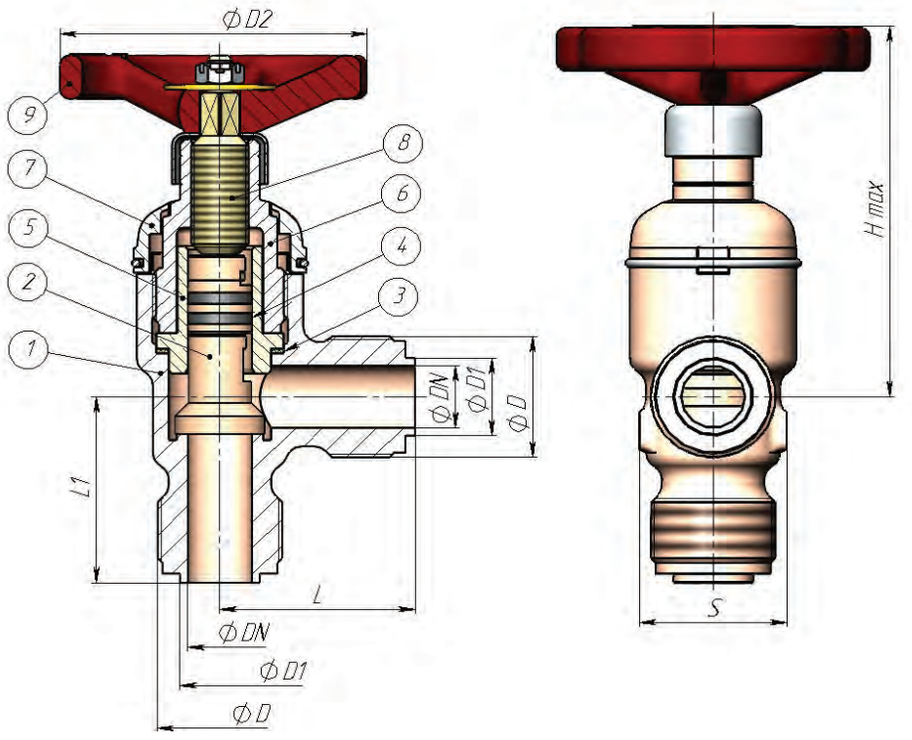

МАТЕРИАЛ ОСНОВНЫХ ДЕТАЛЕЙ

1 - Корпус	БрО8ц4
2 - Тарелка	БрАЖНМц9-4-4-1
3 - Кольцо уплотнительное	ВАТИ-22 / ВАТИ-44
4 - Уплотнение	ИРП-1136 / ИРП-1175
5 - Втулка направляющая	БрАЖНМц9-4-4-1
6 - Крышка	БрАЖНМц9-4-4-1
7 - Крышка стопорная	БрАЖНМц9-4-4-1
8 - Шпиндель	БрАЖМц10-3-1,5
9 - Маховик	Сталь 25Л

ОСНОВНЫЕ РАЗМЕРЫ

Обозначение	DN, мм	H max, мм	L, мм	L1, мм	D, мм	D1, мм	D2, мм	Масса, кг
ЛПА23011-006	6	105,5	43	38	M22x1,5-6g	10	80	0,9
ЛПА23011-010	10	106	45	40	M27x1,5-6g	14	80	1
ЛПА23011-015	15	119	58	55	M36x2-6g	22	100	1,7
ЛПА23011-020	20	119	58	57	M39x2-6g	25	100	1,8
ЛПА23011-025	25	137	68	64	M48x2-6g	32	120	2,8
ЛПА23011-032	32	148	74	71	M56x2-6g	38	120	3,4
ЛПА23011-006-01	6	105	43	38	M22x1,5-6g	10	80	0,9
ЛПА23011-010-02	10	106	45	40	M27x1,5-6g	14	80	1
ЛПА23011-015-01	15	119	58	55	M36x2-6g	22	100	1,7
ЛПА23011-020-01	20	119	58	57	M39x2-6g	25	100	1,8
ЛПА23011-025-01	25	137	68	64	M48x2-6g	32	120	2,8
ЛПА23011-032-01	32	148	74	71	M56x2-6g	38	120	3,4
ЛПА23011-006-03	6	105	43	38	M22x1,5-6g	10	80	0,9
ЛПА23011-010-03	10	106	45	40	M27x1,5-6g	14	80	1
ЛПА23011-015-03	15	119	58	55	M36x2-6g	22	100	1,7
ЛПА23011-020-03	20	119	58	57	M39x2-6g	25	100	1,8
ЛПА23011-025-03	25	137	68	64	M48x2-6g	32	120	2,8
ЛПА23011-032-03	32	148	74	71	M56x2-6g	38	120	3,4
ЛПА23011-006-13	6	105	43	38	M22x1,5-6g	10	80	0,9
ЛПА23011-010-13	10	106	45	40	M27x1,5-6g	14	80	1
ЛПА23011-015-13	15	119	58	55	M36x2-6g	22	100	1,7
ЛПА23011-020-13	20	119	58	57	M39x2-6g	25	100	1,8
ЛПА23011-025-13	25	137	68	64	M48x2-6g	32	120	2,8
ЛПА23011-032-13	32	148	74	71	M56x2-6g	38	120	3,4
ЛПА23011-006-14	6	105	43	38	M22x1,5-6g	10	80	0,9
ЛПА23011-010-14	10	106	45	40	M27x1,5-6g	14	80	1
ЛПА23011-015-14	15	119	58	55	M36x2-6g	22	100	1,7
ЛПА23011-020-14	20	119	58	57	M39x2-6g	25	100	1,8
ЛПА23011-025-14	25	137	68	64	M48x2-6g	32	120	2,8
ЛПА23011-032-14	32	148	74	71	M56x2-6g	38	120	3,4

Размер H max указан для положения клапана «открыто».

ТЕХНИЧЕСКИЕ ДАННЫЕ И ХАРАКТЕРИСТИКИ

Обозначение	DN, мм	PN, кгс/см²	Наимено-вание	Проводимая среда	Материал основных деталей	Назначенный ресурс до заводского ремонта (Полный назначенный ресурс)	Соответствие
ЛПА23011-006	6	100	Клапан запорный угловой штуцерный	Морская вода t от -2°C до +50°C	Корпус, крышка, тарелка – БрАЖНМц 9-4-4-1 Шпиндель – БрАЖМц 10-3-1,5	25 тыс.ч. 2 тыс.ц. (50 тыс.ч. 4 тыс.ц.)	521-01.467-02, ИТШЛ.491211.013-02, 521-35.3393, ИПЛТ.491211.039
ЛПА23011-010	10						521-01.467-03, ИТШЛ.491211.013-03, 521-35.3394, ИПЛТ.491211.040
ЛПА23011-015	15						521-01.468-04, ИТШЛ.491211.007-04, 521-35.3395, ИПЛТ.491211.047
ЛПА23011-020	20						521-01.468-05, ИТШЛ.491211.007-05, 521-35.3396, ИПЛТ.491211.026
ЛПА23011-025	25						521-01.468-06, ИТШЛ.491211.007-06, 521-35.3397, ИПЛТ.491211.048
ЛПА23011-032	32						521-01.468-07, ИТШЛ.491211.007-07, 521-35.3398, ИПЛТ.491211.038
ЛПА23011-006-01	6		Клапан запорный угловой штуцерный для воздуха	Воздух t от -30°C до +50°C		50 тыс.ч. часов 2 тыс.ц. (100 тыс.ч. 4 тыс.ц.)	521-01.463, ИТШЛ.491211.010, 521-35.3359, ИПЛТ.491211.025
ЛПА23011-010-01	10						521-01.463-02, ИТШЛ.491211.010-02, 521-35.3360, ИПЛТ.491211.030
ЛПА23011-015-01	15						521-01.464, ИТШЛ.491211.011, 521-35.3361, ИПЛТ.491211.035
ЛПА23011-020-01	20						521-01.464-02, ИТШЛ.491211.011-02, 521-35.3362, ИПЛТ.491211.031
ЛПА23011-025-01	25						521-01.464-04, ИТШЛ.491211.011-04, 521-35.3363, ИПЛТ.491211.036
ЛПА23011-032-01	32						521-01.464-06, ИТШЛ.491211.011-06, 521-35.3364, ИПЛТ.491211.037
ЛПА23011-006-03	6		Клапан запорный угловой штуцерный	Вода пресная t от 0°C до +80°C Темные нефтепродукты, дизельное топливо t от -10°C до +70°C	Корпус, крышка, тарелка – БрАЖНМц 9-4-4-1 Шпиндель – БрАЖМц 10-3-1,5	50 тыс.ч. 2 тыс.ц. (100 тыс.ч. 4 тыс.ц.)	521-01.463-01, ИТШЛ.491211.010-01, 521-35.3393-01, ИПЛТ.491211.039-01
ЛПА23011-010-03	10						521-01.463-03, ИТШЛ.491211.010-03, 521-35.3394-01, ИПЛТ.491211.040-01
ЛПА23011-015-03	15						521-01.464-01, ИТШЛ.491211.011-01, 521-35.3395-01, ИПЛТ.491211.047-01
ЛПА23011-020-03	20						521-01.464-03, ИТШЛ.491211.011-03, 521-35.3396-01, ИПЛТ.491211.026-01
ЛПА23011-025-03	25						521-01.464-05, ИТШЛ.491211.011-05, 521-35.3397-01, ИПЛТ.491211.048-01
ЛПА23011-032-03	32						521-01.464-07, ИТШЛ.491211.011-07, 521-35.3398-01, ИПЛТ.491211.038-01
ЛПА23011-006-13	6	40	Клапан запорный угловой сальниковый	Морская вода t от -2°C до +50°C	Корпус, крышка – БрАМц9-2 тарелка – БрАМц 9-2 Шпиндель – БрАЖМц 10-3-1,5	25 тыс.ч. 2 тыс.ц. (50 тыс.ц. 4 тыс.ц.)	521-35.952, 521-3М670
ЛПА23011-010-13	10						521-35.3067, ИТШЛ.491211.018
ЛПА23011-015-13	15						521-35.954, 521-35.2612
ЛПА23011-020-13	20						521-35.3068, ИТШЛ.491211.019
ЛПА23011-025-13	25						521-35.916, 521-3М674
ЛПА23011-032-13	32						521-35.915, 521-3М690
ЛПА23011-006-14	6		Клапан запорный угловой штуцерный сальниковый	Вода пресная t от 0°C до +100° Темные нефтепродукты, дизельное топливо t от -10°C до +70°C воздух t от -30°C до +50°C, пар и конденсат t до + 250°C		60 тыс.ч. 4 тыс.ц. (120 тыс.ч. 8 тыс.ц.)	521-01.465, ИТШЛ.491211.009
ЛПА23011-010-14	10						521-01.465-01, ИТШЛ.491211.009-01
ЛПА23011-015-14	15						521-01.465-02, ИТШЛ.491211.009-02
ЛПА23011-020-14	20						521-01.465-03, ИТШЛ.491211.009-03, 521-35.3383, ИТШЛ.491211.016
ЛПА23011-025-14	25						521-01.466, ИТШЛ.491211.012
ЛПА23011-032-14	32						521-01.466-01, ИТШЛ.491211.012-01

ЛПА21011

КЛАПАН ЗАПОРНЫЙ ПРОХОДНОЙ ФЛАНЦЕВЫЙ (СЕРИЯ РС)

БРОНЗОВЫЕ

ЛАТУННЫЕ

КЛАПАН ОБЕСПЕЧИВАЕТ РАБОТОСПОСОБНОСТЬ:

- при длительных наклонах (крене) до 22,5° в любую сторону без ограничения времени воздействия наклона;

- при кратковременных наклонах в любую сторону до 30° продолжительностью наклона до 5 минут, до 45° с продолжительностью до 3 минут;

- при качке с амплитудой 45° в любом направлении и периодами колебания от 5 до 20 с;

- при температуре окружающего воздуха от 0°С до плюс 65°С и относительной влажности до 98%, а также после пребывания при температуре от минус 40°С до 0°С без наличия среды;

- при колебаниях давления окружающего воздуха (среды) в пределах от 0,08 до 0,2 МПа (от 0,8 до 2 кгс/см²);

- после пребывания при температуре от минус 30°С до 0°С в среде «масло» и «топливо»;

- после пребывания в нерабочем состоянии в период хранения, транспортирования и монтажа при температуре окружающего воздуха от минус 40°С до плюс 50°С и относительной влажности воздуха до 98%.

ОБЩИЕ ДАННЫЕ

Рабочая среда	Морская вода t от -2°С до +50°С Вода пресная t от 0°С до +100°С Темные нефтепродукты, дизельное топливо t от -10°С до +70°С Воздух t от -30°С до +50°С Пар и конденсат t до + 250°С
Герметичность затвора по ГОСТ 9544-2015	Класс А
Изготовление и поставка	ТУ 2911-001-58895243-2013
Климатическое исполнение	ОМ5 по ГОСТ 15150-69
Направление подачи среды	Любое
Присоединение к трубопроводу	Фланцевое по ГОСТ 1536-76
Установочное положение	Любое
Коэффициент гидравлического сопротивления	Не более 6
Назначенный срок службы до заводского ремонта	15 лет из них 10 лет со дня подписания приемного акта на заказ
Полный назначенный срок службы	27 лет
Назначенный ресурс до заводского ремонта	для морской воды: 1500 циклов и 30000 часов для остальных сред: 4000 циклов и 60000 часов для морской воды с увелич. ср. сл.: 3000 циклов и 50000 часов
Полный назначенный ресурс	для морской воды: 3000 циклов и 60000 часов для остальных сред: 8000 циклов и 120000 часов для морской воды с увелич. ср. сл.: 6000 циклов и 100000 часов
Приемка	ОТК, РМРС

Клапан сохраняет способность выполнять свои функции в условиях воздействия одиночных ударных нагрузок с пиковым ударным ускорением 147 м/с² (15 g) с длительностью действия ударного ускорения от 0,5 до 2 мс.

Клапан сохраняет способность выполнять свои функции в условиях синусоидальной вибрации с максимальным ускорением 19,6 м/с² (2 g) в диапазоне частот от 0,5 до 60 Гц.

Клапан обеспечивает работоспособность после аварийного повышения давления воды и воздуха в помещении до 1,5 МПа (15кгс/см²) в течение 48 часов.

Вероятность безотказной работы в течение непрерывной работы длительностью 10000 часов составляет 0,98.

БРОНЗОВЫЕ

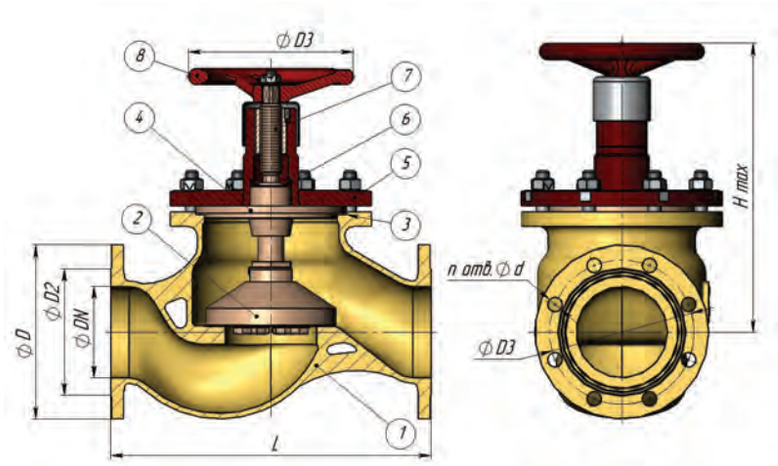

ЛАТУННЫЕ

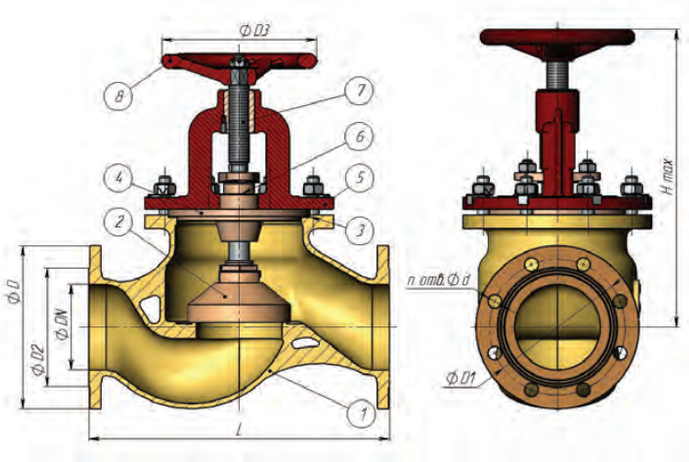

МАТЕРИАЛ ОСНОВНЫХ ДЕТАЛЕЙ

	БРОНЗОВЫЕ	ЛАТУННЫЕ
1 - Корпус	БрО8ц4	ЛЦ16К4
2 - Тарелка	БрАЖНМц9-4-4-1 (уплотнение резина/металл)	БрАМц9-2 (уплотнение металл/металл)
3 - Кольцо уплотнительное	ВАТИ-22	ВАТИ-44
4 - Крышка /Коробка сальника	БрАЖНМц9-4-4-1	ЛЦ9-2
5 - Стойка	Сталь 20	Сталь 25Л
6 - Уплотнение -набивка сальника	ИРП-1136	ВАТИ 320Ф
7 - Шпиндель	БрАЖНМц9-4-4-1 / Сплав 3М (для исполнения с увеличенным сроком службы)	14Х17Н2
8 - Маховик	Сталь 20	Сталь 25Л

ОСНОВНЫЕ РАЗМЕРЫ

Обозначение	DN, мм	H max, мм	L, мм	D, мм	D1, мм	D2, мм	D3, мм	n	d, мм	Масса, кг
ЛПА21011-025	25	170	160	105	73	56	100	4	16	5,7
ЛПА21011-032	32	179	180	115	83	64	100	6		8,6
ЛПА21011-040	40	187	200	125	93	74	100			9,9
ЛПА21011-050	50	233	230	135	103	84	140			12,5
ЛПА21011-065	65	230	290	155	123	104	140			20,3
ЛПА21011-080	80	298	310	170	138	118	140	8		26
ЛПА21011-100	100	315	350	190	158	138	180			33
ЛПА21011-125	125	361	400	215	183	164	200	10		47
ЛПА21011-150	150	379	480	240	208	190	200	12		59
ЛПА21011-200	200	487	600	295	264	247	320			105
ЛПА21011-250	250	580	750	365	327	306	320	14	18	152
ЛПА21011-025-01	25	170	160	105	73	56	100	4	16	5,2
ЛПА21011-032-01	32	179	180	115	83	64	100	6		8,7
ЛПА21011-040-01	40	187	200	125	93	74	100			8,8
ЛПА21011-050-02	50	233	230	135	103	84	140			11,5
ЛПА21011-065-02	65	230	290	155	123	104	140			17,2
ЛПА21011-080-02	80	298	310	170	138	118	140	8		22
ЛПА21011-100-03	100	315	350	190	158	138	180			31
ЛПА21011-125-01	125	361	400	215	183	164	200	10		42
ЛПА21011-150-05	150	379	480	240	208	190	200	12		53
ЛПА21011-200-01	200	487	600	295	264	247	320			101
ЛПА21011-250-01	250	580	750	365	327	306	320	14	18	137
ЛПА21011-025-04	25	170	160	105	73	56	100	4	16	5,9
ЛПА21011-032-04	32	179	180	115	83	64	100	6		8,9
ЛПА21011-040-04	40	187	200	125	93	74	100			10,2
ЛПА21011-050-04	50	233	230	135	103	84	140			12,9
ЛПА21011-065-04	65	230	290	155	123	104	140			21
ЛПА21011-080-04	80	298	310	170	138	118	140	8		27
ЛПА21011-100-04	100	315	350	190	158	138	180			34
ЛПА21011-125-04	125	361	400	215	183	164	200	10		49
ЛПА21011-150-04	150	379	480	240	208	190	200	12		61
ЛПА21011-200-04	200	487	600	295	264	247	320			108
ЛПА21011-250-04	250	580	750	365	327	306	320	14	18	155

ОСНОВНЫЕ РАЗМЕРЫ

Обозначение	DN, мм	H max, мм	L, мм	D, мм	D1, мм	D2, мм	D3, мм	n	d, мм	Масса, кг
ЛПА21011-025-06	25	204	160	105	73	56	80	4	16	5,6
ЛПА21011-032-06	32	227	180	115	83	64	100	6		8,4
ЛПА21011-040-06	40	229	200	125	93	74	100			9,6
ЛПА21011-050-06	50	254	230	135	103	84	140			12,1
ЛПА21011-065-06	65	273	290	155	123	104	140			19,8
ЛПА21011-080-06	80	303	310	170	138	118	140	8		25
ЛПА21011-100-06	100	347	350	190	158	138	180			32
ЛПА21011-125-06	125	361	400	215	183	164	200	10		45
ЛПА21011-150-06	150	379	480	240	208	190	200	12		57
ЛПА21011-200-06	200	548	600	295	264	247	320			100
ЛПА21011-250-06	250	580	750	365	327	306	320	14	18	150
ЛПА21011-025-07	25	204	160	105	73	56	80	4	16	5,7
ЛПА21011-032-07	32	227	180	115	83	64	100	6		8,7
ЛПА21011-040-07	40	229	200	125	93	74	100			8,8
ЛПА21011-050-07	50	254	230	135	103	84	140			11,5
ЛПА21011-065-07	65	273	290	155	123	104	140			17,2
ЛПА21011-080-07	80	303	310	170	138	118	140	8		22
ЛПА21011-100-07	100	347	350	190	158	138	180			31
ЛПА21011-125-07	125	361	400	215	183	164	200	10		44
ЛПА21011-150-07	150	379	480	240	208	190	200	12		56
ЛПА21011-200-07	200	548	600	295	264	247	320			101
ЛПА21011-250-07	250	580	750	365	327	306	320	14	18	143
ЛПА21011-025-08	25	204	160	105	73	56	80	4	16	5,4
ЛПА21011-032-08	32	227	180	115	83	64	100	6		9
ЛПА21011-040-08	40	229	200	125	93	74	100			9,1
ЛПА21011-050-08	50	254	230	135	103	84	140			11,9
ЛПА21011-065-08	65	273	290	155	123	104	140			17,9
ЛПА21011-080-08	80	303	310	170	138	118	140	8		24
ЛПА21011-100-08	100	347	350	190	158	138	180			32
ЛПА21011-125-08	125	361	400	215	183	164	200	10		45
ЛПА21011-150-08	150	379	480	240	208	190	200	12		56
ЛПА21011-200-08	200	548	600	295	264	247	320			104
ЛПА21011-250-08	250	580	750	365	327	306	320	14	18	152

Размер H max указан для положения клапана «открыто».

ТЕХНИЧЕСКИЕ ДАННЫЕ И ХАРАКТЕРИСТИКИ

Обозначение	DN, мм	PN, кгс/см²	Наимено-вание	Проводимая среда	Материал основных деталей	Назначенный ресурс до заводского ремонта (Полный назначенный ресурс)	Соответствие
ЛПА21011-025	25	25	Клапан запорный проходной фланцевый бронзовый	Морская вода t от -2°C до +50°C	Корпус – БрО8ц4 Крышка, Шпиндель, Тарелка - БрАЖНМц 9-4-4-1 Стойка – Сталь 20	30 тыс.ч. 1,5 тыс.ц. (60 тыс.ч. 3 тыс.ц.)	521-01.179, 521-35.635
ЛПА21011-032	32						521-01.180, 521-35.927
ЛПА21011-040	40						521-35.3439-02, ИТШЛ.491115.013-02, 521-35.3439-03, ИТШЛ.491115.013-03
ЛПА21011-050	50						521-35.3442-02, ИТШЛ.491115.014-02
ЛПА21011-065	65	10					521-35.3443-02, ИТШЛ.491125.018-02, 521-35.3443-03, ИТШЛ.491125.018-03
ЛПА21011-080	80						521-35.3451-02, ИТШЛ.491125.013-02, 521-35.3451-03, ИТШЛ.491125.013-03
ЛПА21011-100	100						521-35.3452-02, ИТШЛ.491125.014-02, 521-35.3452-03, ИТШЛ.491125.014-03
ЛПА21011-125	125						521-35.3455-01, ИТШЛ.491125.015-01, 521-35.3455-02, ИТШЛ.491125.015-02
ЛПА21011-150	150						521-35.3456-01, ИТШЛ.491125.016-01, 521-35.3456-02, ИТШЛ.491125.016-02
ЛПА21011-200	200	6,3					521-01.190, 521-35.344
ЛПА21011-250	250						521-01.191, 521-35.462
ЛПА21011-025-01	25	25	Клапан запорный проходной фланцевый латунный сальниковый	Вода пресная t от 0°C до +80°C Темные нефтепродукты, дизельное топливо t от -10°C до +70°C	Корпус – ЛЦ16К4 Коробка сальника, Тарелка – БрАМц 9-2 Шпиндель – 14Х17Н2 Стойка – Сталь 25Л	60 тыс.ч. 4 тыс.ц. (120 тыс.ч. 8 тыс.ц.)	521-01.125
ЛПА21011-032-01	32						521-01.126, ИТШЛ.491115.020
ЛПА21011-040-01	40						521-35.3382, ИТШЛ.491115.018
ЛПА21011-050-02	50						521-35.3381, ИТШЛ.491115.015, 521-35.3442-05, ИТШЛ.491115.014-05
ЛПА21011-065-02	65	10					521-35.3384, ИТШЛ.491125.019
ЛПА21011-080-02	80						521-35.3385, ИТШЛ.491125.010, 521-35.3451-05, ИТШЛ.491125.013-05
ЛПА21011-100-03	100						521-35.3386, ИТШЛ.491125.020
ЛПА21011-125-01	125						521-01.133
ЛПА21011-150-05	150						521-01.134, 521-35.3387-01
ЛПА21011-200-01	200	6,3					521-01.136
ЛПА21011-250-01	250						521-01.137
ЛПА21011-025-04	25	25	Клапан запорный проходной фланцевый бронзовый маломагнитный	Морская вода t от -2°C до +50°C	Корпус – БрО8ц4 Крышка, Шпиндель, Тарелка - БрАЖНМц 9-4-4-1 Крышка с втулкой - ЛЦ16К4	30 тыс.ч. 1,5 тыс.ц. (60 тыс.ч. 3 тыс.ц.)	Нет аналога
ЛПА21011-032-04	32						Нет аналога
ЛПА21011-040-04	40						521-35.3439-04, ИТШЛ.491115.013-04
ЛПА21011-050-04	50						521-35.3442-04, ИТШЛ.491115.014-04
ЛПА21011-065-04	65	10					521-35.3443-04, ИТШЛ.491125.018-04
ЛПА21011-080-04	80						521-35.3451-04, ИТШЛ.491125.013-04
ЛПА21011-100-04	100						521-35.3452-04, ИТШЛ.491125.014-04
ЛПА21011-125-04	125						Нет аналога
ЛПА21011-150-04	150						Нет аналога
ЛПА21011-200-04	200	6,3					Нет аналога
ЛПА21011-250-04	250						Нет аналога

ТЕХНИЧЕСКИЕ ДАННЫЕ И ХАРАКТЕРИСТИКИ

Обозначение	DN, мм	PN, кгс/см²	Наимено-вание	Проводимая среда	Материал основных деталей	Назначенный ресурс до заводского ремонта (Полный назначенный ресурс)	Соответствие
ЛПА21011-025-06	25	25	Клапан запорный проходной фланцевый бронзовый с увеличенным сроком службы	Морская вода t от -2°С до +50°С	Корпус – БрО8ц4 Крышка, Тарелка - БрАЖНМц 9-4-4-1 Седло, Шпиндель - Сплав 3М Стойка – Сталь 20	50 тыс.ч. 3 тыс.ц. (100 тыс.ч. 6 тыс.ц.)	Нет аналога
ЛПА21011-032-06	32						Нет аналога
ЛПА21011-040-06	40						521-35.3439, ИТШЛ.491115.013
ЛПА21011-050-06	50						521-35.3442, ИТШЛ.491115.014
ЛПА21011-065-06	65	10					Нет аналога
ЛПА21011-080-06	80						Нет аналога
ЛПА21011-100-06	100						Нет аналога
ЛПА21011-125-06	125						Нет аналога
ЛПА21011-150-06	150						Нет аналога
ЛПА21011-200-06	200	6,3					Нет аналога
ЛПА21011-250-06	250						Нет аналога
ЛПА21011-025-07	25	25	Клапан запорный проходной фланцевый латунный сальниковый для пара	Вода, питательный пар и конденсат t до +250°С	Корпус – ЛЦ16К4 Коробка сальника, Тарелка – БрАМц 9-2 Шпиндель – 14Х17Н2 Стойка – Сталь 25Л	60 тыс.ч. 4 тыс.ц. (120 тыс.ч. 8 тыс.ц.)	521-01.291
ЛПА21011-032-07	32						521-01.126-05, ИТШЛ.491115.020-05
ЛПА21011-040-07	40						521-35.3382-02, ИТШЛ.491115.018-02
ЛПА21011-050-07	50						521-35.3381-02, ИТШЛ.491115.015-02
ЛПА21011-065-07	65	10					521-35.3384-02, ИТШЛ.491125.019-02
ЛПА21011-080-07	80						521-35.3385-02, ИТШЛ.491125.010-02
ЛПА21011-100-07	100						521-35.3386-02, ИТШЛ.491125.020-02
ЛПА21011-125-07	125						521-01.299
ЛПА21011-150-07	150						521-35.3387, ИТШЛ.491125.009
ЛПА21011-200-07	200	6,3					521-01.302
ЛПА21011-250-07	250						521-01.303
ЛПА21011-025-08	25	25	Клапан запорный проходной фланцевый латунный сальниковый маломагнитный	Вода пресная t от 0°С до +80°С Темные нефтепродукты, дизельное топливо t от -10°С до +70°С	Корпус – ЛЦ16К4 Коробка сальника, Тарелка – БрАМц 9-2 Шпиндель – 14Х17Н2 Стойка – ЛЦ16К4	60 тыс.ч. 4 тыс.ц. (120 тыс.ч. 8 тыс.ц.)	Нет аналога
ЛПА21011-032-08	32						521-01.126-03, ИТШЛ.491115.020-03
ЛПА21011-040-08	40						521-35.3382-03, ИТШЛ.491115.018-03
ЛПА21011-050-08	50						521-35.3381-03, ИТШЛ.491115.015-03
ЛПА21011-065-08	65	10					521-35.3384-03, ИТШЛ.491125.019-03
ЛПА21011-080-08	80						521-35.3385-03, ИТШЛ.491125.010-03
ЛПА21011-100-08	100						521-35.3386-03, ИТШЛ.491125.020-03
ЛПА21011-125-08	125						Нет аналога
ЛПА21011-150-08	150						Нет аналога
ЛПА21011-200-08	200	6,3					Нет аналога
ЛПА21011-250-08	250						Нет аналога

ЛПА21014

КЛАПАН ЗАПОРНЫЙ УГЛОВОЙ ФЛАНЦЕВЫЙ (СЕРИЯ РС)

БРОНЗОВЫЕ

ЛАТУННЫЕ

ОБЩИЕ ДАННЫЕ

Рабочая среда	Морская вода t от -2°C до +50°C Вода пресная t от 0°C до +100°C Темные нефтепродукты, дизельное топливо t от -10°C до +70°C Воздух t от -30°C до +50°C Пар и конденсат t до + 250°C
Герметичность затвора по ГОСТ 9544-2015	Класс А
Изготовление и поставка	ТУ 2911-001-58895243-2013
Климатическое исполнение	ОМ5 по ГОСТ 15150-69
Направление подачи среды	Любое
Присоединение к трубопроводу	Фланцевое по ГОСТ 1536-76
Установочное положение	Любое
Коэффициент гидравлического сопротивления	Не более 6
Назначенный срок службы до заводского ремонта	15 лет из них 10 лет со дня подписания приемного акта на заказ
Полный назначенный срок службы	27 лет
Назначенный ресурс до заводского ремонта	для морской воды: 1500 циклов и 30000 часов для остальных сред: 4000 циклов и 60000 часов для морской воды с увелич. ср. сл.: 3000 циклов и 50000 часов
Полный назначенный ресурс	для морской воды: 3000 циклов и 60000 часов для остальных сред: 8000 циклов и 120000 часов для морской воды с увелич. ср. сл.: 6000 циклов и 100000 часов
Приемка	ОТК, РМРС

КЛАПАН ОБЕСПЕЧИВАЕТ РАБОТОСПОСОБНОСТЬ:

- при длительных наклонах (крене) до 22,5° в любую сторону без ограничения времени воздействия наклона;

- при кратковременных наклонах в любую сторону до 30° продолжительностью наклона до 5 минут, до 45° с продолжительностью до 3 минут;

- при качке с амплитудой 45° в любом направлении и периодами колебания от 5 до 20 с;

- при температуре окружающего воздуха от 0°C до плюс 65°C и относительной влажности до 98%, а также после пребывания при температуре от минус 40°C до 0°C без наличия среды;

- при колебаниях давления окружающего воздуха (среды) в пределах от 0,08 до 0,2 МПа (от 0,8 до 2 кгс/см²);

- после пребывания при температуре от минус 30°C до 0°C в среде «масло» и «топливо»;

- после пребывания в нерабочем состоянии в период хранения, транспортирования и монтажа при температуре окружающего воздуха от минус 40°C до плюс 50°C и относительной влажности воздуха до 98%.

Клапан сохраняет способность выполнять свои функции в условиях воздействия одиночных ударных нагрузок с пиковым ударным ускорением 147 м/с² (15 g) с длительностью действия ударного ускорения от 0,5 до 2 мс.

Клапан сохраняет способность выполнять свои функции в условиях синусоидальной вибрации с максимальным ускорением 19,6 м/с² (2 g) в диапазоне частот от 0,5 до 60 Гц.

Клапан обеспечивает работоспособность после аварийного повышения давления воды и воздуха в помещении до 1,5 МПа (15кгс/см²) в течение 48 часов.

Вероятность безотказной работы в течение непрерывной работы длительностью 10000 часов составляет 0,98.

БРОНЗОВЫЕ

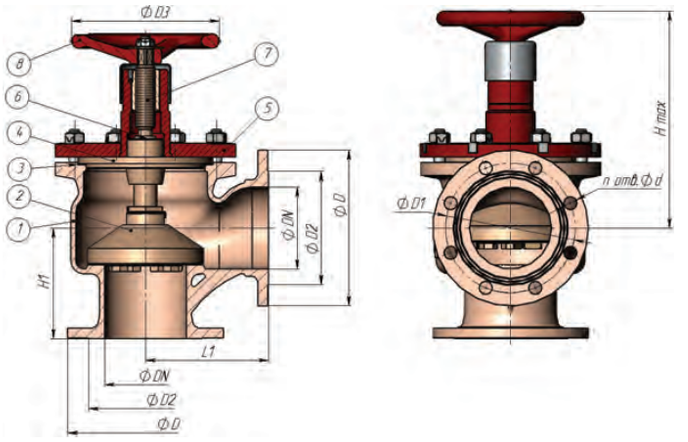

ЛАТУННЫЕ

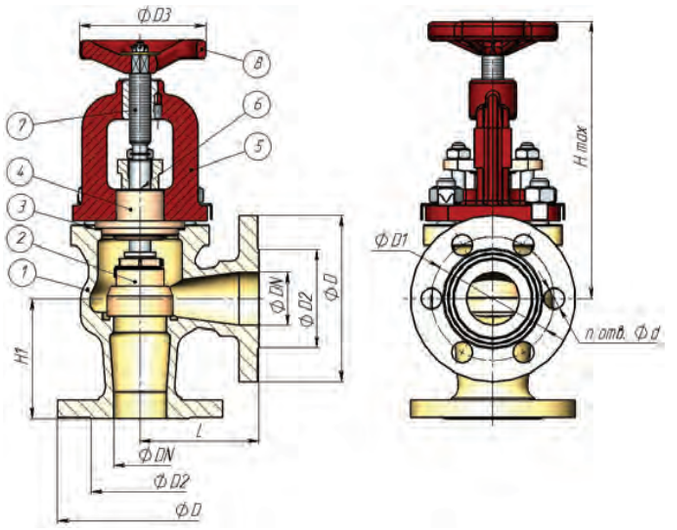

МАТЕРИАЛ ОСНОВНЫХ ДЕТАЛЕЙ

	БРОНЗОВЫЕ	ЛАТУННЫЕ
1 - Корпус	БрО8ц4	ЛЦ16К4
2 - Тарелка	БрАЖНМц9-4-4-1 (уплотнение резина/металл)	БрАМц9-2 (уплотнение металл/металл)
3 - Кольцо уплотнительное	ВАТИ-22	ВАТИ-44
4 - Крышка /Коробка сальника	БрАЖНМц9-4-4-1	БрАМц9-2
5 - Стойка	Сталь 20	Сталь 25Л
6 - Уплотнение - набивка сальника	ИРП-1136	ВАТИ 320Ф
7 - Шпиндель	БрАЖНМц9-4-4-1 / Сплав 3М (для исполнения с увеличенным сроком службы)	14Х17Н2
8 - Маховик	Сталь 20	Сталь 25Л

ОСНОВНЫЕ РАЗМЕРЫ

Обозначение	DN, мм	H max, мм	H1, мм	L, мм	D, мм	D1, мм	D2, мм	D3, мм	n	d, мм	Масса, кг
ЛПА21014-025	25	142	80	80	105	73	56	80	4	16	5,4
ЛПА21014-032	32	166	85	85	115	83	64	100	6	16	6,7
ЛПА21014-040	40	160	90	90	125	93	74	100	6	16	9,1
ЛПА21014-050	50	209	95	95	135	103	84	140	6	16	10,7
ЛПА21014-065	65	200	115	115	155	123	104	140	6	16	18,2
ЛПА21014-080	80	263	125	125	170	138	118	180	8	16	22
ЛПА21014-100	100	265	150	135	190	158	138	180	8	16	29
ЛПА21014-125	125	306	175	175	215	183	164	200	10	16	42
ЛПА21014-150	150	313	180	160	240	208	190	200	12	16	50
ЛПА21014-200	200	335	210	185	295	264	247	320	12	16	85
ЛПА21014-250	250	492	225	270	365	327	306	320	14	18	193
ЛПА21014-025-01	25	142	80	80	105	73	56	80	4	16	5,2
ЛПА21014-032-01	32	166	85	85	115	83	64	100	6	16	6,5
ЛПА21014-040-01	40	160	90	90	125	93	74	100	6	16	8,8
ЛПА21014-050-02	50	209	95	95	135	103	84	140	6	16	11,7
ЛПА21014-065-02	65	200	115	115	155	123	104	140	6	16	17,9
ЛПА21014-080-02	80	263	125	125	170	138	118	180	8	16	21
ЛПА21014-100-03	100	265	150	135	190	158	138	180	8	16	28
ЛПА21014-125-01	125	306	175	175	215	183	164	200	10	16	41
ЛПА21014-150-05	150	313	180	160	240	208	190	200	12	16	49
ЛПА21014-200-01	200	335	210	185	295	264	247	320	12	16	82
ЛПА21014-250-01	250	492	225	270	365	327	306	320	14	18	187
ЛПА21014-025-04	25	142	80	80	105	73	56	80	4	16	5,8
ЛПА21014-032-04	32	166	85	85	115	83	64	100	6	16	7,0
ЛПА21014-040-04	40	160	90	90	125	93	74	100	6	16	9,4
ЛПА21014-050-04	50	209	95	95	135	103	84	140	6	16	11,2
ЛПА21014-065-04	65	200	115	115	155	123	104	140	6	16	18,2
ЛПА21014-080-04	80	263	125	125	170	138	118	180	8	16	23
ЛПА21014-100-04	100	265	150	135	190	158	138	180	8	16	30
ЛПА21014-125-04	125	306	175	175	215	183	164	200	10	16	44
ЛПА21014-150-04	150	313	180	160	240	208	190	200	12	16	52
ЛПА21014-200-04	200	335	210	185	295	264	247	320	12	16	88
ЛПА21014-250-04	250	492	225	270	365	327	306	320	14	18	196

ОСНОВНЫЕ РАЗМЕРЫ

Обозначение	DN, мм	H max, мм	H1, мм	L, мм	D, мм	D1, мм	D2, мм	D3, мм	n	d0, мм	Масса, кг
ЛПА21014-025-06	25	178	80	80	105	73	56	80	4	16	5,2
ЛПА21014-032-06	32	199	85	85	115	83	64	100	6	16	6,5
ЛПА21014-040-06	40	208	90	90	125	93	74	100	6	16	8,8
ЛПА21014-050-06	50	214	95	95	135	103	84	140	6	16	10,4
ЛПА21014-065-06	65	240	115	115	155	123	104	140	6	16	18
ЛПА21014-080-06	80	316	125	125	170	138	118	180	8	16	21
ЛПА21014-100-06	100	320	150	135	190	158	138	180	8	16	28
ЛПА21014-125-06	125	367	175	175	215	183	164	200	10	16	40
ЛПА21014-150-06	150	376	180	160	240	208	190	200	12	16	48
ЛПА21014-200-06	200	402	210	185	295	264	247	320	12	16	82
ЛПА21014-250-06	250	590	225	270	365	327	306	320	14	18	190
ЛПА21014-025-07	25	178	80	80	105	73	56	80	4	16	5,2
ЛПА21014-032-07	32	199	85	85	115	83	64	100	6	16	6,6
ЛПА21014-040-07	40	208	90	90	125	93	74	100	6	16	8,8
ЛПА21014-050-07	50	214	95	95	135	103	84	140	6	16	11,7
ЛПА21014-065-07	65	240	115	115	155	123	104	140	6	16	17,9
ЛПА21014-080-07	80	316	125	125	170	138	118	180	8	16	22
ЛПА21014-100-07	100	320	150	135	190	158	138	180	8	16	28
ЛПА21014-125-07	125	367	175	175	215	183	164	200	10	16	41
ЛПА21014-150-07	150	376	180	160	240	208	190	200	12	16	49
ЛПА21014-200-07	200	402	210	185	295	264	247	320	12	16	83
ЛПА21014-250-07	250	590	225	270	365	327	306	320	14	18	189
ЛПА21014-025-08	25	178	80	80	105	73	56	80	4	16	5,2
ЛПА21014-032-08	32	199	85	85	115	83	64	100	6	16	7,2
ЛПА21014-040-08	40	208	90	90	125	93	74	100	6	16	9,1
ЛПА21014-050-08	50	214	95	95	135	103	84	140	6	16	12
ЛПА21014-065-08	65	240	115	115	155	123	104	140	6	16	18,5
ЛПА21014-080-08	80	316	125	125	170	138	118	180	8	16	24
ЛПА21014-100-08	100	320	150	135	190	158	138	180	8	16	31
ЛПА21014-125-08	125	367	175	175	215	183	164	200	10	16	45
ЛПА21014-150-08	150	376	180	160	240	208	190	200	12	16	54
ЛПА21014-200-08	200	402	210	185	295	264	247	320	12	16	91
ЛПА21014-250-08	250	590	225	270	365	327	306	320	14	18	207

Размер H max указан для положения клапана «открыто».

ТЕХНИЧЕСКИЕ ДАННЫЕ И ХАРАКТЕРИСТИКИ

Обозначение	DN, мм	PN, кгс/см²	Наимено-вание	Проводимая среда	Материал основных деталей	Назначенный ресурс до заводского ремонта (Полный назначенный ресурс)	Соответствие
ЛПА21014-025	25	25	Клапан запорный угловой фланцевый бронзовый	Морская вода t от -2°C до +50°C	Корпус – БрО8ц4 Крышка, Шпиндель, Тарелка - БрАЖНМц 9-4-4-1 Стойка – Сталь 20	30 тыс.ч. 1,5 тыс.ц. (60 тыс.ч. 3 тыс.ц.)	521-01.198, 521-35.933
ЛПА21014-032	32						521-01.199, УН521-3М540
ЛПА21014-040	40						521-35.3440-01, ИТШЛ.491215.020-01
ЛПА21014-050	50						521-35.3441-02, ИТШЛ.491215.021-02
ЛПА21014-065	65	10					521-01.203
ЛПА21014-080	80						521-35.3453-02, ИТШЛ.491225.019-02
ЛПА21014-100	100						521-35.3454-02, ИТШЛ.491225.020-02
ЛПА21014-125	125						521-01.206, УН521-3М532
ЛПА21014-150	150						521-35.3457-02, ИТШЛ.491225.018-02
ЛПА21014-200	200	6,3					521-01.209, УН521-3М601
ЛПА21014-250	250						521-01.210, 521-3М720
ЛПА21014-025-01	25	25	Клапан запорный угловой фланцевый латунный сальниковый	Вода пресная t от 0°C до +80°C Темные нефтепродукты, дизельное топливо t от -10°C до +70°C	Корпус – ЛЦ16К4 Коробка сальника, Тарелка – БрАМц 9-2 Шпиндель – 14Х17Н2 Стойка – Сталь 25Л	60 тыс.ч. 4 тыс.ц. (120 тыс.ч. 8 тыс.ц.)	521-01.144, УН521-3М123
ЛПА21014-032-01	32						521-01.145, УН521-3М124
ЛПА21014-040-01	40						521-01.146
ЛПА21014-050-02	50						521-35.3388, ИТШЛ.491215.019
ЛПА21014-065-02	65	10					521-01.149
ЛПА21014-080-02	80						521-35.3389, ИТШЛ.491225.021
ЛПА21014-100-03	100						521-35.3390, ИТШЛ.491225.022
ЛПА21014-125-01	125						521-01.152
ЛПА21014-150-05	150						521-01.153
ЛПА21014-200-01	200	6,3					521-01.155
ЛПА21014-250-01	250						521-01.156
ЛПА21014-025-04	25	25	Клапан запорный угловой фланцевый бронзовый маломагнитный	Морская вода t от -2°C до +50°C	Корпус – БрО8ц4 Крышка, Шпиндель, Тарелка - БрАЖНМц 9-4-4-1 Крышка с втулкой - ЛЦ16К4	30 тыс.ч. 1,5 тыс.ц. (60 тыс.ч. 3 тыс.ц.)	Нет аналога
ЛПА21014-032-04	32						Нет аналога
ЛПА21014-040-04	40						Нет аналога
ЛПА21014-050-04	50						Нет аналога
ЛПА21014-065-04	65	10					Нет аналога
ЛПА21014-080-04	80						Нет аналога
ЛПА21014-100-04	100						521-35.3454-03, ИТШЛ.491225.020-03
ЛПА21014-125-04	125						Нет аналога
ЛПА21014-150-04	150						Нет аналога
ЛПА21014-200-04	200	6,3					Нет аналога
ЛПА21014-250-04	250						Нет аналога

ТЕХНИЧЕСКИЕ ДАННЫЕ И ХАРАКТЕРИСТИКИ

Обозначение	DN, мм	PN, кгс/см²	Наимено-вание	Проводимая среда	Материал основных деталей	Назначенный ресурс до заводского ремонта (Полный назначенный ресурс)	Соответствие
ЛПА21014-025-06	25	25	Клапан запорный угловой фланцевый бронзовый с увеличенным сроком службы	Морская вода t от -2°С до +50°С	Корпус – БрО8ц4 Крышка, Тарелка - БрАЖНМц 9-4-4-1 Седло, Шпиндель - Сплав 3М Стойка – Сталь 20	50 тыс.ч. 3 тыс.ц. (100 тыс.ч. 6 тыс.ц.)	Нет аналога
ЛПА21014-032-06	32						Нет аналога
ЛПА21014-040-06	40						521-35.3440, ИТШЛ.491215.020
ЛПА21014-050-06	50						521-35.3441, ИТШЛ.491215.021
ЛПА21014-065-06	65	10					Нет аналога
ЛПА21014-080-06	80						521-35.3453, ИТШЛ.491225.019
ЛПА21014-100-06	100						521-35.3454, ИТШЛ.491225.020
ЛПА21014-125-06	125						Нет аналога, ИТШЛ.491225.018
ЛПА21014-150-06	150						521-35.3457
ЛПА21014-200-06	200	6,3					Нет аналога
ЛПА21014-250-06	250						Нет аналога
ЛПА21014-025-07	25	25	Клапан запорный угловой фланцевый латунный сальниковый для пара	Вода, питательный пар и конденсат t до +250°С	Корпус – ЛЦ16К4 Коробка сальника, Тарелка – БрАМц 9-2 Шпиндель – 14Х17Н2 Стойка – Сталь 25Л	60 тыс.ч. 4 тыс.ц. (120 тыс.ч. 8 тыс.ц.)	Нет аналога
ЛПА21014-032-07	32						Нет аналога
ЛПА21014-040-07	40						Нет аналога
ЛПА21014-050-07	50						521-35.3388-03, ИТШЛ.491215.019-03
ЛПА21014-065-07	65	10					Нет аналога
ЛПА21014-080-07	80						521-35.3389-03, ИТШЛ.491225.021-03
ЛПА21014-100-07	100						УН521-3М116
ЛПА21014-125-07	125						УН521-3М117
ЛПА21014-150-07	150						УН521-3М118
ЛПА21014-200-07	200	6,3					УН521-3М112
ЛПА21014-250-07	250						Нет аналога,
ЛПА21014-025-08	25	25	Клапан запорный угловой фланцевый латунный сальниковый маломагнитный	Вода пресная t от 0°С до +80°С Темные нефтепродукты, дизельное топливо t от -10°С до +70°С	Корпус – ЛЦ16К4 Коробка сальника, Тарелка – БрАМц 9-2 Шпиндель – 14Х17Н2 Стойка – ЛЦ16К4	60 тыс.ч. 4 тыс.ц. (120 тыс.ч. 8 тыс.ц.)	Нет аналога
ЛПА21014-032-08	32						Нет аналога
ЛПА21014-040-08	40						Нет аналога
ЛПА21014-050-08	50						521-35.3388-02, ИТШЛ.491215.019-02
ЛПА21014-065-08	65	10					Нет аналога
ЛПА21014-080-08	80						521-35.3389-02, ИТШЛ.491225.021-02
ЛПА21014-100-08	100						521-35.3390-02, ИТШЛ.491225.022-02
ЛПА21014-125-08	125						Нет аналога
ЛПА21014-150-08	150						Нет аналога
ЛПА21014-200-08	200	6,3					Нет аналога
ЛПА21014-250-08	250						Нет аналога

ЛПАЕ.4911

КЛАПАН ЗАПОРНЫЙ ПРОХОДНОЙ ФЛАНЦЕВЫЙ (СЕРИЯ ВТ)

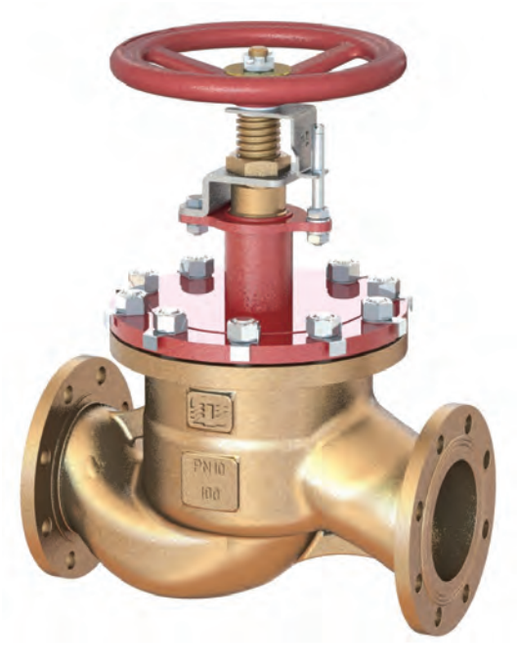

ОБЩИЕ ДАННЫЕ

Рабочая среда	Морская вода t от -2°C до +50°C Вода пресная t от 0°C до +100°C Нефтепродукты t от -10°C до +70°C
Герметичность затвора по ГОСТ 9544-2015	Класс А
Изготовление и поставка	ТУ 28.14.13.110-002-58895243-2018
Климатическое исполнение	ОМ5 по ГОСТ 15150-69
Направление подачи среды	Любое
Присоединение к трубопроводу	Фланцевое по ГОСТ 1536-76
Установочное положение	Любое
Коэффициент гидравлического сопротивления	Не более 6
Назначенный срок службы до заводского ремонта	18 лет из них 10 лет со дня подписания приемного акта на заказ
Полный назначенный срок службы	35 лет
Назначенный ресурс до заводского ремонта	6000 циклов и 90000 часов
Полный назначенный ресурс	12000 циклов и 180000 часов
Приемка	ОТК, РМРС, ВП

КЛАПАН ОБЕСПЕЧИВАЕТ РАБОТОСПОСОБНОСТЬ:

- при длительных наклонах (крене) до 22,5° в любую сторону без ограничения времени воздействия наклона;

- при кратковременных наклонах в любую сторону до 30° продолжительностью наклона до 5 минут, до 45° с продолжительностью до 3 минут;

- при качке с амплитудой 45° в любом направлении и периодами колебания от 5 до 20 с;

- при температуре окружающего воздуха от 0°C до плюс 65°C и относительной влажности до 98%, а также после пребывания при температуре от минус 40°C до 0°C без наличия среды;

- при колебаниях давления окружающего воздуха (среды) в пределах от 0,08 до 0,2 МПа (от 0,8 до 2 кгс/см²);

- после пребывания при температуре от минус 30°C до 0°C в среде «масло» и «топливо»;

- после пребывания в нерабочем состоянии в период хранения, транспортирования и монтажа при температуре окружающего воздуха от минус 40°C до плюс 50°C и относительной влажности воздуха до 98%.

Клапан сохраняет способность выполнять свои функции в условиях воздействия одиночных ударных нагрузок в соответствии с уровнем 1 по ОСТ В5Р.4346-93.

Клапан сохраняет способность выполнять свои функции в условиях воздействия механических вибрационных нагрузок в соответствии с ОСТ В5Р.4347-93 по группе А.

Клапан обеспечивает работоспособность после аварийного повышения давления воды и воздуха в помещении до 1,5 МПа (15,3 кгс/см²) в течение 48 часов.

Вероятность безотказной работы в течение непрерывной работы длительностью 10000 часов составляет 0,99.

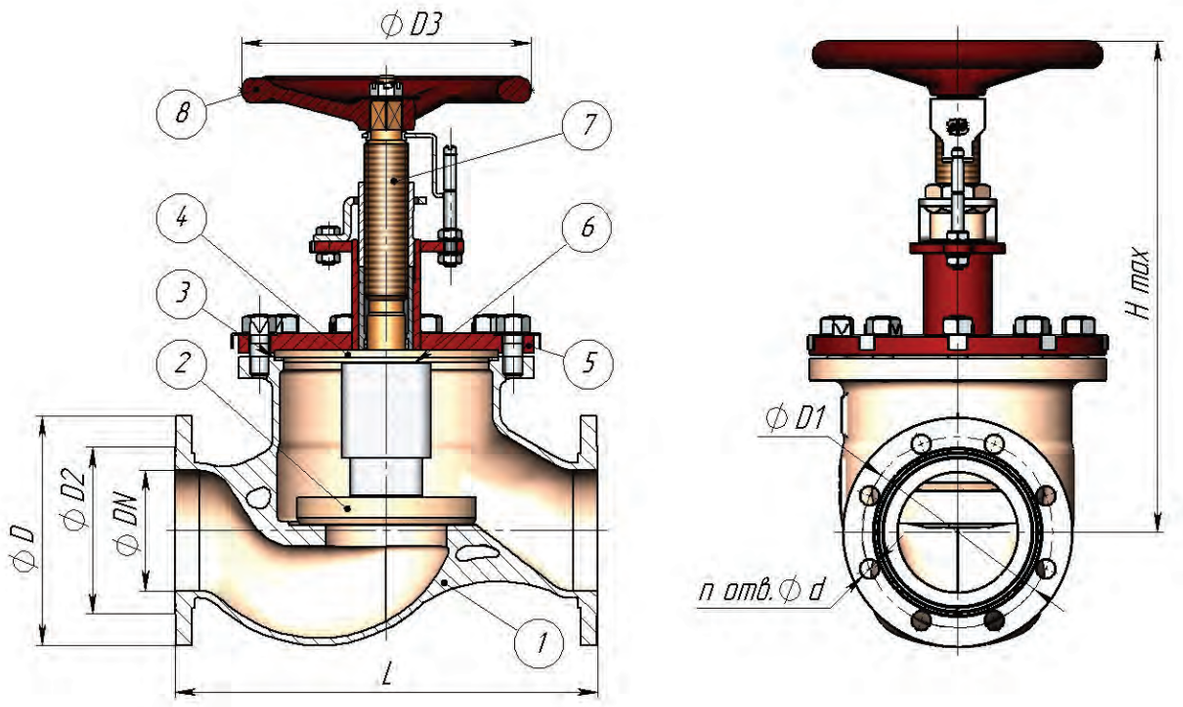

МАТЕРИАЛ ОСНОВНЫХ ДЕТАЛЕЙ

	БРОНЗОВЫЕ	ЛАТУННЫЕ
1 - Корпус	БрО8ц4	ЛЦ16К4
2 - Тарелка	БрАЖНМц9-4-4-1	БрАЖНМц9-4-4-1
3 - Прокладка крышки	Фторопласт-4	Фторопласт-4
4 - Вкладыш (коробка сальника)	БрАЖНМц9-4-4-1	БрАЖНМц9-4-4-1
5 - Крышка	Сталь 20	Сталь 20
6 - Сальник	Фторопласт-4	Фторопласт-4
7 - Шпиндель	БрАЖНМц9-4-4-1	14Х172Н
8 - Маховик	Сталь 25Л	Сталь 25Л

ОСНОВНЫЕ РАЗМЕРЫ

Обозначение	DN, мм	H max, мм	L, мм	D, мм	D1, мм	D2, мм	D3, мм	n	d, мм	Масса, кг
ЛПАЕ.491115.001	25	245	160	105	73	56	120	4	16	9,5
ЛПАЕ.491115.001-01	32	245	180	125	83	64	120	6		10
ЛПАЕ.491115.001-02	40	235	200	125	93	74	120			10,5
ЛПАЕ.491115.001-03	50	245	230	135	103	84	120			12
ЛПАЕ.491125.001	65	250	290	155	123	104	120			19
ЛПАЕ.491125.001-01	80	250	310	170	138	118	120	8		21
ЛПАЕ.491125.001-02	100	410	350	190	158	138	240			38
ЛПАЕ.491125.001-03	125	420	400	215	183	164	240	10		45
ЛПАЕ.491125.001-04	150	440	480	240	208	190	240	12		53
ЛПАЕ.491135.001	200	625	600	295	264	247	500			140
ЛПАЕ.491135.001-01	250	630	750	365	327	297	500	14	18	170
ЛПАЕ.491115.001-04	25	245	160	105	73	56	120	4	16	9,5
ЛПАЕ.491115.001-05	32	245	180	125	83	64	120	6		9,5
ЛПАЕ.491115.001-06	40	235	200	125	93	74	120			10
ЛПАЕ.491115.001-07	50	245	230	135	103	84	120			11
ЛПАЕ.491125.001-05	65	250	290	155	123	104	120			19
ЛПАЕ.491125.001-06	80	250	310	170	138	118	120	8		20
ЛПАЕ.491125.001-07	100	410	350	190	158	138	240			37
ЛПАЕ.491125.001-08	125	420	400	215	183	164	240	10		44
ЛПАЕ.491125.001-09	150	440	480	240	208	190	240	12		50
ЛПАЕ.491135.001-02	200	625	600	295	264	247	500			136
ЛПАЕ.491135.001-03	250	630	750	365	327	297	500	14	18	165

Размер H max указан для положения клапана «открыто».

ТЕХНИЧЕСКИЕ ДАННЫЕ И ХАРАКТЕРИСТИКИ

Обозначение	DN, мм	PN, кгс/см²	Проводимая среда	Материал основных деталей	Соответствие
ЛПАЕ.491115.001	25	25	Морская вода t от -2°C до +50°C	Корпус – БрО8ц4 Тарелка, Вкладыш, Шпиндель - БрАЖНМц 9-4-4-1	521-01.179, 521-35.635
ЛПАЕ.491115.001-01	32				521-01.180, 521-35.927
ЛПАЕ.491115.001-02	40				521-35.3439 (-02, -03), ИТШЛ.491115.013 (-02, -03)
ЛПАЕ.491115.001-03	50				521-35.3442 (-02, -03), ИТШЛ.491115.014 (-02, -03)
ЛПАЕ.491125.001	65	10			521-35.3443-02 (-03), ИТШЛ.491125.018-02 (-03)
ЛПАЕ.491125.001-01	80				521-35.3451-02 (-03), ИТШЛ.491125.013-02 (-03)
ЛПАЕ.491125.001-02	100				521-35.3452-02 (-03), ИТШЛ.491125.014-02 (-03)
ЛПАЕ.491125.001-03	125				521-35.3455 (-01, -02), ИТШЛ.491125.015 (-01, -02)
ЛПАЕ.491125.001-04	150				521-35.3456 (-01, -02), ИТШЛ.491125.016 (-01, -02)
ЛПАЕ.491135.001	200	6,3			521-01.190, 521-35.344
ЛПАЕ.491135.001-01	250				521-01.191, 521-35.462
ЛПАЕ.491115.001-04	25	25	Вода пресная t от 0°C до +100°C Нефтепродукты t от -10°C до +70°C	Корпус – ЛЦ16К2 Тарелка, Вкладыш - БрАЖНМц 9-4-4-1 Шпиндель - 14Х172Н	521-01.125
ЛПАЕ.491115.001-05	32				521-01.126 (-01, -02), ИТШЛ.491115.020 (-01, -02)
ЛПАЕ.491115.001-06	40				521-35.3382 (-01), ИТШЛ.491115.018 (-01)
ЛПАЕ.491115.001-07	50				521-35.3381 (-01), ИТШЛ.491115.015 (-01), 521-35.3442-05, ИТШЛ.491115.014-05
ЛПАЕ.491125.001-05	65	10			521-35.3384, ИТШЛ.491125.019
ЛПАЕ.491125.001-06	80				521-35.3385 (-01), ИТШЛ.491125.010 (-01), 521-35.3451-05, ИТШЛ.491125.013-05
ЛПАЕ.491125.001-07	100				521-35.3386 (-01), ИТШЛ.491125.020 (-01)
ЛПАЕ.491125.001-08	125				521-01.133
ЛПАЕ.491125.001-09	150				521-01.134
ЛПАЕ.491135.001-02	200	6,3			521-01.136
ЛПАЕ.491135.001-03	250				521-01.137

ЛПАЕ.4912

КЛАПАН ЗАПОРНЫЙ УГЛОВОЙ ФЛАНЦЕВЫЙ (СЕРИЯ ВТ)

ОБЩИЕ ДАННЫЕ

Рабочая среда	Морская вода t от -2°C до +50°C Вода пресная t от 0°C до +100°C Нефтепродукты t от -10°C до +70°C
Герметичность затвора по ГОСТ 9544-2015	Класс А
Изготовление и поставка	ТУ 28.14.13.110-002-58895243-2018
Климатическое исполнение	ОМ5 по ГОСТ 15150-69
Направление подачи среды	Любое
Присоединение к трубопроводу	Фланцевое по ГОСТ 1536-76
Установочное положение	Любое
Коэффициент гидравлического сопротивления	Не более 6
Назначенный срок службы до заводского ремонта	18 лет из них 10 лет со дня подписания приемного акта на заказ
Полный назначенный срок службы	35 лет
Назначенный ресурс до заводского ремонта	6000 циклов и 90000 часов
Полный назначенный ресурс	12000 циклов и 180000 часов
Приемка	ОТК, РМРС, ВП

КЛАПАН ОБЕСПЕЧИВАЕТ РАБОТОСПОСОБНОСТЬ:

- при длительных наклонах (крене) до 22,5° в любую сторону без ограничения времени воздействия наклона;

- при кратковременных наклонах в любую сторону до 30° продолжительностью наклона до 5 минут, до 45° с продолжительностью до 3 минут;

- при качке с амплитудой 45° в любом направлении и периодами колебания от 5 до 20 с;

- при температуре окружающего воздуха от 0°C до плюс 65°C и относительной влажности до 98%, а также после пребывания при температуре от минус 40°C до 0°C без наличия среды;

- при колебаниях давления окружающего воздуха (среды) в пределах от 0,08 до 0,2 МПа (от 0,8 до 2 кгс/см²);

- после пребывания при температуре от минус 30°C до 0°C в среде «масло» и «топливо»;

- после пребывания в нерабочем состоянии в период хранения, транспортирования и монтажа при температуре окружающего воздуха от минус 40°C до плюс 50°C и относительной влажности воздуха до 98%.

Клапан сохраняет способность выполнять свои функции в условиях воздействия одиночных ударных нагрузок в соответствии с уровнем 1 по ОСТ В5Р.4346-93.

Клапан сохраняет способность выполнять свои функции в условиях воздействия механических вибрационных нагрузок в соответствии с ОСТ В5Р.4347-93 по группе А.

Клапан обеспечивает работоспособность после аварийного повышения давления воды и воздуха в помещении до 1,5 МПа (15,3 кгс/см²) в течение 48 часов.

Вероятность безотказной работы в течение непрерывной работы длительностью 10000 часов составляет 0,99.

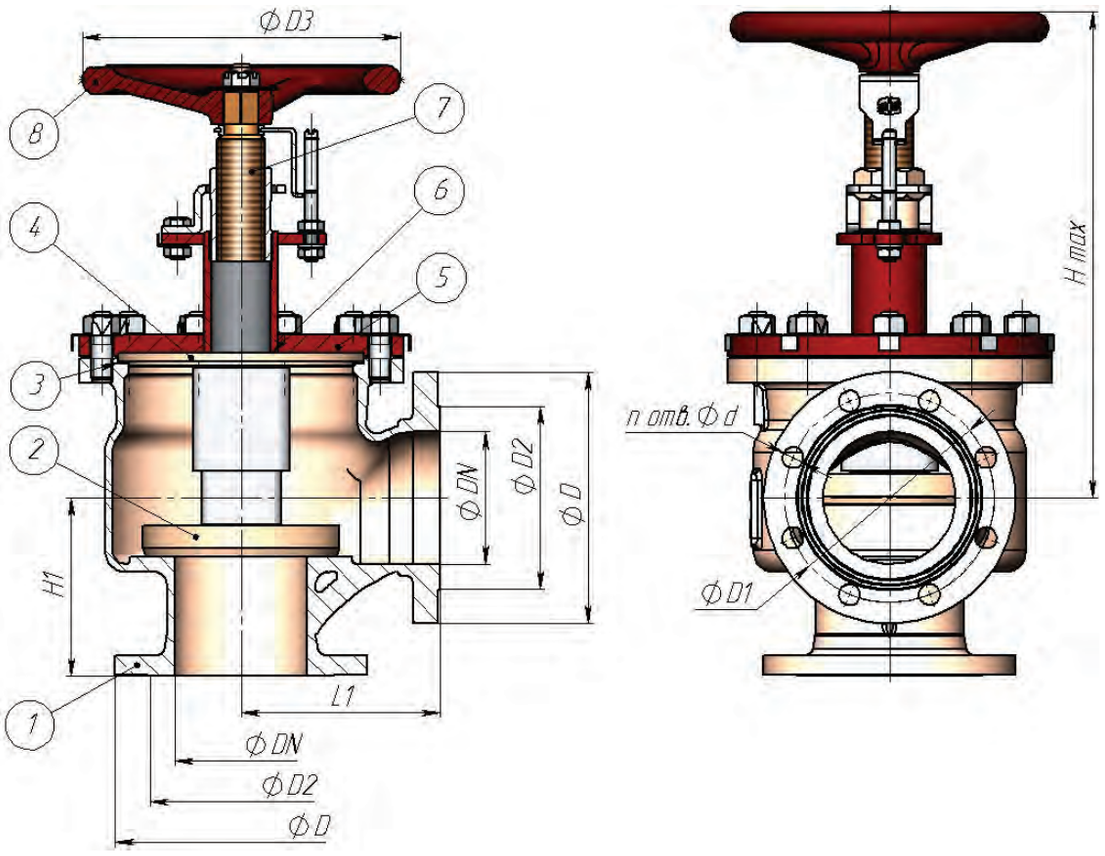

МАТЕРИАЛ ОСНОВНЫХ ДЕТАЛЕЙ

	БРОНЗОВЫЕ	ЛАТУННЫЕ
1 - Корпус	БрО8ц4	ЛЦ16К4
2 - Тарелка	БрАЖНМц9-4-4-1	БрАЖНМц9-4-4-1
3 - Прокладка крышки	Фторопласт-4	Фторопласт-4
4 - Вкладыш (коробка сальника)	БрАЖНМц9-4-4-1	БрАЖНМц9-4-4-1
5 - Крышка	Сталь 20	Сталь 20
6 - Сальник	Фторопласт-4	Фторопласт-4
7 - Шпиндель	БрАЖНМц9-4-4-1	14Х17Н2
8 - Маховик	Сталь 25Л	Сталь 25Л

ОСНОВНЫЕ РАЗМЕРЫ

Обозначение	DN, мм	H max, мм	H1, мм	L1, мм	D, мм	D1, мм	D2, мм	D3, мм	n	d, мм	Масса, кг
ЛПАЕ.491215.001	25	186	80	80	105	73	56	120	4	16	9,2
ЛПАЕ.491215.001-01	32	183	85	85	125	83	64	120	6		9,5
ЛПАЕ.491215.001-02	40	171	90	90	125	93	74	120			10
ЛПАЕ.491215.001-03	50	183	95	95	135	103	84	120			10,6
ЛПАЕ.491225.001	65	220	115	115	155	123	104	120			18
ЛПАЕ.491225.001-01	80	215	125	125	170	138	128	120	8		18
ЛПАЕ.491225.001-02	100	370	135	150	190	158	138	240			36
ЛПАЕ.491225.001-03	125	360	155	175	215	183	164	240	10		40
ЛПАЕ.491225.001-04	150	375	160	180	240	208	190	240	12		43
ЛПАЕ.491235.001	200	535	185	210	295	264	247	500			122
ЛПАЕ.491235.001-01	250	540	225	270	365	327	297	500	14	18	140
ЛПАЕ.491215.001-04	25	186	80	80	105	73	56	120	4	16	8,9
ЛПАЕ.491215.001-05	32	183	85	85	125	83	64	120	6		9,2
ЛПАЕ.491215.001-06	40	171	90	90	125	93	74	120			9,6
ЛПАЕ.491215.001-07	50	183	95	95	135	103	84	120			10,3
ЛПАЕ.491225.001-05	65	220	115	115	155	123	104	120			17
ЛПАЕ.491225.001-06	80	215	125	125	170	138	128	120	8		17
ЛПАЕ.491225.001-07	100	370	135	150	190	158	138	240			35
ЛПАЕ.491225.001-08	125	360	155	175	215	183	164	240	10		39
ЛПАЕ.491225.001-09	150	375	160	180	240	208	190	240	12		42
ЛПАЕ.491235.001-02	200	535	185	210	295	264	247	500			120
ЛПАЕ.491235.001-03	250	540	225	270	365	327	297	500	14	18	140

Размер H max указан для положения клапана «открыто».

ТЕХНИЧЕСКИЕ ДАННЫЕ И ХАРАКТЕРИСТИКИ

Обозначение	DN, мм	PN, кгс/см²	Проводимая среда	Материал основных деталей	Соответствие
ЛПАЕ.491215.001	25	25	Морская вода t от -2°C до +50°C	Корпус – БрО8ц4 Тарелка, Вкладыш, Шпиндель - БрАЖНМц 9-4-4-1	521-01.198, УН521-3М539
ЛПАЕ.491215.001-01	32				521-01.199, УН521-3М540
ЛПАЕ.491215.001-02	40				521-35.3440 (-01, -02), ИТШЛ.491215.020 (-01, -02)
ЛПАЕ.491215.001-03	50				521-35.3441 (-01, -02), ИТШЛ.491215.021 (-01, -02)
ЛПАЕ.491225.001	65	10			521-01.203
ЛПАЕ.491225.001-01	80				521-35.3453 (-01, -02), ИТШЛ.491225.019 (-01, -02)
ЛПАЕ.491225.001-02	100				521-35.3454 (-01, -02), ИТШЛ.491225.020 (-01, -02)
ЛПАЕ.491225.001-03	125				521-01.206, УН521-3М532
ЛПАЕ.491225.001-04	150				521-35.3457 (-01, -02), ИТШЛ.491225.018 (-01, -02)
ЛПАЕ.491235.001	200	6,3			521-01.209, УН521-3М601
ЛПАЕ.491235.001-01	250				521-01.210, 521-3М720
ЛПАЕ.491215.001-04	25	25	Вода пресная t от 0°C до +100°C Нефтепродукты t от -10°C до +70°C	Корпус – ЛЦ16К2 Тарелка, Вкладыш - БрАЖНМц 9-4-4-1 Шпиндель - 14Х172Н	521-01.144
ЛПАЕ.491215.001-05	32				521-01.145
ЛПАЕ.491215.001-06	40				521-01.146
ЛПАЕ.491215.001-07	50				521-35.3388, ИТШЛ.491215.019
ЛПАЕ.491225.001-05	65	10			521-01.149
ЛПАЕ.491225.001-06	80				521-35.3389, ИТШЛ.491225.021
ЛПАЕ.491225.001-07	100				521-01.151
ЛПАЕ.491225.001-08	125				521-01.152
ЛПАЕ.491225.001-09	150				521-01.153
ЛПАЕ.491235.001-02	200	6,3			521-01.155
ЛПАЕ.491235.001-03	250				521-01.156

ЛПА49015

КЛАПАН НЕВОЗВРАТНО-ЗАПОРНЫЙ ПРОХОДНОЙ ШТУЦЕРНЫЙ (СЕРИЯ РС)

КЛАПАН ОБЕСПЕЧИВАЕТ РАБОТОСПОСОБНОСТЬ:

- при длительных наклонах (крене) до 22,5° в любую сторону без ограничения времени воздействия наклона;

- при кратковременных наклонах в любую сторону до 30° продолжительностью наклона до 5 минут, до 45° с продолжительностью до 3 минут;

- при качке с амплитудой 45° в любом направлении и периодами колебания от 5 до 20 с;

- при температуре окружающего воздуха от 0°С до плюс 65°С и относительной влажности до 98%, а также после пребывания при температуре от минус 40°С до 0°С без наличия среды;

- при колебаниях давления окружающего воздуха (среды) в пределах от 0,08 до 0,2 МПа (от 0,8 до 2 кгс/см²);

- после пребывания при температуре от минус 30°С до 0°С в среде «масло» и «топливо»;

- после пребывания в нерабочем состоянии в период хранения, транспортирования и монтажа при температуре окружающего воздуха от минус 40°С до плюс 50°С и относительной влажности воздуха до 98%.

Клапан сохраняет способность выполнять свои функции в условиях воздействия одиночных ударных нагрузок с пиковым ударным ускорением 147 м/с² (15 g) с длительностью действия ударного ускорения от 0,5 до 2 мс.

ОБЩИЕ ДАННЫЕ

Рабочая среда	Морская вода t от -2°С до +50°С Вода пресная t от 0°С до +100°С Темные нефтепродукты, дизельное топливо t от -10°С до +70°С Воздух t от -30°С до +50°С
Герметичность затвора по ГОСТ 9544-2015	при потоке среды под тарелку - по классу А, на тарелку - по классу АА
Изготовление и поставка	ТУ 2912-001-58895243-2013
Климатическое исполнение	ОМ5 по ГОСТ 15150-69
Направление подачи среды	Под тарелку
Присоединение к трубопроводу	Штуцерное по ГОСТ 2822-78
Установочное положение	Маховиком вверх. Отклонение от вертикального положения не более 15° градусов в любую сторону
Коэффициент гидравлического сопротивления	Не более 6
Назначенный срок службы до заводского ремонта	15 лет из них 10 лет со дня подписания приемного акта на заказ
Полный назначенный срок службы	27 лет
Назначенный ресурс до заводского ремонта	Для морской воды: 2000 циклов и 25000 часов Для остальных сред: 2000 циклов и 50000 часов Для остальных сред сальниковый: 2000 циклов и 50000 часов
Полный назначенный ресурс	Для морской воды: 4000 циклов и 50000 часов Для остальных сред: 4000 циклов и 100000 часов Для остальных сред сальниковый: 8000 циклов и 120000 часов
Приемка	ОТК, РМРС

Клапан сохраняет способность выполнять свои функции в условиях синусоидальной вибрации с максимальным ускорением 19,6 м/с² (2 g) в диапазоне частот от 0,5 до 60 Гц.

Клапан обеспечивает работоспособность после аварийного повышения давления воды и воздуха в помещении до 1,5 МПа (15кгс/см²) в течение 48 часов.

Вероятность безотказной работы в течение непрерывной работы длительностью 10000 часов составляет 0,98.

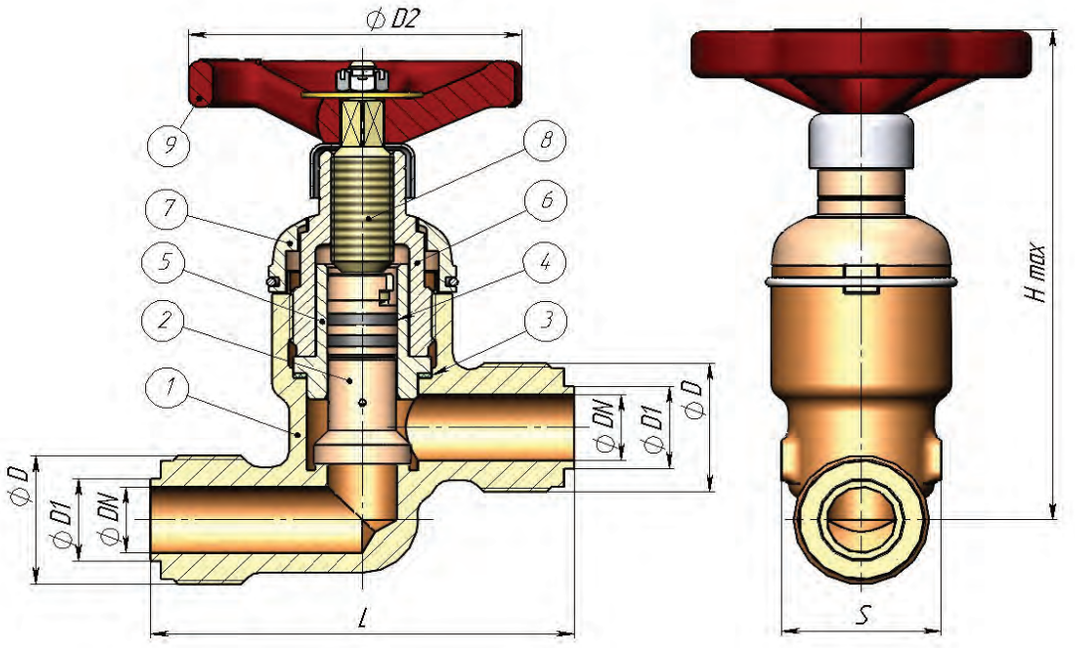

МАТЕРИАЛ ОСНОВНЫХ ДЕТАЛЕЙ

1 - Корпус	БрАЖНМц9-4-4-1
2 - Тарелка	БрАЖНМц9-4-4-1
3 - Кольцо уплотнительное	ВАТИ-22 / ВАТИ-44
4 - Уплотнение	ИРП-1136 / ИРП-1175
5 - Втулка направляющая	БрАЖНМц9-4-4-1
6 - Крышка	БрАЖНМц9-4-4-1
7 - Крышка стопорная	БрАЖНМц9-4-4-1
8 - Шпиндель	БрАЖМц10-3-1,5
9 - Маховик	Сталь 25Л

ОСНОВНЫЕ РАЗМЕРЫ

Обозначение	DN, мм	H max, мм	L, мм	D, мм	D1, мм	D2, мм	Масса, кг
ЛПА49015-006	6	106	86	M22x1,5-6g	10	80	0,96
ЛПА49015-010	10	106	90	M22x1,5-6g	14	80	1,0
ЛПА49015-015	15	119	116	M36x2-6g	22	100	1,8
ЛПА49015-020	20	120	116	M39x2-6g	25	100	1,9
ЛПА49015-025	25	137	136	M48x2-6g	32	120	3,0
ЛПА49015-032	32	148	148	M56x2-6g	38	120	3,6
ЛПА49015-006-01	6	106	86	M22x1,5-6g	10	80	0,96
ЛПА49015-010-01	10	106	90	M22x1,5-6g	14	80	1,0
ЛПА49015-015-01	15	119	116	M36x2-6g	22	100	1,8
ЛПА49015-020-01	20	120	116	M39x2-6g	25	100	1,9
ЛПА49015-025-01	25	137	136	M48x2-6g	32	120	3,0
ЛПА49015-032-01	32	148	148	M56x2-6g	38	120	3,6
ЛПА49015-006-02	6	106	86	M22x1,5-6g	10	80	0,96
ЛПА49015-010-02	10	106	90	M22x1,5-6g	14	80	1,0
ЛПА49015-015-02	15	119	116	M36x2-6g	22	100	1,8
ЛПА49015-020-02	20	120	116	M39x2-6g	25	100	1,9
ЛПА49015-025-02	25	137	136	M48x2-6g	32	120	3,0
ЛПА49015-032-02	32	148	148	M56x2-6g	38	120	3,6
ЛПА49015-006-13	6	106	86	M22x1,5-6g	10	80	0,96
ЛПА49015-010-13	10	106	90	M22x1,5-6g	14	80	1,0
ЛПА49015-015-13	15	119	116	M36x2-6g	22	100	1,8
ЛПА49015-020-13	20	120	116	M39x2-6g	25	100	1,9
ЛПА49015-025-13	25	137	136	M48x2-6g	32	120	3,0
ЛПА49015-032-13	32	148	148	M56x2-6g	38	120	3,6
ЛПА49015-006-14	6	106	86	M22x1,5-6g	10	80	0,96
ЛПА49015-010-14	10	106	90	M22x1,5-6g	14	80	1,0
ЛПА49015-015-14	15	119	116	M36x2-6g	22	100	1,8
ЛПА49015-020-14	20	120	116	M39x2-6g	25	100	1,9
ЛПА49015-025-14	25	137	136	M48x2-6g	32	120	3,0
ЛПА49015-032-14	32	148	148	M56x2-6g	38	120	3,6

Размер H max указан для положения клапана «открыто».

ТЕХНИЧЕСКИЕ ДАННЫЕ И ХАРАКТЕРИСТИКИ

Обозначение	DN, мм	PN, кгс/см²	Наимено-вание	Проводимая среда	Материал основных деталей	Назначенный ресурс до заводского ремонта (Полный назначенный ресурс)	Соответствие
ЛПА49015-006	6	100	Клапан невозвратно-запорный проходной штуцерный	Морская вода t от -2°C до +50°C	Корпус, крышка, тарелка – БрАЖНМц 9-4-4-1 Шпиндель – БрАЖМц 10-3-1,5	25 тыс.ч. 2 тыс.ц. (50 тыс.ч. 4 тыс.ц.)	Нет аналога
ЛПА49015-010	10						Нет аналога
ЛПА49015-015	15						Нет аналога
ЛПА49015-020	20						Нет аналога
ЛПА49015-025	25						Нет аналога
ЛПА49015-032	32						Нет аналога
ЛПА49015-006-01	6		Клапан невозвратно-запорный проходной штуцерный для воздуха	Воздух t от -30°C до +50°C		50 тыс.ч. 2 тыс.ц. (100 тыс.ч. 4 тыс.ц.)	Нет аналога
ЛПА49015-010-01	10						522-01.497, ИТШЛ.491911.006, 522-35.4056, ИПЛТ.491911.003
ЛПА49015-015-01	15						522-01.498, ИТШЛ.491911.007, 522-35.4057, ИПЛТ.491911.006
ЛПА49015-020-01	20						522-01.498-02, ИТШЛ.491911.007-02, 522-35.4058, ИПЛТ.491911.005
ЛПА49015-025-01	25						522-01.498-04, ИТШЛ.491911.007-04, 522-35.4059, ИПЛТ.491911.007
ЛПА49015-032-01	32						522-01.498-06, ИТШЛ.491911.007-06, 522-35.4060, ИПЛТ.491911.004
ЛПА49015-006-02	6		Клапан невозвратно-запорный проходной штуцерный	Вода пресная t от 0°C до +80°C Темные нефтепродукты, дизельное топливо t от -10°C до +70°C		50 тыс.ч. 2 тыс.ц. (100 тыс.ч. 4 тыс.ц.)	Нет аналога
ЛПА49015-010-02	10						522-01.497-01, ИТШЛ.491911.006-01, 522-35.4056-01, ИПЛТ.491911.003-01
ЛПА49015-015-02	15						522-01.498-01, ИТШЛ.491911.007-01, 522-35.4057-01, ИПЛТ.491911.006-01
ЛПА49015-020-02	20						522-01.498-03, ИТШЛ.491911.007-03, 522-35.4058-01, ИПЛТ.491911.005-01
ЛПА49015-025-02	25						522-01.498-05, ИТШЛ.491911.007-05, 522-35.4059-01, ИПЛТ.491911.007-01
ЛПА49015-032-02	32						522-01.498-07, ИТШЛ.491911.007-07, 522-35.4060-01, ИПЛТ.491911.004-01
ЛПА49015-006-13	6	40	Клапан невозвратно-запорный проходной штуцерный сальниковый	Морская вода t от -2°C до +50°C	Корпус, крышка, тарелка - БрАЖНМц 9-4-4-1 Шпиндель – БрАЖМц 10-3-1,5	25 тыс.ч. 2 тыс.ц. (50 тыс.ч. 4 тыс.ц.)	Нет аналога
ЛПА49015-010-13	10						522-01.480-01, 522-35.826
ЛПА49015-015-13	15						522-01.480-03, 522-35.1071
ЛПА49015-020-13	20						522-01.480-05, 522-35.1072
ЛПА49015-025-13	25						522-01.480-07, 522-35.1074
ЛПА49015-032-13	32						522-01.395
ЛПА49015-006-14	6		Клапан невозвратно-запорный проходной штуцерный сальниковый	Вода пресная t от 0°C до +100° Темные нефтепродукты, дизельное топливо t от -10°C до 70°C воздух t от -30°C до +50°C Пар и конденсат t до +250°C	Корпус, крышка, тарелка – БрАЖНМц 9-4-4-1 Шпиндель – БрАЖМц 10-3-1,5	60 тыс.ч. 4 тыс.ц. (120 тыс.ч. 8 тыс.ц.)	Нет аналога
ЛПА49015-010-14	10						522-01.501, ИТШЛ.491911.008
ЛПА49015-015-14	15						522-01.501-01, ИТШЛ.491911.008-01
ЛПА49015-020-14	20						522-01.501-02, ИТШЛ.491911.008-02
ЛПА49015-025-14	25						522-01.502, ИТШЛ.491911.015
ЛПА49015-032-14	32						522-01.502-01, ИТШЛ.491911.015-01

ЛПА49016

КЛАПАН НЕВОЗВРАТНО-ЗАПОРНЫЙ УГЛОВОЙ ШТУЦЕРНЫЙ (СЕРИЯ РС)

КЛАПАН ОБЕСПЕЧИВАЕТ РАБОТОСПОСОБНОСТЬ:

- при длительных наклонах (крене) до 22,5° в любую сторону без ограничения времени воздействия наклона;

- при кратковременных наклонах в любую сторону до 30° продолжительностью наклона до 5 минут, до 45° с продолжительностью до 3 минут;

- при качке с амплитудой 45° в любом направлении и периодами колебания от 5 до 20 с;

- при температуре окружающего воздуха от 0°С до плюс 65°С и относительной влажности до 98%, а также после пребывания при температуре от минус 40°С до 0°С без наличия среды;

- при колебаниях давления окружающего воздуха (среды) в пределах от 0,08 до 0,2 МПа (от 0,8 до 2 кгс/см²);

- после пребывания при температуре от минус 30°С до 0°С в среде «масло» и «топливо»;

- после пребывания в нерабочем состоянии в период хранения, транспортирования и монтажа при температуре окружающего воздуха от минус 40°С до плюс 50°С и относительной влажности воздуха до 98%.

Клапан сохраняет способность выполнять свои функции в условиях воздействия одиночных ударных нагрузок с пиковым ударным ускорением 147 м/с² (15 g) с длительностью действия ударного ускорения от 0,5 до 2 мс.

ОБЩИЕ ДАННЫЕ

Рабочая среда	Морская вода t от -2°С до +50°С Вода пресная t от 0°С до +100°С Темные нефтепродукты, дизельное топливо t от -10°С до +70°С Воздух t от -30°С до +50°С
Герметичность затвора по ГОСТ 9544-2015	при потоке среды под тарелку - по классу А, на тарелку - по классу АА
Изготовление и поставка	ТУ 2912-001-58895243-2013
Климатическое исполнение	ОМ5 по ГОСТ 15150-69
Направление подачи среды	Под тарелку
Присоединение к трубопроводу	Штуцерное по ГОСТ 2822-78
Установочное положение	Маховиком вверх. Отклонение от вертикального положения не более 15° градусов в любую сторону
Коэффициент гидравлического сопротивления	Не более 6
Назначенный срок службы до заводского ремонта	15 лет из них 10 лет со дня подписания приемного акта на заказ
Полный назначенный срок службы	27 лет
Назначенный ресурс до заводского ремонта	Для морской воды: 2000 циклов и 25000 часов Для остальных сред: 2000 циклов и 50000 часов Для остальных сред сальниковый: 2000 циклов и 50000 часов
Полный назначенный ресурс	Для морской воды: 4000 циклов и 50000 часов Для остальных сред: 4000 циклов и 100000 часов Для остальных сред сальниковый: 8000 циклов и 120000 часов
Приемка	ОТК, РМРС

Клапан сохраняет способность выполнять свои функции в условиях синусоидальной вибрации с максимальным ускорением 19,6 м/с² (2 g) в диапазоне частот от 0,5 до 60 Гц.

Клапан обеспечивает работоспособность после аварийного повышения давления воды и воздуха в помещении до 1,5 МПа (15кгс/см²) в течение 48 часов.

Вероятность безотказной работы в течение непрерывной работы длительностью 10000 часов составляет 0,98.

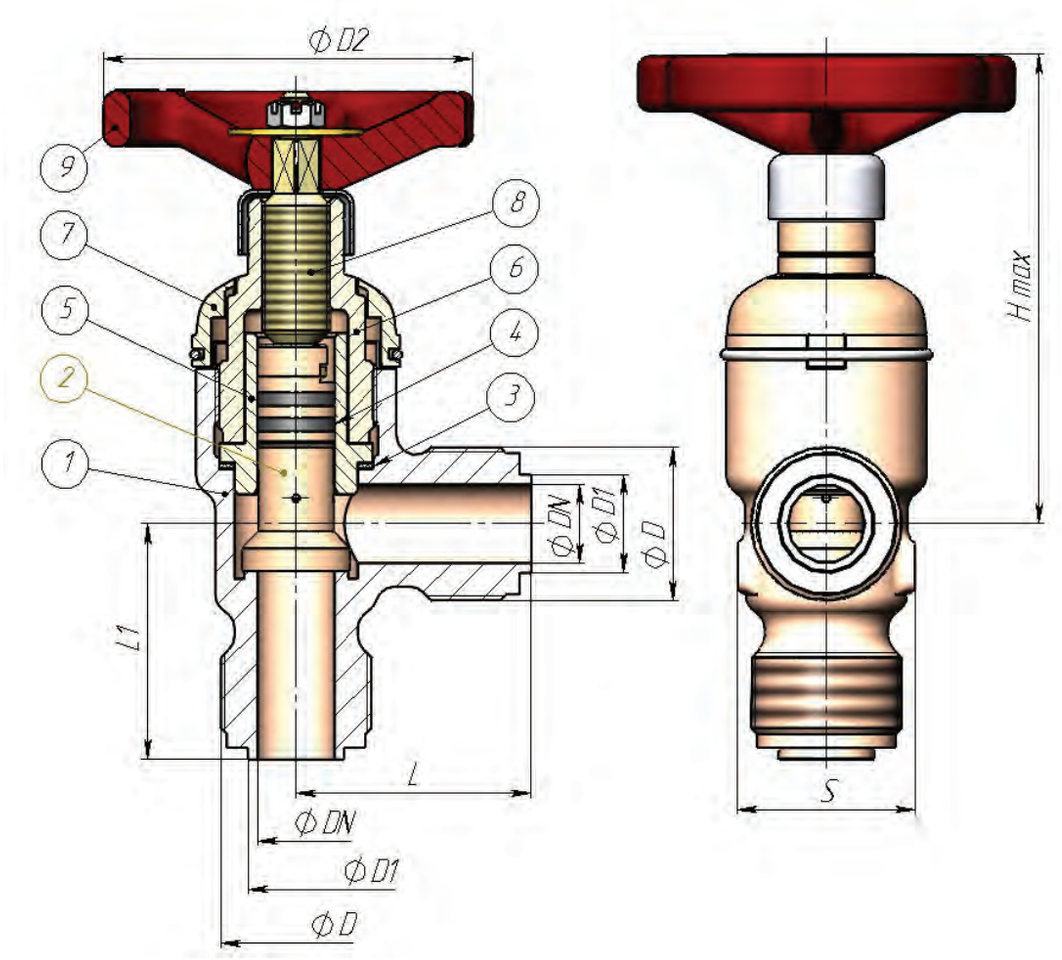

МАТЕРИАЛ ОСНОВНЫХ ДЕТАЛЕЙ

1 - Корпус	БрАЖНМц9-4-4-1
2 - Тарелка	БрАЖНМц9-4-4-1
3 - Кольцо уплотнительное	ВАТИ-22 / ВАТИ-44
4 Уплотнение	ИРП-1136 / ИРП-1175
5 - Втулка направляющая	БрАЖНМц9-4-4-1
6 - Крышка	БрАЖНМц9-4-4-1
7 - Крышка стопорная	БрАЖНМц9-4-4-1
8 - Шпиндель	БрАЖМц10-3-1,5
9 - Маховик	Сталь 25Л

ОСНОВНЫЕ РАЗМЕРЫ

Обозначение	DN, мм	H max, мм	L, мм	L1, мм	D, мм	D1, мм	D2, мм	Масса, кг
ЛПА49016-006	6	105	43	38	M22x1,5-6g	10	80	0,9
ЛПА49016-010	10	106	45	40	M22x1,5-6g	14	80	1
ЛПА49016-015	15	119	58	55	M36x2-6g	22	100	1,7
ЛПА49016-020	20	119	58	57	M39x2-6g	25	100	1,8
ЛПА49016-025	25	137	68	64	M48x2-6g	32	120	2,8
ЛПА49016-032	32	148	74	71	M56x2-6g	38	120	3,4
ЛПА49016-006-01	6	105	43	38	M22x1,5-6g	10	80	0,9
ЛПА49016-010-01	10	106	45	40	M27x1,5-6g	14	80	1
ЛПА49016-015-01	15	119	58	55	M36x2-6g	22	100	1,7
ЛПА49016-020-01	20	119	58	57	M39x2-6g	25	100	1,8
ЛПА49016-025-01	25	137	68	64	M48x2-6g	32	120	2,8
ЛПА49016-032-01	32	148	74	71	M56x2-6g	38	120	3,4
ЛПА49016-006-02	6	105	43	38	M22x1,5-6g	10	80	0,9
ЛПА49016-010-02	10	106	45	40	M27x1,5-6g	14	80	1
ЛПА49016-015-02	15	119	58	55	M36x2-6g	22	100	1,7
ЛПА49016-020-02	20	119	58	57	M39x2-6g	25	100	1,8
ЛПА49016-025-02	25	137	68	64	M48x2-6g	32	120	2,8
ЛПА49016-032-02	32	148	74	71	M56x2-6g	38	120	3,4
ЛПА49016-006-03	6	105	43	38	M22x1,5-6g	10	80	0,7
ЛПА49016-010-03	10	106	45	40	M27x1,5-6g	14	80	0,8
ЛПА49016-015-03	15	119	58	55	M36x2-6g	22	100	1,4
ЛПА49016-020-03	20	119	58	57	M39x2-6g	25	100	1,5
ЛПА49016-025-03	25	137	68	64	M48x2-6g	32	120	2,3
ЛПА49016-032-03	32	148	74	71	M56x2-6g	38	120	2,7
ЛПА49016-006-13	6	105	43	38	M22x1,5-6g	10	80	0,9
ЛПА49016-010-13	10	106	45	40	M27x1,5-6g	14	80	1
ЛПА49016-015-13	15	119	58	55	M36x2-6g	22	100	1,7
ЛПА49016-020-13	20	119	58	57	M39x2-6g	25	100	1,8
ЛПА49016-025-13	25	137	68	64	M48x2-6g	32	120	2,8
ЛПА49016-032-13	32	148	74	71	M56x2-6g	38	120	3,4
ЛПА49016-006-14	6	105	43	38	M22x1,5-6g	10	80	0,9
ЛПА49016-010-14	10	106	45	40	M27x1,5-6g	14	80	1
ЛПА49016-015-14	15	119	58	55	M36x2-6g	22	100	1,7
ЛПА49016-020-14	20	119	58	57	M39x2-6g	25	100	1,8
ЛПА49016-025-14	25	137	68	64	M48x2-6g	32	120	2,8
ЛПА49016-032-14	32	148	74	71	M56x2-6g	38	120	3,4

Размер H max указан для положения клапана «открыто».

ТЕХНИЧЕСКИЕ ДАННЫЕ И ХАРАКТЕРИСТИКИ

Обозначение	DN, мм	PN, кгс/см²	Наимено-вание	Проводимая среда	Материал основных деталей	Назначенный ресурс до заводского ремонта (Полный назначенный ресурс)	Соответствие
ЛПА49016-006	6	100	Клапан невозвратно - запорный угловой штуцерный	Морская вода t от -2°C до +50°C	Корпус, крышка, тарелка – БрАЖНМц 9-4-4-1 Шпиндель – БрАЖМц 10-3-1,5	25 тыс.ч. 2 тыс.ц. (50 тыс.ч. 4 тыс.ц.)	Нет аналога
ЛПА49016-010	10						522-01.499-01, ИТШЛ.491911.004-01, 522-35.4082, ИПЛТ.491911.002
ЛПА49016-015	15						522-01.500-04, ИТШЛ.491911.003-04, 522-35.4083, ИПЛТ.491911.008
ЛПА49016-020	20						522-01.500-05, ИТШЛ.491911.003-05, 522-35.4084, ИПЛТ.491911.001
ЛПА49016-025	25						522-01.500-06, ИТШЛ.491911.003-06, 522-35.4085, ИПЛТ.491911.009
ЛПА49016-032	32						522-01.500-07, ИТШЛ.491911.003-07, 522-35.4086, ИПЛТ.491911.010
ЛПА49016-006-01	6		Клапан невозвратно - запорный угловой штуцерный для воздуха	Воздух t от -30°C до +50°C		50 тыс.ч. 2 тыс.ц. (100 тыс.ч. 4 тыс.ц.)	Нет аналога
ЛПА49016-010-01	10						Нет аналога
ЛПА49016-015-01	15						522-35.1672, 522-3М327
ЛПА49016-020-01	20						522-35.4075, ИТШЛ.491911.016
ЛПА49016-025-01	25						522-35.1658, 522-3М329
ЛПА49016-032-01	32						Нет аналога
ЛПА49016-006-02	6		Клапан невозвратно - запорный угловой штуцерный	Вода пресная t от 0°C до +80° Темные нефтепродукты, дизельное топливо t от -10°C до +70°C		50 тыс.ч. 2 тыс.ц. (100 тыс.ч. 4 тыс.ц.)	Нет аналога
ЛПА49016-010-02	10						Нет аналога
ЛПА49016-015-02	15						Нет аналога
ЛПА49016-020-02	20						522-35.4075-01, ИТШЛ.491911.016-01
ЛПА49016-025-02	25						Нет аналога
ЛПА49016-032-02	32						Нет аналога
ЛПА49016-006-03	6		Клапан невозвратно - запорный угловой штуцерный с деталями из спецсплава	Вода пресная t от 0°C до +80°C Темные нефтепродукты, дизельное топливо t от -10°C до +70°C	Корпус, крышка - БрАЖНМц 9-4-4-1 Шпиндель – БрАЖМц 10-3-1,5 толкатель, тарелка, седло – сплав 3М	50 тыс.ч. 2 тыс.ц. (100 тыс.ч. 4 тыс.ц.)	Нет аналога
ЛПА49016-010-03	10						Нет аналога
ЛПА49016-015-03	15						Нет аналога
ЛПА49016-020-03	20						Нет аналога
ЛПА49016-025-03	25						Нет аналога
ЛПА49016-032-03	32						Нет аналога
ЛПА49016-006-13	6	40	Клапан невозвратно - запорный угловой сальниковый	Морская вода t от -2°C до +50°C	Корпус, крышка, тарелка – БрАЖНМц 9-4-4-1 Шпиндель – БрАЖМц 10-3-1,5	25 тыс.ч. 2 тыс.ц. (50 тыс.ч. 4 тыс.ц.)	Нет аналога
ЛПА49016-010-13	10						522-35.3621, ИТШЛ.491911.001
ЛПА49016-015-13	15						522-35.1070, 522-35.239
ЛПА49016-020-13	20						522-35.3632, ИТШЛ.491911.002
ЛПА49016-025-13	25						522-35.1075, 522-3М1165
ЛПА49016-032-13	32						522-35.2164
ЛПА49016-006-14	6		Клапан невозвратно - запорный угловой штуцерный сальниковый	Вода пресная t от 0°C до +100° Темные нефтепродукты, дизельное топливо t от -10°C до +70°C воздух t от -30°C до +50°C пар и конденсат до t + 250°C		60 тыс.ч. 4 тыс.ц. (120 тыс.ч. 8 тыс.ц.)	Нет аналога
ЛПА49016-010-14	10						522-35.3621, ИТШЛ.491911.001
ЛПА49016-015-14	15						522-35.1672, 522-3М327
ЛПА49016-020-14	20						522-35.4075-01, 522-3М328
ЛПА49016-025-14	25						522-35.1658, 522-3М329
ЛПА49016-032-14	32						Нет аналога

ЛПА49011

КЛАПАН НЕВОЗВРАТНО-ЗАПОРНЫЙ ПРОХОДНОЙ ФЛАНЦЕВЫЙ (СЕРИЯ РС)

БРОНЗОВЫЕ

ЛАТУННЫЕ

ОБЩИЕ ДАННЫЕ

Рабочая среда	Морская вода t от -2°С до +50°С Вода пресная t от 0°С до +100°С Нефтепродукты t от -10°С до +70°С
Герметичность затвора по ГОСТ 9544-2015	при потоке среды под тарелку - по классу А, на тарелку - по классу АА
Изготовление и поставка	ТУ 2912-001-58895243-2013
Климатическое исполнение	ОМ5 по ГОСТ 15150-69
Направление подачи среды	Под тарелку
Присоединение к трубопроводу	Фланцевое по ГОСТ 1536-76
Установочное положение	Маховиком вверх. Отклонение от вертикального положения не более 15° градусов в любую сторону
Коэффициент гидравлического сопротивления	Не более 6
Назначенный срок службы до заводского ремонта	15 лет из них 10 лет со дня подписания приемного акта на заказ
Полный назначенный срок службы	27 лет
Назначенный ресурс до заводского ремонта	для морской воды: 1500 циклов и 30000 часов для остальных сред: 4000 циклов и 60000 часов для морской воды с увелич. ср. сл.: 3000 циклов и 50000 часов
Полный назначенный ресурс	для морской воды: 3000 циклов и 60000 часов для остальных сред: 8000 циклов и 120000 часов для морской воды с увелич. ср. сл.: 6000 циклов и 100000 часов
Приемка	ОТК, РМРС

КЛАПАН ОБЕСПЕЧИВАЕТ РАБОТОСПОСОБНОСТЬ:

- при длительных наклонах (крене) до 22,5° в любую сторону без ограничения времени воздействия наклона;

- при кратковременных наклонах в любую сторону до 30° продолжительностью наклона до 5 минут, до 45° с продолжительностью до 3 минут;

- при качке с амплитудой 45° в любом направлении и периодами колебания от 5 до 20 с;

- при температуре окружающего воздуха от 0°С до плюс 65°С и относительной влажности до 98%, а также после пребывания при температуре от минус 40°С до 0°С без наличия среды;

- при колебаниях давления окружающего воздуха (среды) в пределах от 0,08 до 0,2 МПа (от 0,8 до 2 кгс/см²);

- после пребывания при температуре от минус 30°С до 0°С в среде «масло» и «топливо»;

- после пребывания в нерабочем состоянии в период хранения, транспортирования и монтажа при температуре окружающего воздуха от минус 40°С до плюс 50°С и относительной влажности воздуха до 98%.

Клапан сохраняет способность выполнять свои функции в условиях воздействия одиночных ударных нагрузок с пиковым ударным ускорением 147 м/с² (15 g) с длительностью действия ударного ускорения от 0,5 до 2 мс.

Клапан сохраняет способность выполнять свои функции в условиях синусоидальной вибрации с максимальным ускорением 19,6 м/с² (2 g) в диапазоне частот от 0,5 до 60 Гц.

Клапан обеспечивает работоспособность после аварийного повышения давления воды и воздуха в помещении до 1,5 МПа (15кгс/см²) в течение 48 часов.

Вероятность безотказной работы в течение непрерывной работы длительностью 10000 часов составляет 0,98.

БРОНЗОВЫЕ

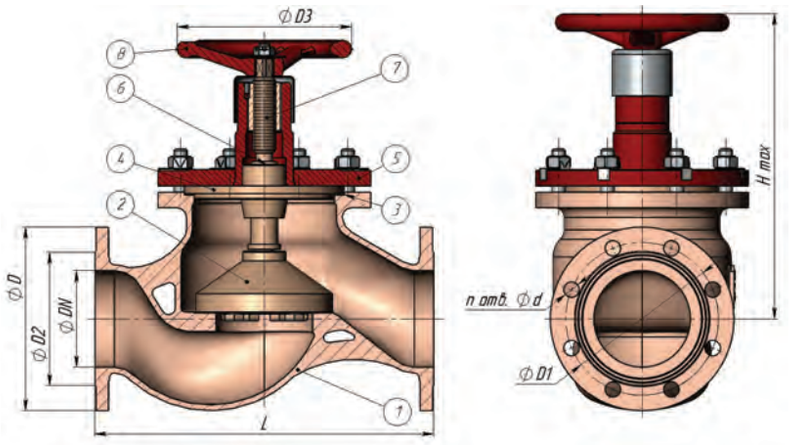

ЛАТУННЫЕ

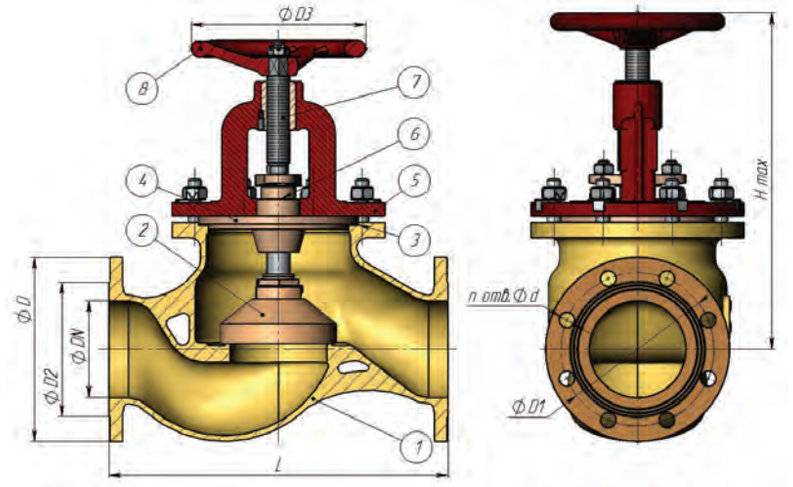

МАТЕРИАЛ ОСНОВНЫХ ДЕТАЛЕЙ

	БРОНЗОВЫЕ	ЛАТУННЫЕ
1 - Корпус	БрО8ц4	ЛЦ16К4
2 - Тарелка	БрАЖНМц9-4-4-1 / ИРП-3012 (уплотнение резина/металл)	БрАМц9-2 (уплотнение металл/металл)
3 - Кольцо уплотнительное	ВАТИ-22	ВАТИ-44
4 - Крышка	БрАЖНМц9-4-4-1	БрАМц9-2
5 - Крышка (коробка сальника)	Сталь 20	Сталь 25Л
6 - Уплотнение	ИРП-1136	ВАТИ 320Ф
7 - Шпиндель	БрАЖНМц9-4-4-1 / Сплав 3М (для исполнения с увеличенным сроком службы)	14Х17Н2
8 - Маховик	Сталь 20	Сталь 25Л

ОСНОВНЫЕ РАЗМЕРЫ

Обозначение	DN, мм	H max, мм	L, мм	D, мм	D1, мм	D2, мм	D3, мм	n	d, мм	Масса, кг
ЛПА49011-025	25	170	160	105	73	56	80	4	16	7,3
ЛПА49011-032	32	178	180	115	83	64	100	6		8,6
ЛПА49011-040	40	186	200	125	93	74	100			9,8
ЛПА49011-050	50	232	230	135	103	84	140			12,4
ЛПА49011-065	65	229	290	155	123	104	140			20
ЛПА49011-080	80	298	310	170	138	118	180	8		25
ЛПА49011-100	100	316	350	190	158	138	180			33
ЛПА49011-125	125	361	400	215	183	164	200	10		47
ЛПА49011-150	150	379	480	240	208	190	200	12		59
ЛПА49011-200	200	484	600	295	264	247	320	14		106
ЛПА49011-250	250	579	750	365	327	306	320		18	154
ЛПА49011-025-02	25	206	160	105	73	56	80	4	16	7,1
ЛПА49011-032-02	32	226	180	115	83	64	100	6		8,7
ЛПА49011-040-02	40	228	200	125	93	74	100			8,2
ЛПА49011-050-02	50	256	230	135	103	84	140			11,3
ЛПА49011-065-04	65	275	290	155	123	104	140			17
ЛПА49011-080-04	80	305	310	170	138	118	180	8		23
ЛПА49011-100-05	100	349	350	190	158	138	180			30
ЛПА49011-125-01	125	363	400	215	183	164	200	10		43
ЛПА49011-150-03	150	381	480	240	208	190	200	12		54
ЛПА49011-200-01	200	544	600	295	264	247	320	14		104
ЛПА49011-250-01	250	582	750	365	327	306	320		18	140
ЛПА49011-025-07	25	206	160	105	73	56	80	4	16	7,1
ЛПА49011-032-07	32	226	180	115	83	64	100	6		8,7
ЛПА49011-040-07	40	228	200	125	93	74	100			8,2
ЛПА49011-050-07	50	256	230	135	103	84	140			11,3
ЛПА49011-065-07	65	275	290	155	123	104	140			17
ЛПА49011-080-07	80	305	310	170	138	118	180	8		23
ЛПА49011-100-07	100	349	350	190	158	138	180			30
ЛПА49011-125-07	125	363	400	215	183	164	200	10		43
ЛПА49011-150-07	150	381	480	240	208	190	200	12		54
ЛПА49011-200-07	200	544	600	295	264	247	320	14		104
ЛПА49011-250-07	250	582	750	365	327	306	320		18	140

ОСНОВНЫЕ РАЗМЕРЫ

Обозначение	DN, мм	H max, мм	L, мм	D, мм	D1, мм	D2, мм	D3, мм	n	d, мм	Масса, кг
ЛПА49011-025-08	25	206	160	105	73	56	80	4	16	7,5
ЛПА49011-032-08	32	226	180	115	83	64	100	6		9,1
ЛПА49011-040-08	40	228	200	125	93	74	100			8,6
ЛПА49011-050-08	50	256	230	135	103	84	140			11,9
ЛПА49011-065-08	65	275	290	155	123	104	140			17,9
ЛПА49011-080-08	80	305	310	170	138	118	180	8		24,1
ЛПА49011-100-08	100	349	350	190	158	138	180			32
ЛПА49011-125-08	125	363	400	215	183	164	200	10		45
ЛПА49011-150-08	150	381	480	240	208	190	200	12		59
ЛПА49011-200-08	200	544	600	295	264	247	320	14		108
ЛПА49011-250-08	250	582	750	365	327	306	320		18	147
ЛПА49011-025-09	25	170	160	105	73	56	80	4	16	5,2
ЛПА49011-032-09	32	178	180	115	83	64	100	6		8,9
ЛПА49011-040-09	40	186	200	125	93	74	100			10,1
ЛПА49011-050-09	50	232	230	135	103	84	140			13
ЛПА49011-065-09	65	229	290	155	123	104	140			22
ЛПА49011-080-09	80	298	310	170	138	118	180	8		26
ЛПА49011-100-09	100	316	350	190	158	138	180			34
ЛПА49011-125-09	125	361	400	215	183	164	200	10		49
ЛПА49011-150-09	150	379	480	240	208	190	200	12		61
ЛПА49011-200-09	200	484	600	295	264	247	320	14		110
ЛПА49011-250-09	250	579	750	365	327	306	320		18	159
ЛПА49011-025-10	25	170	160	105	73	56	80	4	16	4,2
ЛПА49011-032-10	32	178	180	115	83	64	100	6		8,4
ЛПА49011-040-10	40	186	200	125	93	74	100			9,5
ЛПА49011-050-10	50	232	230	135	103	84	140			12,1
ЛПА49011-065-10	65	229	290	155	123	104	140			19,5
ЛПА49011-080-10	80	298	310	170	138	118	180	8		24
ЛПА49011-100-10	100	316	350	190	158	138	180			32
ЛПА49011-125-10	125	361	400	215	183	164	200	10		46
ЛПА49011-150-10	150	379	480	240	208	190	200	12		57
ЛПА49011-200-10	200	484	600	295	264	247	320	14		105
ЛПА49011-250-10	250	579	750	365	327	306	320		18	152

Размер H max указан для положения клапана «невозврат».

ТЕХНИЧЕСКИЕ ДАННЫЕ И ХАРАКТЕРИСТИКИ

Обозначение	DN, мм	PN, кгс/см²	Наимено-вание	Проводимая среда	Материал основных деталей	Назначенный ресурс до заводского ремонта (Полный назначенный ресурс)	Соответствие
ЛПА49011-025	25	25	Клапан невозвратно-запорный проходной фланцевый бронзовый	Морская вода t от -2°С до +50°С	Корпус – БрО8ц4 Крышка, Шпиндель, Тарелка - БрАЖНМц 9-4-4-1 Стойка – Сталь 20	30 тыс.ч. 1,5 тыс.ц. (60 тыс.ч. 3 тыс.ц.)	522-01.221, 522-35.1044
ЛПА49011-032	32						522-01.222, 522-35.1335
ЛПА49011-040	40						522-35.4149-01, ИТШЛ.491915.016-01
ЛПА49011-050	50						522-35.4151-01, ИТШЛ.491915.018-01
ЛПА49011-065	65	10					522-35.4155-01, ИТШЛ.491925.016-01
ЛПА49011-080	80						522-35.4167-01, ИТШЛ.491925.025-01
ЛПА49011-100	100						522-35.4168-01, ИТШЛ.491925.026-01
ЛПА49011-125	125						522-35.4172-01, ИТШЛ.491925.027-01
ЛПА49011-150	150						522-35.4173-02, ИТШЛ.491925.028-02
ЛПА49011-200	200	6,3					522-35.4179-01, ИТШЛ.491925.015-01
ЛПА49011-250	250						522-35.4166-01, ИТШЛ.491935.006-01
ЛПА49011-025-02	25	25	Клапан невозвратно-запорный проходной фланцевый латунный сальниковый	Вода пресная t от 0°С до +80°С Темные нефтепродукты, дизельное топливо t от -10°С до +70°С	Корпус – ЛЦ16К4 Коробка сальника, Тарелка – БрАМц 9-2 Шпиндель – 14Х17Н2 Стойка – Сталь 25Л	60 тыс.ч. 4 тыс.ц. (120 тыс.ч. 8 тыс.ц.)	522-01.171
ЛПА49011-032-02	32						522-01.172
ЛПА49011-040-02	40						522-35.4068, ИТШЛ.491915.014
ЛПА49011-050-02	50						522-35.4076, ИТШЛ.491915.015
ЛПА49011-065-04	65	10					522-35.4077, ИТШЛ.491925.020
ЛПА49011-080-04	80						522-01.177
ЛПА49011-100-05	100						522-01.187
ЛПА49011-125-01	125						522-01.179
ЛПА49011-150-03	150						522-35.4078, ИТШЛ.491925.021
ЛПА49011-200-01	200	6,3					522-35.4079, ИТШЛ.491925.029
ЛПА49011-250-01	250						522-01.183
ЛПА49011-025-07	25	25	Клапан невозвратно-запорный проходной фланцевый латунный сальниковый для пара	Вода, питательный пар и конденсат t до +250°С	Корпус – ЛЦ16К4 Коробка сальника, Тарелка – БрАМц 9-2 Шпиндель – 14Х17Н2 Стойка – Сталь 25Л	60 тыс.ч. 4 тыс.ц. (120 тыс.ч. 8 тыс.ц.)	522-01.335
ЛПА49011-032-07	32						522-01.336
ЛПА49011-040-07	40						522-35.4068-03, ИТШЛ.491915.014-03
ЛПА49011-050-07	50						522-35.4076-02, ИТШЛ.491915.015 -02
ЛПА49011-065-07	65	10					522-35.4077-02, ИТШЛ.491925.020-02
ЛПА49011-080-07	80						522-35.4073-01, ИТШЛ.491925.035-01
ЛПА49011-100-07	100						522-01.342
ЛПА49011-125-07	125						522-01.343
ЛПА49011-150-07	150						522-35.4078-01, ИТШЛ.491925.021 -01
ЛПА49011-200-07	200	6,3					522-01.346
ЛПА49011-250-07	250						522-01.347

ТЕХНИЧЕСКИЕ ДАННЫЕ И ХАРАКТЕРИСТИКИ

Обозначение	DN, мм	PN, кгс/см²	Наименование	Проводимая среда	Материал основных деталей	Назначенный ресурс до заводского ремонта (Полный назначенный ресурс)	Соответствие
ЛПА49011-025-08	25	25	Клапан невозвратно-запорный проходной фланцевый латунный сальниковый маломагнитный	Вода пресная t от 0°C до +80°C Темные нефтепродукты, дизельное топливо t от -10°C до +70°C	Корпус – ЛЦ16К4 Коробка сальника, Тарелка – БрАМц 9-2 Шпиндель – 14Х17Н2 Стойка – ЛЦ16К4	60 тыс.ч. 4 тыс.ц. (120 тыс.ч. 8 тыс.ц.)	Нет аналога
ЛПА49011-032-08	32						Нет аналога
ЛПА49011-040-08	40						522-35.4068-02, ИТШЛ.491915.014-02
ЛПА49011-050-08	50						522-35.4076-01, ИТШЛ.491915.015-01
ЛПА49011-065-08	65	10					522-35.4077-01, ИТШЛ.491925.020-01
ЛПА49011-080-08	80						Нет аналога
ЛПА49011-100-08	100						Нет аналога
ЛПА49011-125-08	125						Нет аналога
ЛПА49011-150-08	150						Нет аналога
ЛПА49011-200-08	200	6,3					Нет аналога
ЛПА49011-250-08	250						Нет аналога
ЛПА49011-025-09	25	25	Клапан невозвратно-запорный проходной фланцевый бронзовый маломагнитный	Морская вода t от -2°C до +50°C	Корпус – БрО8ц4 Крышка, Шпиндель, Тарелка - БрАЖНМц 9-4-4-1 Крышка с втулкой - ЛЦ16К4	30 тыс.ч. 1,5 тыс.ц. (60 тыс.ч. 3 тыс.ц.)	Нет аналога
ЛПА49011-032-09	32						Нет аналога
ЛПА49011-090-09	40						Нет аналога
ЛПА49011-050-09	50						522-35.4151-03, ИТШЛ.491915.018-03
ЛПА49011-065-09	65	10					522-35.4155-03, ИТШЛ.491925.016-03
ЛПА49011-080-09	80						Нет аналога
ЛПА49011-100-09	100						522-35.4168-03, ИТШЛ.491925.026-03
ЛПА49011-125-09	125						522-35.4172-03, ИТШЛ.491925.027-03
ЛПА49011-150-09	150						Нет аналога
ЛПА49011-200-09	200	6,3					Нет аналога
ЛПА49011-250-09	250						Нет аналога
ЛПА49011-025-10	25	25	Клапан невозвратно-запорный проходной фланцевый бронзовый с увеличенным сроком службы	Морская вода t от -2°C до +50°C	Корпус – БрО8ц4 Крышка, Тарелка - БрАЖНМц 9-4-4-1 Седло, Шпиндель - Сплав 3М Стойка – Сталь 20	50 тыс.ч. 3 тыс.ц. (100 тыс.ч. 6 тыс.ц.)	Нет аналога
ЛПА49011-032-10	32						Нет аналога
ЛПА49011-040-10	40						522-35.4149, ИТШЛ.491915.016
ЛПА49011-050-10	50						522-35.4151, ИТШЛ.491915.018
ЛПА49011-065-10	65	10					522-35.4155, ИТШЛ.491925.016
ЛПА49011-080-10	80						522-35.4167, ИТШЛ.491925.025
ЛПА49011-100-10	100						522-35.4168, ИТШЛ.491925.026
ЛПА49011-125-10	125						522-35.4172, ИТШЛ.491925.027
ЛПА49011-150-10	150						522-35.4173, ИТШЛ.491925.028
ЛПА49011-200-10	200	6,3					522-35.4179, ИТШЛ.491925.015
ЛПА49011-250-10	250						522-35.4166, ИТШЛ.491935.006

ЛПА49013

КЛАПАН НЕВОЗВРАТНО-ЗАПОРНЫЙ УГЛОВОЙ ФЛАНЦЕВЫЙ (СЕРИЯ РС)

БРОНЗОВЫЕ

ЛАТУННЫЕ

ОБЩИЕ ДАННЫЕ

Рабочая среда	Морская вода t от -2°С до +50°С Вода пресная t от 0°С до +80°С Темные нефтепродукты, дизельное топливо t от -10°С до +70°С
Герметичность затвора по ГОСТ 9544-2015	при потоке среды под тарелку - по классу А, на тарелку - по классу АА
Изготовление и поставка	ТУ 2912-001-58895243-2013
Климатическое исполнение	ОМ5 по ГОСТ 15150-69
Направление подачи среды	Под тарелку
Присоединение к трубопроводу	Фланцевое по ГОСТ 1536-76
Установочное положение	Маховиком вверх. Отклонение от вертикального положения не более 15° градусов в любую сторону
Коэффициент гидравлического сопротивления	Не более 6
Назначенный срок службы до заводского ремонта	15 лет из них 10 лет со дня подписания приемного акта на заказ
Полный назначенный срок службы	27 лет
Назначенный ресурс до заводского ремонта	для морской воды: 1500 циклов и 30000 часов для остальных сред: 4000 циклов и 60000 часов для морской воды с увелич. ср. сл.: 3000 циклов и 50000 часов
Полный назначенный ресурс	для морской воды: 3000 циклов и 60000 часов для остальных сред: 8000 циклов и 120000 часов для морской воды с увелич. ср. сл.: 6000 циклов и 100000 часов
Приемка	ОТК, РМРС

КЛАПАН ОБЕСПЕЧИВАЕТ РАБОТОСПОСОБНОСТЬ:

- при длительных наклонах (крене) до 22,5° в любую сторону без ограничения времени воздействия наклона;

- при кратковременных наклонах в любую сторону до 30° продолжительностью наклона до 5 минут, до 45° с продолжительностью до 3 минут;

- при качке с амплитудой 45° в любом направлении и периодами колебания от 5 до 20 с;

- при температуре окружающего воздуха от 0°С до плюс 65°С и относительной влажности до 98%, а также после пребывания при температуре от минус 40°С до 0°С без наличия среды;

- при колебаниях давления окружающего воздуха (среды) в пределах от 0,08 до 0,2 МПа (от 0,8 до 2 кгс/см²);

- после пребывания при температуре от минус 30°С до 0°С в среде «масло» и «топливо»;

- после пребывания в нерабочем состоянии в период хранения, транспортирования и монтажа при температуре окружающего воздуха от минус 40°С до плюс 50°С и относительной влажности воздуха до 98%.

Клапан сохраняет способность выполнять свои функции в условиях воздействия одиночных ударных нагрузок с пиковым ударным ускорением 147 м/с² (15 g) с длительностью действия ударного ускорения от 0,5 до 2 мс.

Клапан сохраняет способность выполнять свои функции в условиях синусоидальной вибрации с максимальным ускорением 19,6 м/с² (2 g) в диапазоне частот от 0,5 до 60 Гц.

Клапан обеспечивает работоспособность после аварийного повышения давления воды и воздуха в помещении до 1,5 МПа (15кгс/см²) в течение 48 часов.

Вероятность безотказной работы в течение непрерывной работы длительностью 10000 часов составляет 0,98.

БРОНЗОВЫЕ

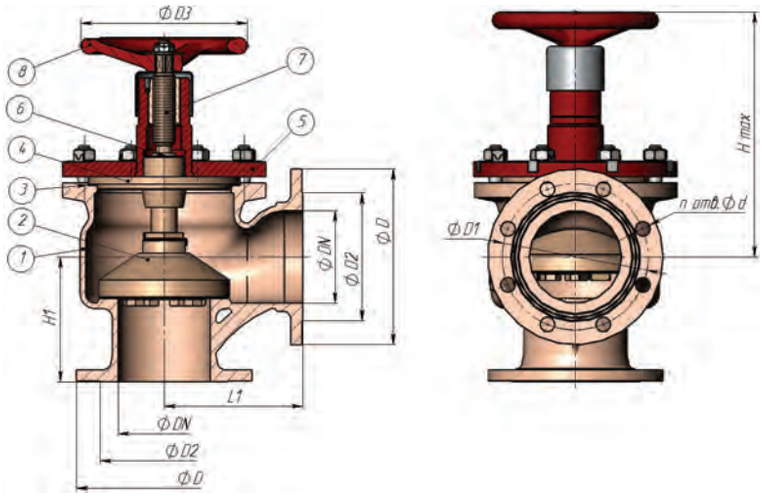

ЛАТУННЫЕ

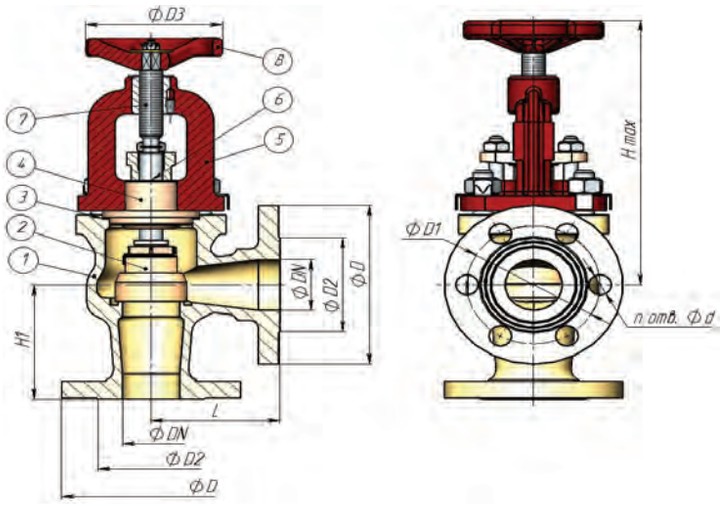

МАТЕРИАЛ ОСНОВНЫХ ДЕТАЛЕЙ

	БРОНЗОВЫЕ	ЛАТУННЫЕ
1 - Корпус	БрО8ц4	ЛЦ16К4
2 - Тарелка	БрАЖНМц9-4-4-1 (уплотнение резина/металл)	БрАМц 9-2 (уплотнение металл/металл)
3 - Кольцо уплотнительное	ВАТИ-22	ВАТИ-44
4 - Вкладыш (коробка сальника)	БрАЖНМц9-4-4-1	ЛЦ16К4
5 - Крышка	Сталь 20	Сталь 25Л
6 - Уплотнение	ИРП-1136	ВАТИ 320Ф
7 - Шпиндель	БрАЖНМц9-4-4-1 / Сплав 3М (для исполнения с увеличенным сроком службы)	14Х17Н2
8 - Маховик	Сталь 20	Сталь 25Л

ОСНОВНЫЕ РАЗМЕРЫ

Обозначение	DN, мм	H max, мм	H1, мм	L, мм	D, мм	D1, мм	D2, мм	D3, мм	n	d, мм	Масса, кг
ЛПА49013-025	25	141	80	80	105	73	56	80	4	16	6,3
ЛПА49013-032	32	165	85	85	115	83	64	100	6		7,8
ЛПА49013-040	40	159	90	90	125	93	74	100			9
ЛПА49013-050	50	208	95	95	135	103	84	140			11,6
ЛПА49013-065	65	180	115	115	155	123	104	140			18,2
ЛПА49013-080	80	263	125	125	170	138	118	180	8		25
ЛПА49013-100	100	265	135	150	190	158	138	180			30
ЛПА49013-125	125	306	175	175	215	183	164	200	10		42
ЛПА49013-150	150	314	160	180	240	208	190	200	12		50
ЛПА49013-200	200	336	185	210	295	264	247	320	14		87
ЛПА49013-250	250	491	225	270	365	327	306	320		18	142
ЛПА49013-025-10	25	141	80	80	105	73	56	80	4	16	6,1
ЛПА49013-032-10	32	165	85	85	115	83	64	100	6		7,6
ЛПА49013-040-10	40	159	90	90	125	93	74	100			8,8
ЛПА49013-050-10	50	208	95	95	135	103	84	140			11,2
ЛПА49013-065-10	65	180	115	115	155	123	104	140			17,5
ЛПА49013-080-10	80	263	125	125	170	138	118	180	8		24
ЛПА49013-100-10	100	265	135	150	190	158	138	180			29
ЛПА49013-125-10	125	306	175	175	215	183	164	200	10		41
ЛПА49013-150-10	150	314	160	180	240	208	190	200	12		49
ЛПА49013-200-10	200	336	185	210	295	264	247	320	14		84
ЛПА49013-250-10	250	491	225	270	365	327	306	320		18	140
ЛПА49013-025-09	25	141	80	80	105	73	56	80	4	16	6,5
ЛПА49013-032-09	32	165	85	85	115	83	64	100	6		8
ЛПА49013-040-09	40	159	90	90	125	93	74	100			9,3
ЛПА49013-050-09	50	208	95	95	135	103	84	140			11
ЛПА49013-065-09	65	180	115	115	155	123	104	140			20
ЛПА49013-080-09	80	263	125	125	170	138	118	180	8		26
ЛПА49013-100-09	100	265	135	150	190	158	138	180			31
ЛПА49013-125-09	125	306	175	175	215	183	164	200	10		44
ЛПА49013-150-09	150	314	160	180	240	208	190	200	12		52
ЛПА49013-200-09	200	336	185	210	295	264	247	320	14		89
ЛПА49013-250-09	250	491	225	270	365	327	306	320		18	147

ОСНОВНЫЕ РАЗМЕРЫ

Обозначение	DN, мм	H max, мм	H1, мм	L, мм	D, мм	D1, мм	D2, мм	D3, мм	n	d, мм	Масса, кг
ЛПА49013-025-02	25	183	80	80	105	73	56	80	4	16	6,0
ЛПА49013-032-02	32	213	85	85	115	83	64	100	6		8
ЛПА49013-040-02	40	207	90	90	125	93	74	100			8,7
ЛПА49013-050-02	50	232	95	95	135	103	84	140			10,6
ЛПА49013-065-04	65	242	115	115	155	123	104	140			18
ЛПА49013-080-04	80	342	125	125	170	138	118	180	8		24
ЛПА49013-100-05	100	344	135	150	190	158	138	180			29
ЛПА49013-125-01	125	398	175	175	215	183	164	200	10		40
ЛПА49013-150-03	150	408	160	180	240	208	190	200	12		48
ЛПА49013-200-01	200	437	185	210	295	264	247	320	14		83
ЛПА49013-250-01	250	638	225	270	365	327	306	320		18	136
ЛПА49013-025-07	25	183	80	80	105	73	56	80	4	16	6,0
ЛПА49013-032-07	32	213	85	85	115	83	64	100	6		8
ЛПА49013-040-07	40	207	90	90	125	93	74	100			8,7
ЛПА49013-050-07	50	232	95	95	135	103	84	140			10,6
ЛПА49013-065-07	65	242	115	115	155	123	104	140			18
ЛПА49013-080-07	80	342	125	125	170	138	118	180	8		26
ЛПА49013-100-07	100	344	135	150	190	158	138	180			29
ЛПА49013-125-07	125	398	175	175	215	183	164	200	10		40
ЛПА49013-150-07	150	408	160	180	240	208	190	200	12		48
ЛПА49013-200-07	200	437	185	210	295	264	247	320	14		82
ЛПА49013-250-07	250	638	225	270	365	327	306	320		18	135
ЛПА49013-025-08	25	183	80	80	105	73	56	80	4	16	6,6
ЛПА49013-032-08	32	213	85	85	115	83	64	100	6		8,3
ЛПА49013-040-08	40	207	90	90	125	93	74	100			9
ЛПА49013-050-08	50	232	95	95	135	103	84	140			12
ЛПА49013-065-08	65	242	115	115	155	123	104	140			20
ЛПА49013-080-08	80	342	125	125	170	138	118	180	8		26
ЛПА49013-100-08	100	344	135	150	190	158	138	180			32
ЛПА49013-125-08	125	398	175	175	215	183	164	200	10		44
ЛПА49013-150-08	150	408	160	180	240	208	190	200	12		53
ЛПА49013-200-08	200	437	185	210	295	264	247	320	14		91
ЛПА49013-250-08	250	638	225	270	365	327	306	320		18	149

Размер H max указан для положения клапана «невозврат».

ТЕХНИЧЕСКИЕ ДАННЫЕ И ХАРАКТЕРИСТИКИ

Обозначение	DN, мм	PN, кгс/см²	Наименование	Проводимая среда	Материал основных деталей	Назначенный ресурс до заводского ремонта (Полный назначенный ресурс)	Соответствие
ЛПА49013-025	25	25	Клапан невозвратно-запорный угловой фланцевый бронзовый	Морская вода t от -2°C до +50°C	Корпус – БрО8ц4 Крышка, Шпиндель, Тарелка - БрАЖНМц 9-4-4-1 Стойка – Сталь 20	30 тыс.ч. 1,5 тыс.ц. (60 тыс.ч. 3 тыс.ц.)	522-01.238
ЛПА49013-032	32						522-03.201
ЛПА49013-040	40						522-35.4150-01, ИТШЛ.491915.017-01
ЛПА49013-050	50						522-35.4153-01, ИТШЛ 491.915.011-01
ЛПА49013-065	65	10					522-35.4154-01, ИТШЛ.491925.018-01
ЛПА49013-080	80						522-35.4170-01, ИТШЛ.491925.022-01
ЛПА49013-100	100						522-35.4171-01, ИТШЛ.491925.023-01
ЛПА49013-125	125						522-35.4174-01, ИТШЛ.491925.017-01
ЛПА49013-150	150						522-35.4175-01, ИТШЛ.491925.024-01
ЛПА49013-200	200	6,3					522-35.4169-01, ИТШЛ.491935.005-01
ЛПА49013-250	250						522-35.4287-01, ИТШЛ.491935.003-01
ЛПА49013-025-01	25	25	Клапан невозвратно-запорный угловой фланцевый латунный сальниковый	Вода пресная t от 0°C до +80°C Темные нефтепродукты, дизельное топливо t от -10°C до +70°C	Корпус – ЛЦ16К4 Коробка сальника, Тарелка – БрАМц 9-2 Шпиндель – 14Х17Н2 Стойка – Сталь 25Л	60 тыс.ч. 4 тыс.ц. (120 тыс.ч. 8 тыс.ц.)	522-01.188
ЛПА49013-032-02	32						522-01.189
ЛПА49013-040-02	40						522-01.190
ЛПА49013-050-02	50						522-35.4080, ИТШЛ.491915.013
ЛПА49013-065-02	65	10					522-01.193
ЛПА49013-080-03	80						522-35.4074, ИТШЛ.491925.019
ЛПА49013-100-04	100						522-01.195
ЛПА49013-125-03	125						522-01.196
ЛПА49013-150-03	150						522-01.197
ЛПА49013-200-01	200	6,3					522-01.199
ЛПА49013-250-01	250						522-01.200
ЛПА49013-025-07	25	25	Клапан невозвратно-запорный угловой фланцевый латунный сальниковый для пара	Вода, питательный пар и конденсат t до +250°C	Корпус – ЛЦ16К4 Коробка сальника, Тарелка – БрАМц 9-2 Шпиндель – 14Х17Н2 Стойка – Сталь 25Л	60 тыс.ч. 4 тыс.ц. (120 тыс.ч. 8 тыс.ц.)	522-01.352
ЛПА49013-032-07	32						522-01.353
ЛПА49013-040-07	40						522-01.354
ЛПА49013-050-07	50						522-01.355
ЛПА49013-065-07	65	10					522-01.357
ЛПА49013-080-07	80						522-35.4074-03, ИТШЛ.491925.019-03
ЛПА49013-100-07	100						522-01.359
ЛПА49013-125-07	125						522-01.360
ЛПА49013-150-07	150						522-01.361
ЛПА49013-200-07	200	6,3					522-01.363
ЛПА49013-250-07	250						522-01.364

ТЕХНИЧЕСКИЕ ДАННЫЕ И ХАРАКТЕРИСТИКИ

Обозначение	DN, мм	PN, кгс/см²	Наимено-вание	Проводимая среда	Материал основных деталей	Назначенный ресурс до заводского ремонта (Полный назначенный ресурс)	Соответствие
ЛПА49013-025-08	25	25	Клапан невозвратно-запорный угловой фланцевый латунный сальниковый маломагнитный	Вода пресная t от 0°C до +80°C Темные нефтепродукты, дизельное топливо t от -10°C до +70°C	Корпус – ЛЦ16К4 Коробка сальника, Тарелка – БрАМц 9-2 Шпиндель – 14Х17Н2 Стойка – ЛЦ16К4	60 тыс.ч. 4 тыс.ц. (120 тыс.ч. 8 тыс.ц.)	Нет аналога
ЛПА49013-032-08	32						Нет аналога
ЛПА49013-040-08	40						Нет аналога
ЛПА49013-050-08	50						522-35.4080-02, ИТШЛ.491915.013-02
ЛПА49013-065-08	65	10					Нет аналога
ЛПА49013-080-08	80						522-35.4074-02, ИТШЛ.491925.019-02
ЛПА49013-100-08	100						Нет аналога
ЛПА49013-125-08	125						Нет аналога
ЛПА49013-150-08	150						Нет аналога
ЛПА49013-200-08	200	6,3					Нет аналога
ЛПА49013-250-08	250						Нет аналога
ЛПА49013-025-09	25	25	Клапан невозвратно-запорный угловой фланцевый бронзовый маломагнитный	Морская вода t от -2°C до +50°C	Корпус – БрО8ц4 Крышка, Шпиндель, Тарелка - БрАЖНМц 9-4-4-1	30 тыс.ч. 1,5 тыс.ц. (60 тыс.ч. 3 тыс.ц.)	Нет аналога
ЛПА49013-032-09	32						Нет аналога
ЛПА49013-090-09	40						Нет аналога
ЛПА49013-050-09	50						Нет аналога
ЛПА49013-065-09	65	10					Нет аналога
ЛПА49013-080-09	80						Нет аналога
ЛПА49013-100-09	100						522-35.4171-03, ИТШЛ.491925.023-03
ЛПА49013-125-09	125						522-35.4174-03, ИТШЛ.491925.017-03
ЛПА49013-150-09	150						522-35.4175-03, ИТШЛ.491925.024-03
ЛПА49013-200-09	200	6,3					Нет аналога
ЛПА49013-250-09	250						Нет аналога
ЛПА49013-025-10	25	25	Клапан невозвратно-запорный угловой фланцевый бронзовый с деталями из спецсплава	Морская вода t от -2°C до +50°C	Корпус – БрО8ц4 Крышка, Тарелка - БрАЖНМц 9-4-4-1 Седло, Шпиндель - Сплав 3М Стойка – Сталь 20	50 тыс.ч. 3 тыс.ц. (100 тыс.ч. 6 тыс.ц.)	Нет аналога
ЛПА49013-032-10	32						Нет аналога
ЛПА49013-040-10	40						522-35.4150, ИТШЛ.491915.017
ЛПА49013-050-10	50						522-35.4153, ИТШЛ.491915.011
ЛПА49013-065-10	65	10					522-35.4154, ИТШЛ.491925.018
ЛПА49013-080-10	80						522-35.4170, ИТШЛ.491925.022
ЛПА49013-100-10	100						522-35.4171, ИТШЛ.491925.023
ЛПА49013-125-10	125						522-35.4174, ИТШЛ.491925.017
ЛПА49013-150-10	150						522-35.4175, ИТШЛ.491925.024
ЛПА49013-200-10	200	6,3					522-35.4169, ИТШЛ.491935.005
ЛПА49013-250-10	250						522-35.4287, ИТШЛ.491935.003

ЛПАЕ.4919

КЛАПАН НЕВОЗВРАТНО-ЗАПОРНЫЙ ПРОХОДНОЙ ФЛАНЦЕВЫЙ (СЕРИЯ ВТ)

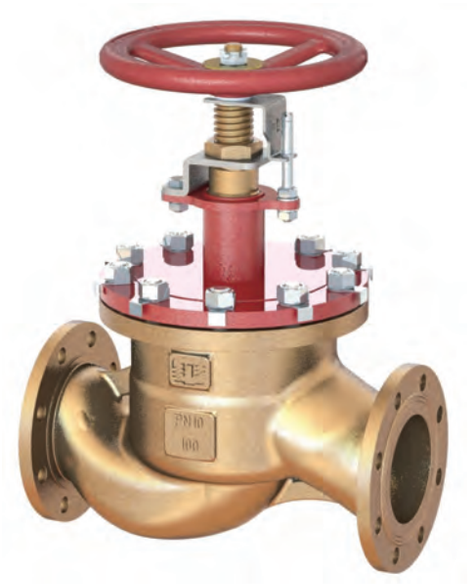

ОБЩИЕ ДАННЫЕ

Рабочая среда	Морская вода t от -2°C до +50°C Вода пресная t от 0°C до +100°C Нефтепродукты t от -10°C до +70°C
Герметичность затвора по ГОСТ 9544-2015	при потоке среды под тарелку - по классу А, на тарелку - по классу АА
Изготовление и поставка	ТУ 28.14.11.131-001-58895243-2020
Климатическое исполнение	ОМ5 по ГОСТ 15150-69
Направление подачи среды	Под тарелку
Присоединение к трубопроводу	Фланцевое по ГОСТ 1536-76
Установочное положение	Любое
Коэффициент гидравлического сопротивления	Не более 6
Назначенный срок службы до заводского ремонта	15 лет из них 10 лет со дня подписания приемного акта на заказ
Полный назначенный срок службы	30 лет
Назначенный ресурс до заводского ремонта	6000 циклов и 100000 часов
Полный назначенный ресурс	12000 циклов и 200000 часов
Приемка	ОТК, РМРС, ВП

КЛАПАН ОБЕСПЕЧИВАЕТ РАБОТОСПОСОБНОСТЬ:

- при длительных наклонах (крене) до 22,5° в любую сторону без ограничения времени воздействия наклона;

- при кратковременных наклонах в любую сторону до 30° продолжительностью наклона до 5 минут, до 45° с продолжительностью до 3 минут;

- при качке с амплитудой 45° в любом направлении и периодами колебания от 5 до 20 с;

- при температуре окружающего воздуха от 0°C до плюс 65°C и относительной влажности до 98%, а также после пребывания при температуре от минус 40°C до 0°C без наличия среды;

- при колебаниях давления окружающего воздуха (среды) в пределах от 0,08 до 0,2 МПа (от 0,8 до 2 кгс/см²);

- после пребывания при температуре от минус 30°C до 0°C в среде «масло» и «топливо»;

- после пребывания в нерабочем состоянии в период хранения, транспортирования и монтажа при температуре окружающего воздуха от минус 40°C до плюс 50°C и относительной влажности воздуха до 98%.

Клапан сохраняет способность выполнять свои функции в условиях воздействия одиночных ударных нагрузок с пиковым ударным ускорением 147 м/с² (15 g) с длительностью действия ударного ускорения от 0,5 до 2 мс.

Клапан сохраняет способность выполнять свои функции в условиях синусоидальной вибрации с максимальным ускорением 19,6 м/с² (2 g) в диапазоне частот от 0,5 до 60 Гц.

Клапан обеспечивает работоспособность после аварийного повышения давления воды и воздуха в помещении до 1,5 МПа (15кгс/см²) в течение 48 часов.

Вероятность безотказной работы в течение непрерывной работы длительностью 5000 часов составляет 0,99.

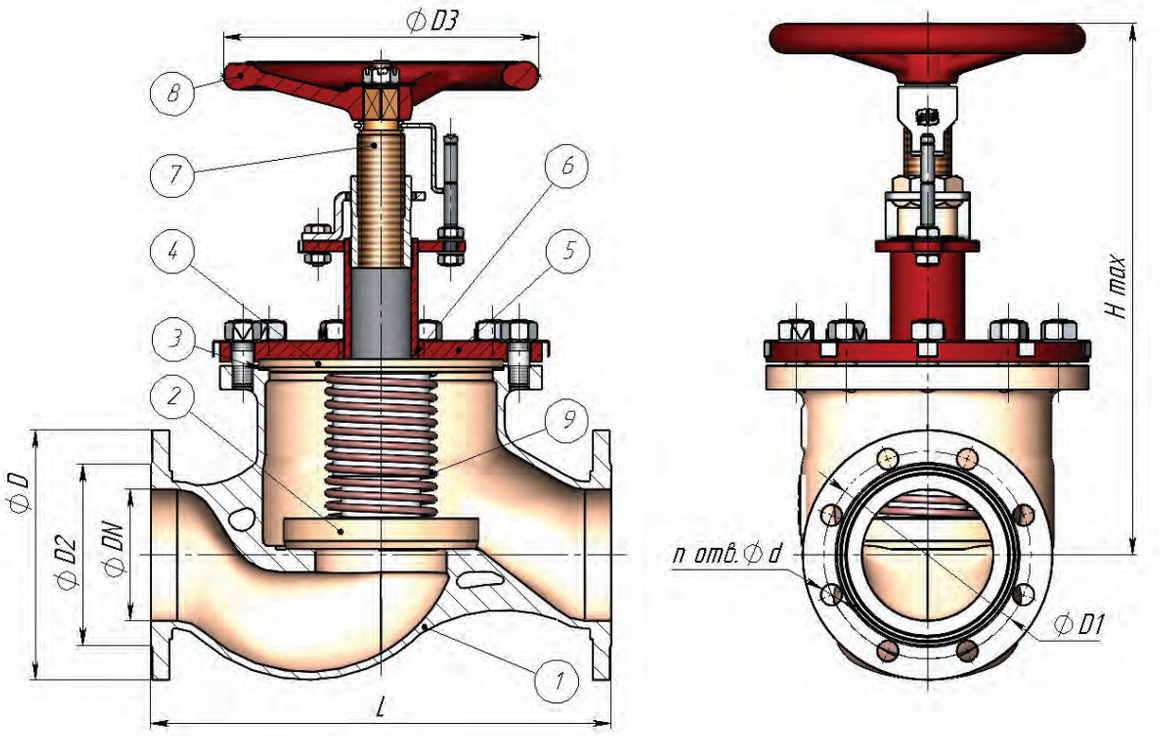

МАТЕРИАЛ ОСНОВНЫХ ДЕТАЛЕЙ

	БРОНЗОВЫЕ	ЛАТУННЫЕ
1 - Корпус	БрО8ц4	ЛЦ16К4
2 - Тарелка	БрАЖНМц9-4-4-1	БрАЖНМц9-4-4-1
3 - Прокладка крышки	Фторопласт-4	Фторопласт-4
4 - Вкладыш (коробка сальника)	БрАЖНМц9-4-4-1	БрАЖНМц9-4-4-1
5 - Крышка	Сталь 20	Сталь 20
6 - Сальник	Фторопласт-4	Фторопласт-4
7 - Шпиндель	БрАЖНМц9-4-4-1	14Х17Н2
8 - Маховик	Сталь 25Л	Сталь 25Л
9 - Пружина	ДКРНТ4,0 БрОЦ4-3	ДКРНТ4,0 БрОЦ4-3

ОСНОВНЫЕ РАЗМЕРЫ

Обозначение	DN, мм	H max, мм	L, мм	D, мм	D1, мм	D2, мм	D3, мм	n	d, мм	Масса, кг
ЛПАЕ.491915.001	25	210	160	105	73	56	120	4	16	9,5
ЛПАЕ.491915.001-01	32		180	125	83	64	120	6		10,2
ЛПАЕ.491915.001-02	40	201	200	125	93	74	120			10,8
ЛПАЕ.491915.001-03	50	211	230	135	103	84	120			11,8
ЛПАЕ.491925.001	65	190	290	155	123	104	120			18,5
ЛПАЕ.491925.001-01	80	224	310	170	138	118	120	8		20,5
ЛПАЕ.491925.001-02	100	340	350	190	158	138	240			38
ЛПАЕ.491925.001-03	125	351	400	215	183	164	240	10		45
ЛПАЕ.491925.001-04	150	390	480	240	208	190	240	12		54,7
ЛПАЕ.491935.001	200	625	600	295	264	247	500			140
ЛПАЕ.491935.001-01	250	630	750	365	327	297	500	14	18	170
ЛПАЕ.491915.001-04	25	210	160	105	73	56	120	4	16	9,2
ЛПАЕ.491915.001-05	32		180	125	83	64	120	6		9,7
ЛПАЕ.491915.001-06	40	201	200	125	93	74	120			10,4
ЛПАЕ.491915.001-07	50	211	230	135	103	84	120			11,4
ЛПАЕ.491925.001-05	65	190	290	155	123	104	120			18,5
ЛПАЕ.491925.001-06	80	224	310	170	138	118	120	8		19,7
ЛПАЕ.491925.001-07	100	340	350	190	158	138	240			37
ЛПАЕ.491925.001-08	125	351	400	215	183	164	240	10		44
ЛПАЕ.491925.001-09	150	390	480	240	208	190	240	12		52
ЛПАЕ.491935.001-02	200	625	600	295	264	247	500			136
ЛПАЕ.491935.001-03	250	630	750	365	327	297	500	14	18	165

Размер H max указан для положения клапана «невозврат».

ТЕХНИЧЕСКИЕ ДАННЫЕ И ХАРАКТЕРИСТИКИ

Обозначение	DN, мм	PN, кгс/см²	Проводимая среда	Материал основных деталей	Соответствие
ЛПАЕ.491915.001	25	25	Морская вода t от -2°C до +50°C	Корпус – БрО8ц4 Вкладыш, Шпиндель, Тарелка - БрАЖНМц 9-4-4-1 Крышка – Сталь 20	522-01.221, 522-35.104
ЛПАЕ.491915.001-01	32				522-01.222, 522-35.1335
ЛПАЕ.491915.001-02	40				522-35.4149, ИТШЛ.491915.016
ЛПАЕ.491915.001-03	50				522-35.4151, ИТШЛ.491915.018
ЛПАЕ.491925.001	65	10			522-35.4155, ИТШЛ.491925.016
ЛПАЕ.491925.001-01	80				522-35.4167, ИТШЛ.491925.025
ЛПАЕ.491925.001-02	100				522-35.4168, ИТШЛ.491925.026
ЛПАЕ.491925.001-03	125				522-35.4172, ИТШЛ.491925.027
ЛПАЕ.491925.001-04	150				522-35.4173, ИТШЛ.491925.028
ЛПАЕ.491935.001	200	6,3			522-35.4179, ИТШЛ.491925.015
ЛПАЕ.491935.001-01	250				522-35.4166, ИТШЛ.491935.006
ЛПАЕ.491915.001-04	25	25	Вода пресная t от 0°C до +100°C Нефтепродукты t от -10°C до +70°C	Корпус – ЛЦ16К4 Коробка сальника, Тарелка – БрАЖНМц 9-4-4-1 Шпиндель – 14Х17Н2 Крышка – Сталь 20	522-01.171
ЛПАЕ.491915.001-05	32				522-01.172
ЛПАЕ.491915.001-06	40				522-35.4068, ИТШЛ.491915.014
ЛПАЕ.491915.001-07	50				522-35.4076, ИТШЛ.491915.015
ЛПАЕ.491925.001-05	65	10			522-35.4077, ИТШЛ.491925.020
ЛПАЕ.491925.001-06	80				522-01.177
ЛПАЕ.491925.001-07	100				522-01.187
ЛПАЕ.491925.001-08	125				522-01.179
ЛПАЕ.491925.001-09	150				522-35.4078, ИТШЛ.491925.021
ЛПАЕ.491935.001-02	200	6,3			522-35.4079, ИТШЛ.491925.029
ЛПАЕ.491935.001-03	250				522-01.183

ЛПАЕ.4919

КЛАПАН НЕВОЗВРАТНО-ЗАПОРНЫЙ УГЛОВОЙ ФЛАНЦЕВЫЙ (СЕРИЯ ВТ)

ОБЩИЕ ДАННЫЕ

Рабочая среда	Морская вода t от -2°C до +50°C Вода пресная t от 0°C до +100°C Нефтепродукты t от -10°C до +70°C
Герметичность затвора по ГОСТ 9544-2015	при потоке среды под тарелку - по классу А, на тарелку - по классу АА
Изготовление и поставка	ТУ 28.14.11.131-001-58895243-2020
Климатическое исполнение	ОМ5 по ГОСТ 15150-69
Направление подачи среды	Под тарелку
Присоединение к трубопроводу	Фланцевое по ГОСТ 1536-76
Установочное положение	Любое
Коэффициент гидравлического сопротивления	Не более 6
Назначенный срок службы до заводского ремонта	15 лет из них 10 лет со дня подписания приемного акта на заказ
Полный назначенный срок службы	30 лет
Назначенный ресурс до заводского ремонта	6000 циклов и 100000 часов
Полный назначенный ресурс	12000 циклов и 200000 часов

КЛАПАН ОБЕСПЕЧИВАЕТ РАБОТОСПОСОБНОСТЬ:

- при длительных наклонах (крене) до 22,5° в любую сторону без ограничения времени воздействия наклона;

- при кратковременных наклонах в любую сторону до 30° продолжительностью наклона до 5 минут, до 45° с продолжительностью до 3 минут;

- при качке с амплитудой 45° в любом направлении и периодами колебания от 5 до 20 с;

- при температуре окружающего воздуха от 0°C до плюс 65°C и относительной влажности до 98%, а также после пребывания при температуре от минус 40°C до 0°C без наличия среды;

- при колебаниях давления окружающего воздуха (среды) в пределах от 0,08 до 0,2 МПа (от 0,8 до 2 кгс/см²);

- после пребывания при температуре от минус 30°C до 0°C в среде «масло» и «топливо»;

- после пребывания в нерабочем состоянии в период хранения, транспортирования и монтажа при температуре окружающего воздуха от минус 40°C до плюс 50°C и относительной влажности воздуха до 98%.

Клапан сохраняет способность выполнять свои функции в условиях воздействия одиночных ударных нагрузок с пиковым ударным ускорением 147 м/с² (15 g) с длительностью действия ударного ускорения от 0,5 до 2 мс.

Клапан сохраняет способность выполнять свои функции в условиях синусоидальной вибрации с максимальным ускорением 19,6 м/с² (2 g) в диапазоне частот от 0,5 до 60 Гц.

Клапан обеспечивает работоспособность после аварийного повышения давления воды и воздуха в помещении до 1,5 МПа (15кгс/см²) в течение 48 часов.

Вероятность безотказной работы в течение непрерывной работы длительностью 5000 часов составляет 0,99.

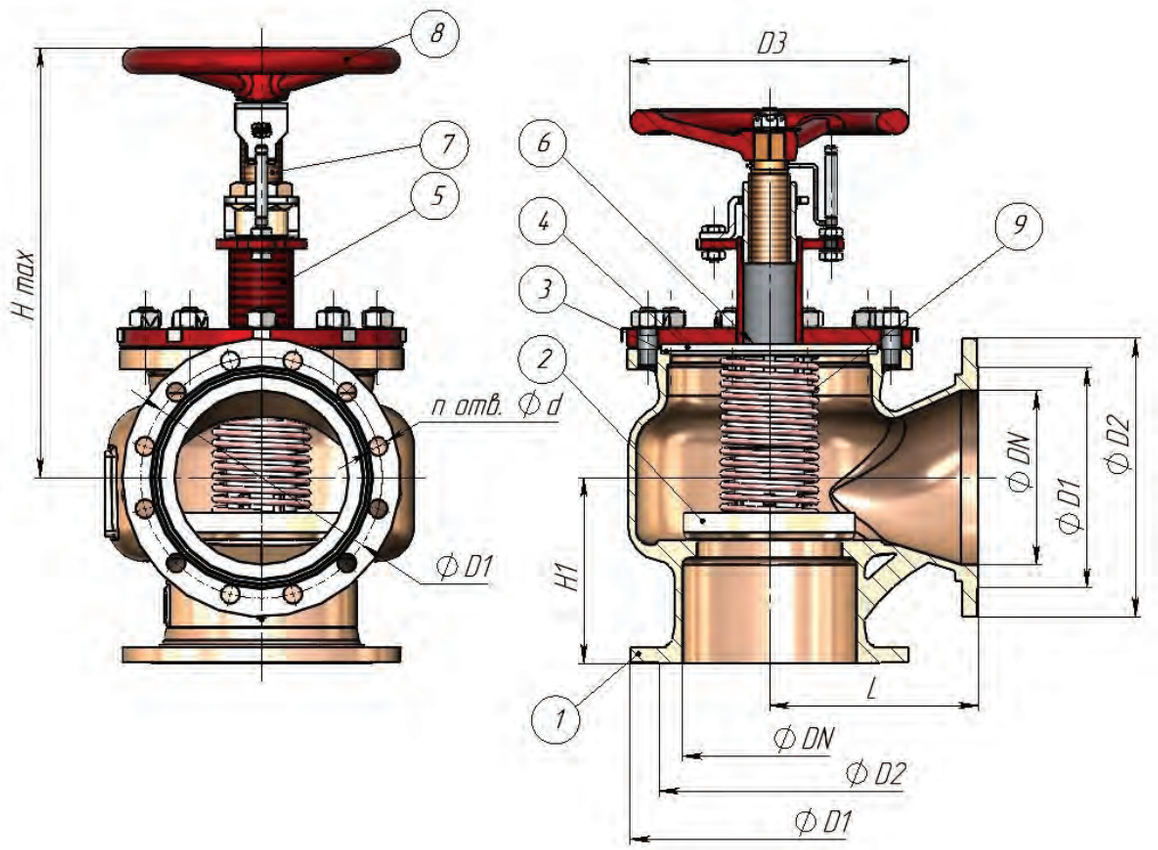

МАТЕРИАЛ ОСНОВНЫХ ДЕТАЛЕЙ

	БРОНЗОВЫЕ	ЛАТУННЫЕ
1 - Корпус	БрО8ц4	ЛЦ16К4
2 - Тарелка	БрАЖНМц9-4-4-1	БрАЖНМц9-4-4-1
3 - Прокладка крышки	Фторопласт-4	Фторопласт-4
4 - Вкладыш (коробка сальника)	БрАЖНМц9-4-4-1	БрАЖНМц9-4-4-1
5 - Крышка	Сталь 20	Сталь 20
6 - Сальник	Фторопласт-4	Фторопласт-4
7 - Шпиндель	БрАЖНМц9-4-4-1	14Х17Н2
8 - Маховик	Сталь 25Л	Сталь 25Л
9 - Пружина	ДКРНТ4,0 БрОЦ4-3	ДКРНТ4,0 БрОЦ4-3

ОСНОВНЫЕ РАЗМЕРЫ

Обозначение	DN, мм	H max, мм	H1, мм	L, мм	D, мм	D1, мм	D2, мм	D3, мм	n	d, мм	Масса, кг
ЛПАЕ.491915.002	25	190	80	80	105	73	56	120	4	16	9,5
ЛПАЕ.491915.002-01	32	187	85	85	125	83	64	120	6		9,8
ЛПАЕ.491915.002-02	40	175	90	90	125	93	74	120			10,2
ЛПАЕ.491915.002-03	50	225	95	95	135	103	84	120			10,9
ЛПАЕ.491925.002	65	195	115	115	155	123	104	120			17,6
ЛПАЕ.491925.002-01	80	190	125	125	170	138	128	120	8		18,1
ЛПАЕ.491925.002-02	100	300	135	150	190	158	138	240			35,4
ЛПАЕ.491925.002-03	125	293	155	175	215	183	164	240	10		40
ЛПАЕ.491925.002-04	150	325	160	180	240	208	190	240	12		45,4
ЛПАЕ.491935.002	200	421	185	210	295	264	247	500			88,8
ЛПАЕ.491935.002-01	250	517	225	270	365	327	297	500	14	18	142,3
ЛПАЕ.491915.002-04	25	190	80	80	105	73	56	120	4	16	9,4
ЛПАЕ.491915.002-05	32	187	85	85	125	83	64	120	6		9,7
ЛПАЕ.491915.002-06	40	175	90	90	125	93	74	120			10,1
ЛПАЕ.491915.002-07	50	225	95	95	135	103	84	120			10,8
ЛПАЕ.491925.002-05	65	195	115	115	155	123	104	120			17,5
ЛПАЕ.491925.002-06	80	190	125	125	170	138	128	120	8		17,6
ЛПАЕ.491925.002-07	100	300	135	150	190	158	138	240			35,2
ЛПАЕ.491925.002-08	125	293	155	175	215	183	164	240	10		38,8
ЛПАЕ.491925.002-09	150	325	160	180	240	208	190	240	12		43,6
ЛПАЕ.491935.002-02	200	535	185	210	295	264	247	500			117,3
ЛПАЕ.491935.002-03	250	540	225	270	365	327	297	500	14	18	137,2

Размер H max указан для положения клапана «невозврат».

ТЕХНИЧЕСКИЕ ДАННЫЕ И ХАРАКТЕРИСТИКИ

Обозначение	DN, мм	PN, кгс/см²	Проводимая среда	Материал основных деталей	Соответствие
ЛПАЕ.491915.002	25	25	Морская вода t от -2°C до +50°C	Корпус – БрО8ц4 Вкладыш, Шпиндель, Тарелка - БрАЖНМц 9-4-4-1 Крышка – Сталь 20	522-01.238
ЛПАЕ.491915.002-01	32				522-03.201
ЛПАЕ.491915.002-02	40				522-35.4150, ИТШЛ.491915.017
ЛПАЕ.491915.002-03	50				522-35.4153, ИТШЛ 491.915.011
ЛПАЕ.491925.002	65	10			522-35.4154, ИТШЛ.491925.018
ЛПАЕ.491925.002-01	80				522-35.4170, ИТШЛ.491925.022
ЛПАЕ.491925.002-02	100				522-35.4171, ИТШЛ.491925.023
ЛПАЕ.491925.002-03	125				522-35.4174, ИТШЛ.491925.017
ЛПАЕ.491925.002-04	150				522-35.4175, ИТШЛ.491925.024
ЛПАЕ.491935.002	200	6,3			522-35.4169, ИТШЛ.491935.005
ЛПАЕ.491935.002-01	250				522-35.4287, ИТШЛ.491935.003
ЛПАЕ.491915.002-04	25	25	Вода пресная t от 0°C до +100°C Нефтепродукты t от -10°C до +70°C	Корпус – ЛЦ16К4 Коробка сальника, Тарелка – БрАЖНМц 9-4-4-1 Шпиндель – 14Х17Н2 Крышка – Сталь 20	522-01.188
ЛПАЕ.491915.002-05	32				522-01.189
ЛПАЕ.491915.002-06	40				522-01.190
ЛПАЕ.491915.002-07	50				522-35.4080, ИТШЛ.491915.013
ЛПАЕ.491925.002-05	65	10			522-01.193
ЛПАЕ.491925.002-06	80				522-35.4074, ИТШЛ.491925.019
ЛПАЕ.491925.002-07	100				522-01.195
ЛПАЕ.491925.002-08	125				522-01.196
ЛПАЕ.491925.002-09	150				522-01.197
ЛПАЕ.491935.002-02	200	6,3			522-01.199
ЛПАЕ.491935.002-03	250				522-01.200

ЛПА41011

КЛАПАН НЕВОЗВРАТНЫЙ ПРОХОДНОЙ ФЛАНЦЕВЫЙ (СЕРИЯ РС)

КЛАПАН ОБЕСПЕЧИВАЕТ РАБОТОСПОСОБНОСТЬ:

- при длительных наклонах (крене) до 22,5° в любую сторону без ограничения времени воздействия наклона;

- при кратковременных наклонах в любую сторону до 30° продолжительностью наклона до 5 минут, до 45° с продолжительностью до 3 минут;

- при качке с амплитудой 45° в любом направлении и периодами колебания от 5 до 20 с;

- при температуре окружающего воздуха от 0°С до плюс 65°С и относительной влажности до 98%, а также после пребывания
при температуре от минус 40°С до 0°С без наличия среды;

- при колебаниях давления окружающего воздуха (среды) в пределах от 0,08 до 0,2 МПа (от 0,8 до 2 кгс/см²);

- после пребывания при температуре от минус 30°С до 0°С в среде «масло» и «топливо»;

- после пребывания в нерабочем состоянии в период хранения, транспортирования и монтажа при температуре окружающего воздуха от минус 40°С до плюс 50°С и относительной влажности воздуха до 98%.

Клапан сохраняет способность выполнять свои функции в условиях воздействия одиночных ударных нагрузок с пиковым ударным ускорением 147 м/с² (15 g) с длительностью действия ударного ускорения от 0,5 до 2 мс.

Клапан сохраняет способность выполнять свои функции в условиях синусоидальной вибрации с максимальным ускорением 19,6 м/с² (2 g) в диапазоне частот от 0,5 до 60 Гц.

ОБЩИЕ ДАННЫЕ

Рабочая среда	Морская вода t от -2°С до +50°С Вода пресная t от 0°С до +100°С Нефтепродукты t от -10°С до +70°С
Герметичность затвора по ГОСТ 9544-2015	при потоке среды на тарелку - по классу АА
Изготовление и поставка	ТУ 2912-001-58895243-2013
Климатическое исполнение	ОМ5 по ГОСТ 15150-69
Направление подачи среды	Под тарелку
Присоединение к трубопроводу	Фланцевое по ГОСТ 1536-76
Установочное положение	Крышкой вверх
Коэффициент гидравлического сопротивления	Не более 6
Назначенный срок службы до заводского ремонта	15 лет из них 10 лет со дня подписания приемного акта на заказ
Полный назначенный срок службы	27 лет
Назначенный ресурс до заводского ремонта	для морской воды: 1500 циклов и 30000 часов для остальных сред: 4000 циклов и 60000 часов
Полный назначенный ресурс	для морской воды: 3000 циклов и 60000 часов для остальных сред: 8000 циклов и 120000 часов
Приемка	ОТК, РМРС

Клапан обеспечивает работоспособность после аварийного повышения давления воды и воздуха в помещении до 1,5 МПа (15кгс/см²) в течение 48 часов.

Вероятность безотказной работы в течение непрерывной работы длительностью 10000 часов составляет 0,98.

БРОНЗОВЫЕ

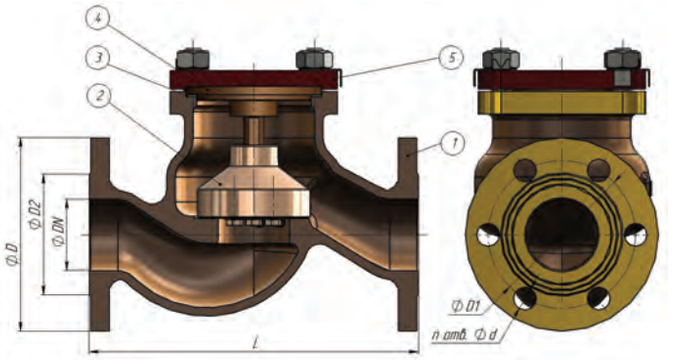

ЛАТУННЫЕ

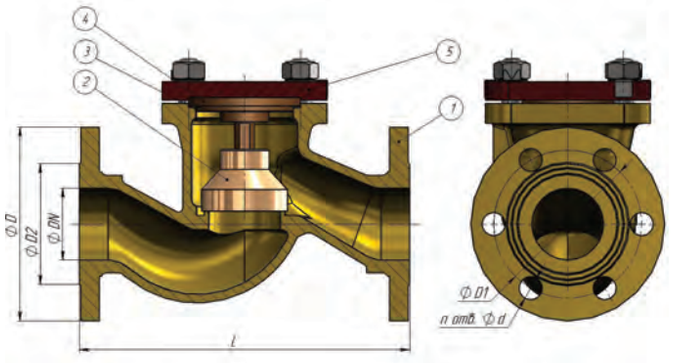

МАТЕРИАЛ ОСНОВНЫХ ДЕТАЛЕЙ

	БРОНЗОВЫЕ	ЛАТУННЫЕ
1 - Корпус	БрО8ц4	ЛЦ16К4
2 - Тарелка	БрАЖНМц9-4-4-1	БрАМц9-2
3 - Кольцо уплотнительное	ВАТИ-22	ВАТИ-44
4 - Крышка	БрАЖНМц9-4-4-1	БрАМц9-2
5 - Крышка	Сталь 20	Сталь 20

ОСНОВНЫЕ РАЗМЕРЫ

Обозначение	DN, мм	H, мм	L, мм	D, мм	D1, мм	D2, мм	D3, мм	n	d, мм	Масса, кг
ЛПА41011-025	25	85	160	105	73	56	80	4	16	4,3
ЛПА41011-032	32	90	180	115	83	64	100	6		6,5
ЛПА41011-040	40	105	200	125	93	74	100			7,4
ЛПА41011-050	50	121	230	135	103	84	140			9,4
ЛПА41011-065	65	135	290	155	123	104	140			15,2
ЛПА41011-080	80	150	310	170	138	118	180	8		19,5
ЛПА41011-100	100	165	350	190	158	138	180			25
ЛПА41011-125	125	185	400	215	183	164	200	10		35
ЛПА41011-150	150	215	480	240	208	190	200	12		44
ЛПА41011-200	200	265	600	295	264	247	320	14		79
ЛПА41011-250	250	385	750	365	327	306	320		18	114
ЛПА41011-025-01	25	85	160	105	73	56	80	4	16	3,9
ЛПА41011-032-01	32	90	180	115	83	64	100	6		6,5
ЛПА41011-040-01	40	105	200	125	93	74	100			6,6
ЛПА41011-050-01	50	121	230	135	103	84	140			8,6
ЛПА41011-065-01	65	135	290	155	123	104	140			12,9
ЛПА41011-080-01	80	150	310	170	138	118	180	8		16,5
ЛПА41011-100-01	100	165	350	190	158	138	180			23
ЛПА41011-125-01	125	185	400	215	183	164	200	10		32
ЛПА41011-150-01	150	215	480	240	208	190	200	12		40
ЛПА41011-200-01	200	265	600	295	264	247	320	14		76
ЛПА41011-250-01	250	385	750	365	327	306	320		18	103

ТЕХНИЧЕСКИЕ ДАННЫЕ И ХАРАКТЕРИСТИКИ

Обозначение	DN, мм	PN, кгс/см²	Наимено-вание	Проводимая среда	Материал основных деталей	Назначенный ресурс до заводского ремонта (Полный назначенный ресурс)	Соответствие
ЛПА41011-025	25	25	Клапан невозвратный проходной фланцевый бронзовый	Морская вода t от -2°С до +50°С	Корпус – БрО8ц4 Крышка, Тарелка - БрАЖНМц 9-4-4-1	30 тыс.ч. 1,5 тыс.ц. (60 тыс.ч. 3 тыс.ц.)	Нет аналога
ЛПА41011-032	32						Нет аналога
ЛПА41011-040	40						Нет аналога
ЛПА41011-050	50						522-35.4152 (-01, -02), ИТШЛ.494315.003 (-01, -02)
ЛПА41011-065	65	10					Нет аналога
ЛПА41011-080	80						522-35.4163 (-01, -02), ИТШЛ.494325.006 (-01, -02)
ЛПА41011-100	100						522-35.4164 (-01, -02), ИТШЛ.494325.007 (-01, -02)
ЛПА41011-125	125						522-35.4176 (-01, -02), ИТШЛ.494325.008 (-01, -02)
ЛПА41011-150	150						Нет аналога
ЛПА41011-200	200	6,3					522-35.4178 (-01, -02), ИТШЛ.494325.005 (-01, -02)
ЛПА41011-250	250						Нет аналога
ЛПА41011-025-01	25	25	Клапан невозвратный проходной фланцевый латунный	Вода пресная t от 0°С до +80°С Темные нефтепродукты, дизельное топливо t от -10°С до +70°С	Корпус – ЛЦ16К4 Крышка, Тарелка – БрАМц 9-2	60 тыс.ч. 4 тыс.ц. (120 тыс.ч. 8 тыс.ц.)	522-01.151
ЛПА41011-032-01	32						522-01.152
ЛПА41011-040-01	40						522-01.153
ЛПА41011-050-01	50						522-35.4051, ИТШЛ.494315.004
ЛПА41011-065-01	65	10					522-01.156
ЛПА41011-080-01	80						522-35.4163-03, ИТШЛ.494325.006-03
ЛПА41011-100-01	100						522-35.4164-03, ИТШЛ.494325.007-03
ЛПА41011-125-01	125						Нет аналога
ЛПА41011-150-01	150						522-01.160
ЛПА41011-200-01	200	6,3					Нет аналога
ЛПА41011-250-01	250						Нет аналога

ЛПА20010

КЛАПАН ЗАПОРНЫЙ ПРОХОДНОЙ ПОЖАРНЫЙ (СЕРИЯ РС)

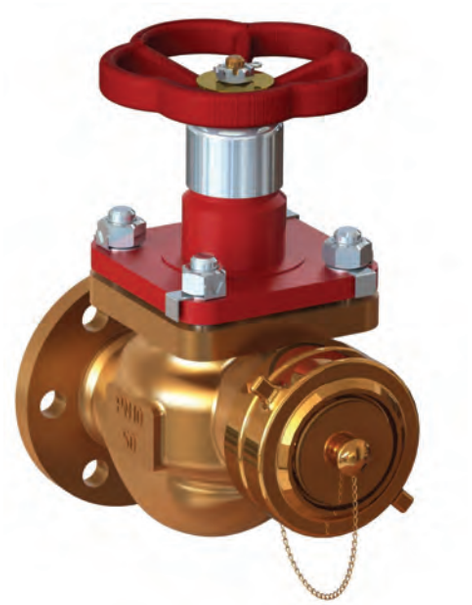

ОБЩИЕ ДАННЫЕ

Рабочая среда	Морская вода t от -2°С до +50°С Вода пресная t от 0°С до +50°С
Герметичность затвора по ГОСТ 9544-2015	Класс А
Изготовление и поставка	ТУ 2911-001-58895243-2013
Климатическое исполнение	ОМ5 по ГОСТ 15150-69
Направление подачи среды	Под тарелку клапана
Присоединение к трубопроводу	Фланцевое по ГОСТ 1536-76
Установочное положение	Любое
Коэффициент гидравлического сопротивления	Не более 6
Назначенный срок службы до заводского ремонта	18 лет из них 10 лет со дня подписания приемного акта на заказ
Полный назначенный срок службы	35 лет
Назначенный ресурс до заводского ремонта	1500 циклов и 30000 часов с увелич. ср. сл.: 3000 циклов и 50000 часов
Полный назначенный ресурс	3000 циклов и 60000 часов с увелич. ср. сл.: 6000 циклов и 100000 часов
Приемка	ОТК, РМРС, ВП

КЛАПАН ОБЕСПЕЧИВАЕТ РАБОТОСПОСОБНОСТЬ:

- при длительных наклонах (крене) до 22,5° в любую сторону без ограничения времени воздействия наклона;

- при кратковременных наклонах в любую сторону до 30° продолжительностью наклона до 5 минут, до 45° с продолжительностью до 3 минут;

- при качке с амплитудой 45° в любом направлении и периодами колебания от 5 до 20 с;

- при температуре окружающего воздуха от 0°С до плюс 65°С и относительной влажности до 98%, а также после пребывания при температуре от минус 40°С до 0°С без наличия среды;

- при колебаниях давления окружающего воздуха (среды) в пределах от 0,08 до 0,2 МПа (от 0,8 до 2 кгс/см²);

- после пребывания при температуре от минус 30°С до 0°С в среде - «масло» и «топливо»;

- после пребывания в нерабочем состоянии в период хранения, транспортирования и монтажа при температуре окружающего воздуха от минус 40°С до плюс 50°С и относительной влажности воздуха до 98%.

Клапан сохраняет способность выполнять свои функции в условиях воздействия одиночных ударных нагрузок с пиковым ударным ускорением 147 м/с² (15 g) с длительностью действия ударного ускорения от 0,5 до 2 мс.

Клапан сохраняет способность выполнять свои функции в условиях синусоидальной вибрации с максимальным ускорением 19,6 м/с² (2 g) в диапазоне частот от 0,5 до 60 Гц.

Клапан обеспечивает работоспособность после аварийного повышения давления воды и воздуха в помещении до 1,5 МПа (15кгс/см²) в течение 48 часов.

Вероятность безотказной работы в течение непрерывной работы длительностью 10000 часов составляет 0,99.

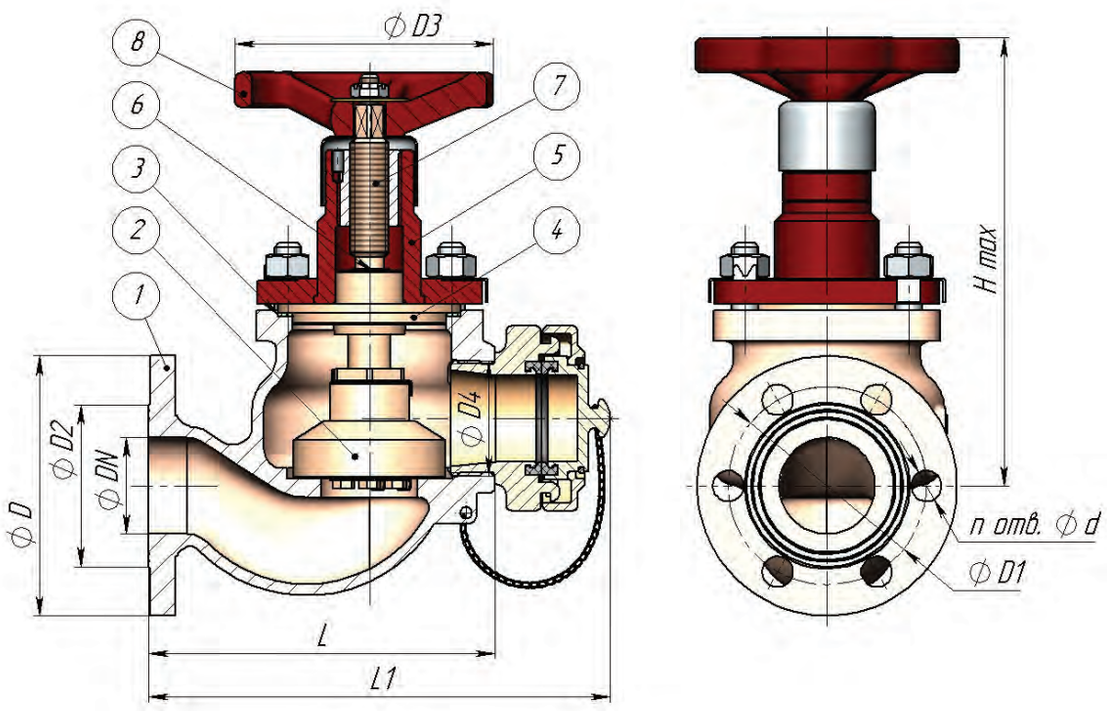

МАТЕРИАЛ ОСНОВНЫХ ДЕТАЛЕЙ

1 - Корпус	БрО8ц4
2 - Тарелка	БрАЖНМц9-4-4-1
3 - Кольцо уплотнительное	ВАТИ-22
4 - Вкладыш	БрАЖНМц9-4-4-1
5 - Крышка	Сталь 20
6 - Кольцо уплотнительное	ИРП-1136
7 - Шпиндель	БрАЖНМц9-4-4-1 / Сплав 3М (для исполнения с увеличенным сроком службы)
8 - Маховик	Сталь 25Л

ОСНОВНЫЕ РАЗМЕРЫ

Обозначение	DN, мм	H max, мм	L, мм	L1, мм	D, мм	D1, мм	D2, мм	D3, мм	D4, мм	n	d, мм	Масса, кг
ЛПА20010-032	32	155	150	210	115	83	64	100	G2”-B	6	16	6,1
ЛПА20010-050	50	233	180	240	135	103	84	140				10,9
ЛПА20010-065	65	230	220	282	155	123	104	140	G2 1/2”-B			17,4
ЛПА20010-032-01	32	155	150	210	115	83	64	100	G2”-B			6,1
ЛПА20010-050-01	50	233	180	240	135	103	84	140				10,2
ЛПА20010-065-01	65	230	220	282	155	123	104	140	G2 1/2”-B			17,0
ЛПА20010-032-02	32	155	150	210	115	83	64	100	G2”-B			6,0
ЛПА20010-050-02	50	233	180	240	135	103	84	140				10,9
ЛПА20010-065-02	65	230	220	282	155	123	104	140	G2 1/2”-B			18,0

Размер H max указан для положения клапана «открыто».
Масса клапана указана без учёта массы гайки и заглушки.
Быстросмыкающиеся гайки и заглушки к быстросмыкающимся гайкам поставляются отдельно (см. стр 81)

ТЕХНИЧЕСКИЕ ДАННЫЕ И ХАРАКТЕРИСТИКИ

Обозначение	DN, мм	PN, кгс/см²	Наимено-вание	Проводимая среда	Материал основных деталей	Назначенный ресурс до заводского ремонта (Полный назначенный ресурс)	Соответствие
ЛПА20010-032	32	10	Клапан запорный пожарный проходной	Вода пресная t от 0°C до +50°C Вода морская t от -2°C до +50°C	Корпус – БрО8ц4 Шпиндель, Тарелка - БрАЖНМц 9-4-4-1 Крышка - Сталь 20	30 тыс.ч. 1,5 тыс.ц. (60 тыс.ч. 3 тыс.ц.)	595-35.090-01 (-02), ИТШЛ.491116.001-01 (-02)
ЛПА20010-050	50						595-35.088-01 (-02), ИТШЛ.491126.006-01 (-02)
ЛПА20010-065	65						595-35.096-01, ИТШЛ.491126.001-01
ЛПА20010-032-01	32		Клапан запор-ный пожарный проходной с увеличенным сроком службы		Корпус – БрО8ц4 Седло, Шпиндель – Сплав 3М Тарелка – БрАЖНМц 9-4-4-1 Крышка - Сталь 20	50 тыс.ч. 3 тыс.ц. (100 тыс.ч. 6 тыс.ц.)	595-35.090, ИТШЛ.491116.001
ЛПА20010-050-01	50						595-35.088, ИТШЛ.491126.006
ЛПА20010-065-01	65						595-35.096, ИТШЛ.491126.001
ЛПА20010-032-02	32		Клапан запорный пожарный проходной маломагнитный		Корпус – БрО8ц4 Шпиндель, Тарелка - БрАЖНМц 9-4-4-1 Крышка - ЛЦ16К4	30 тыс.ч. 1,5 тыс.ц. (60 тыс.ч. 3 тыс.ц.)	595-35.090-03, ИТШЛ.491116.001-03
ЛПА20010-050-02	50						595-35.088-03, ИТШЛ.491216.006-03
ЛПА20010-065-02	65						595-35.096-02, ИТШЛ.491126.001-02

ЛПА20011

КЛАПАН ЗАПОРНЫЙ УГЛОВОЙ ПОЖАРНЫЙ (СЕРИЯ РС)

ОБЩИЕ ДАННЫЕ

Рабочая среда	Морская вода t от -2°С до +50°С Вода пресная t от 0°С до +50°С
Герметичность затвора по ГОСТ 9544-2015	Класс А
Изготовление и поставка	ТУ 2911-001-58895243-2013
Климатическое исполнение	ОМ5 по ГОСТ 15150-69
Направление подачи среды	Под тарелку клапана
Присоединение к трубопроводу	Фланцевое по ГОСТ 1536-76
Установочное положение	Любое
Коэффициент гидравлического сопротивления	Не более 6
Назначенный срок службы до заводского ремонта	15 лет из них 10 лет со дня подписания приемного акта на заказ
Полный назначенный срок службы	27 лет
Назначенный ресурс до заводского ремонта	1500 циклов и 30000 часов с увелич. ср. сл.: 3000 циклов и 50000 часов
Полный назначенный ресурс	3000 циклов и 60000 часов с увелич. ср. сл.: 6000 циклов и 100000 часов
Приемка	ОТК, РМРС

КЛАПАН ОБЕСПЕЧИВАЕТ РАБОТОСПОСОБНОСТЬ:

- при длительных наклонах (крене) до 22,5° в любую сторону без ограничения времени воздействия наклона;

- при кратковременных наклонах в любую сторону до 30° продолжительностью наклона до 5 минут, до 45° с продолжительностью до 3 минут;

- при качке с амплитудой 45° в любом направлении и периодами колебания от 5 до 20 с;

- при температуре окружающего воздуха от 0°С до плюс 65°С и относительной влажности до 98%, а также после пребывания при температуре от минус 40°С до 0°С без наличия среды;

- при колебаниях давления окружающего воздуха (среды) в пределах от 0,08 до 0,2 МПа (от 0,8 до 2 кгс/см²);

- после пребывания при температуре от минус 30°С до 0°С в среде «масло» и «топливо»;

- после пребывания в нерабочем состоянии в период хранения, транспортирования и монтажа при температуре окружающего воздуха от минус 40°С до плюс 50°С и относительной влажности воздуха до 98%.

Клапан сохраняет способность выполнять свои функции в условиях воздействия одиночных ударных нагрузок с пиковым ударным ускорением 147 м/с² (15 g) с длительностью действия ударного ускорения от 0,5 до 2 мс.

Клапан сохраняет способность выполнять свои функции в условиях синусоидальной вибрации с максимальным ускорением 19,6 м/с² (2 g) в диапазоне частот от 0,5 до 60 Гц.

Клапан обеспечивает работоспособность после аварийного повышения давления воды и воздуха в помещении до 1,5 МПа (15кгс/см²) в течение 48 часов.

Вероятность безотказной работы в течение непрерывной работы длительностью 10000 часов составляет 0,98.

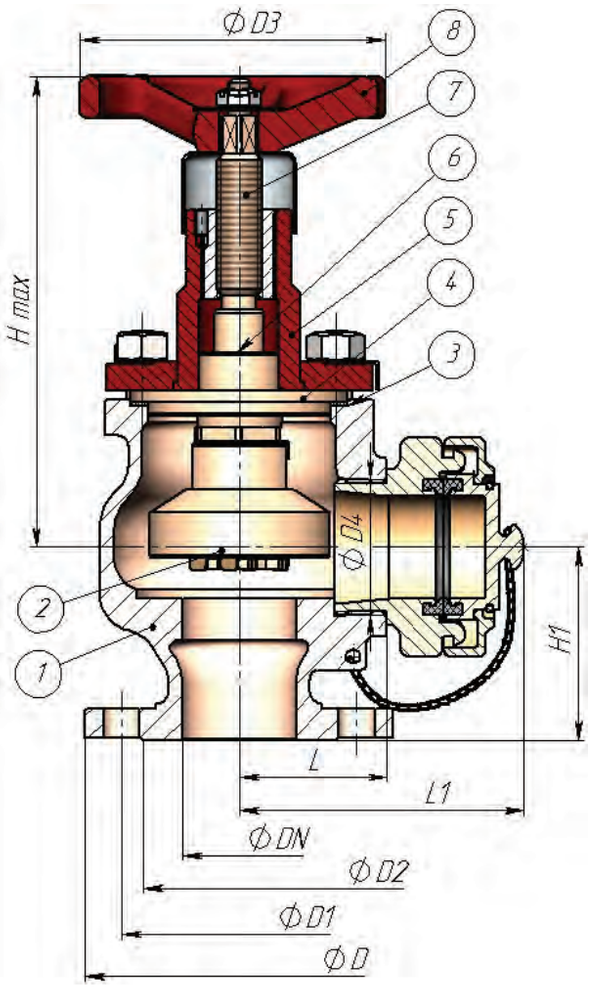

МАТЕРИАЛ ОСНОВНЫХ ДЕТАЛЕЙ

1 - Корпус	БрО8ц4
2 - Тарелка	БрАЖНМц9-4-4-1 / ИРП3012
3 - Кольцо уплотнительное	ВАТИ-22
4 - Вкладыш (коробка сальника)	БрАЖНМц9-4-4-1
5 - Крышка	Сталь 20
6 - Кольцо уплотнительное	ИРП-1136
7 - Шпиндель	БрАЖНМц9-4-4-1 / Сплав 3М (для исполнения с увеличенным сроком службы)
8 - Маховик	Сталь 25Л

ОСНОВНЫЕ РАЗМЕРЫ

Обозначение	DN, мм	H max, мм	H1, мм	L, мм	L1, мм	D, мм	D1, мм	D2, мм	D3, мм	D4, мм	n	d, мм	Масса, кг
ЛПА20011-032	32	135	85	60	120	115	83	64	100	G2”-B	6	16	6,1
ЛПА20011-050	50	207	85	65	125	135	103	84	140				10,9
ЛПА20011-065	65	200	95	75	136	155	123	104	140	G2 1/2”-B			17,4
ЛПА20011-032-01	32	135	85	60	120	115	83	64	100	G2”-B			6,1
ЛПА20011-050-01	50	207	85	65	125	135	103	84	140				10,2
ЛПА20011-065-01	65	200	95	75	136	155	123	104	140	G21 /2”-B			17,0
ЛПА20011-032-02	32	135	85	60	120	115	83	64	100	G2”-B			6,0
ЛПА20011-050-02	50	207	85	65	125	135	103	84	140				10,9
ЛПА20011-065-02	65	200	95	75	136	155	123	104	140	G2 1/2”-B			18,0

Размер H max указан для положения клапана «открыто».
Масса клапана указана без учёта массы гайки и заглушки.
Быстросмыкающиеся гайки и заглушки к быстросмыкающимся гайкам поставляются отдельно (см. стр 81)

ТЕХНИЧЕСКИЕ ДАННЫЕ И ХАРАКТЕРИСТИКИ

Обозначение	DN, мм	PN, кгс/см²	Наименование	Проводимая среда	Материал основных деталей	Назначенный ресурс до заводского ремонта (Полный назначенный ресурс)	Соответствие
ЛПА20011-032	32	10	Клапан запорный пожарный угловой	Вода пресная t от 0°C до +50°C Вода морская t от -2°C до +50°C	Корпус – БрО8ц4 Шпиндель, Тарелка - БрАЖНМц 9-4-4-1 Крышка - Сталь 20	30 тыс.ч. 1,5 тыс.ц. (60 тыс.ч. 3 тыс.ц.)	595-03.089-01 (-02), ИТШЛ.491216.007-01 (-02)
ЛПА20011-050	50						595-35.087-01 (-02), ИТШЛ.491216.005-01 (-02)
ЛПА20011-065	65						595-35.086-01 (-02), ИТШЛ.491226.001-01 (-02)
ЛПА20011-032-01	32		Клапан запорный пожарный угловой с увеличенным сроком службы		Корпус – БрО8ц4 Седло, Шпиндель – Сплав 3М Тарелка – БрАЖНМц 9-4-4-1 Крышка - Сталь 20	50 тыс.ч. 3 тыс.ц. (100 тыс.ч. 6 тыс.ц.)	595-03.089, ИТШЛ.491216.007
ЛПА20011-050-01	50						595-35.087, ИТШЛ.491216.005
ЛПА20011-065-01	65						595-35.086, ИТШЛ.491226.001
ЛПА20011-032-02	32		Клапан запорный пожарный угловой маломагнитный		Корпус – БрО8ц4 Шпиндель, Тарелка - БрАЖНМц 9-4-4-1 Крышка - ЛЦ16К4	30 тыс.ч. 1,5 тыс.ц. (60 тыс.ч. 3 тыс.ц.)	595-03.089-03, ИТШЛ.491216.007-03
ЛПА20011-050-02	50						595-35.087-03, ИТШЛ.491216.005-03
ЛПА20011-065-02	65						595-35.086-03, ИТШЛ.491226.001-03

ЛПАЕ.491116

КЛАПАН ЗАПОРНЫЙ ПРОХОДНОЙ ПОЖАРНЫЙ (СЕРИЯ ВТ)

ОБЩИЕ ДАННЫЕ

Рабочая среда	Морская вода t от -2°C до +50°C Вода пресная t от 0°C до +100°C
Герметичность затвора по ГОСТ 9544-2015	Класс А
Изготовление и поставка	ТУ 28.14.13.110-002-58895243-2018
Климатическое исполнение	ОМ5 по ГОСТ 15150-69
Направление подачи среды	Под тарелку клапана
Присоединение к трубопроводу	Фланцевое по ГОСТ 1536-76
Установочное положение	Любое
Коэффициент гидравлического сопротивления	Не более 6
Назначенный срок службы до заводского ремонта	18 лет из них 10 лет со дня подписания приемного акта на заказ
Полный назначенный срок службы	35 лет
Назначенный ресурс до заводского ремонта	6000 циклов и 90000 часов
Полный назначенный ресурс	12000 циклов и 180000 часов
Приемка	ОТК, РМРС, ВП

КЛАПАН ОБЕСПЕЧИВАЕТ РАБОТОСПОСОБНОСТЬ:

- при длительных наклонах (крене) до 22,5° в любую сторону без ограничения времени воздействия наклона;

- при кратковременных наклонах в любую сторону до 30° продолжительностью наклона до 5 минут, до 45° с продолжительностью до 3 минут;

- при качке с амплитудой 45° в любом направлении и периодами колебания от 5 до 20 с;

- при температуре окружающего воздуха от 0°C до плюс 65°C и относительной влажности до 98%, а также после пребывания при температуре от минус 40°C до 0°C без наличия среды;

- при колебаниях давления окружающего воздуха (среды) в пределах от 0,08 до 0,2 МПа (от 0,8 до 2 кгс/см²);

- после пребывания при температуре от минус 30°C до 0°C в среде - «масло» и «топливо»;

- после пребывания в нерабочем состоянии в период хранения, транспортирования и монтажа при температуре окружающего воздуха от минус 40°C до плюс 50°C и относительной влажности воздуха до 98%.

Клапан сохраняет способность выполнять свои функции в условиях воздействия одиночных ударных нагрузок в соответствии с уровнем 1 по ОСТ В5Р.4346-93.

Клапан сохраняет способность выполнять свои функции в условиях воздействия механических вибрационных нагрузок в соответствии с ОСТ В5Р.4347-93 по группе А.

Клапан обеспечивает работоспособность после аварийного повышения давления воды и воздуха в помещении до 1,5 МПа (15,3 кгс/см²) в течение 48 часов.

Вероятность безотказной работы в течение непрерывной работы длительностью 10000 часов составляет 0,99.

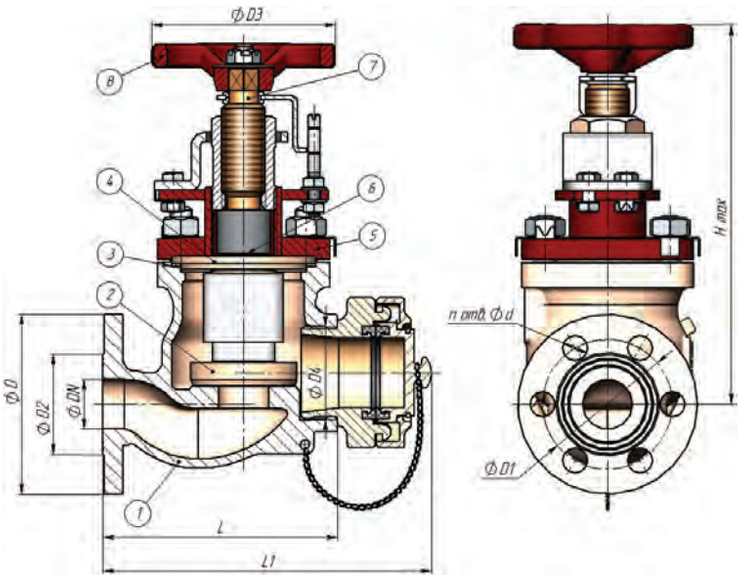

МАТЕРИАЛ ОСНОВНЫХ ДЕТАЛЕЙ

1 - Корпус	БрО8ц4
2 - Тарелка	БрАЖНМц9-4-4-1 / Фторопласт-4
3 - Прокладка крышки	Фторопласт-4
4 - Вкладыш (коробка сальника)	БрАЖНМц9-4-4-1
5 - Крышка	Сталь 20
6 - Сальник	Фторопласт-4
7 - Шпиндель	БрАЖНМц9-4-4-1
8 - Маховик	Сталь 25Л

ОСНОВНЫЕ РАЗМЕРЫ

Обозначение	DN, мм	H max, мм	L, мм	L1, мм	D, мм	D1, мм	D2, мм	D3, мм	D4, мм	n	d, мм	Масса, кг
ЛПАЕ.491116.001	32	245	150	210	115	83	64	100	G2"-B	6	16	9
ЛПАЕ.491116.001-01	50	250	180	240	135	103	84	140				10
ЛПАЕ.491116.002	65	255	230	291	155	123	104	140	G2 1/2"-B			17

Размер H max указан для положения клапана «открыто». Масса клапана указана без учёта массы гайки и заглушки.
Быстросмыкающиеся гайки и заглушки к быстросмыкающимся гайкам поставляются отдельно (см. стр 81)

ТЕХНИЧЕСКИЕ ДАННЫЕ И ХАРАКТЕРИСТИКИ

Обозначение	DN, мм	PN, кгс/см²	Проводимая среда	Материал основных деталей	Соответствие
ЛПАЕ.491116.001	32	16	Вода пресная t от 0°C до +100°C Вода морская t от -2°C до +50°C	Корпус – БрО8ц4 Тарелка, Вкладыш, Шпиндель - БрАЖНМц 9-4-4-1 Крышка - Сталь 20	595-35.090 (-01, -02), ИТШЛ.491116.001 (-01, -02), 595-03.007
ЛПАЕ.491116.001-01	50				595-35.088 (-01, -02), ИТШЛ.491126.006 (-01, -02), 595-03.009
ЛПАЕ.491116.002	65	10			595-35.096 (-01), ИТШЛ.491126.001 (-01), 595-03.011

ЛПАЕ.491216

КЛАПАН ЗАПОРНЫЙ УГЛОВОЙ ПОЖАРНЫЙ (СЕРИЯ ВТ)

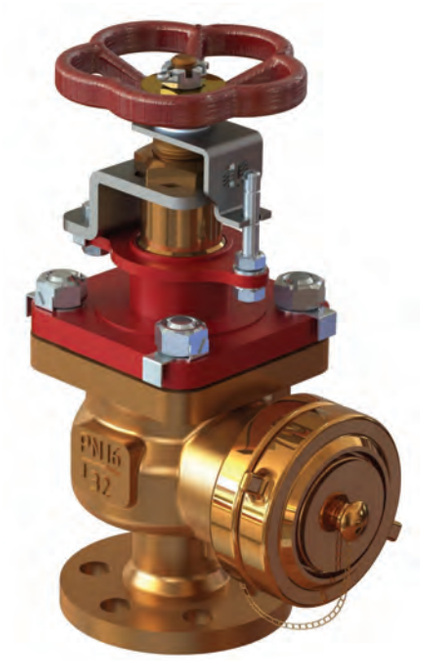

ОБЩИЕ ДАННЫЕ

Рабочая среда	Морская вода t от -2°C до +50°C Вода пресная t от 0°C до +100°C
Герметичность затвора по ГОСТ 9544-2015	Класс А
Изготовление и поставка	ТУ 28.14.13.110-002-58895243-2018
Климатическое исполнение	ОМ5 по ГОСТ 15150-69
Направление подачи среды	Под тарелку клапана
Присоединение к трубопроводу	Фланцевое по ГОСТ 1536-76
Установочное положение	Любое
Коэффициент гидравлического сопротивления	Не более 6
Назначенный срок службы до заводского ремонта	18 лет из них 10 лет со дня подписания приемного акта на заказ
Полный назначенный срок службы	35 лет
Назначенный ресурс до заводского ремонта	6000 циклов и 90000 часов
Полный назначенный ресурс	12000 циклов и 180000 часов
Приемка	ОТК, РМРС, ВП

КЛАПАН ОБЕСПЕЧИВАЕТ РАБОТОСПОСОБНОСТЬ:

- при длительных наклонах (крене) до 22,5° в любую сторону без ограничения времени воздействия наклона;

- при кратковременных наклонах в любую сторону до 30° продолжительностью наклона до 5 минут, до 45° с продолжительностью до 3 минут;

- при качке с амплитудой 45° в любом направлении и периодами колебания от 5 до 20 с;

- при температуре окружающего воздуха от 0°C до плюс 65°C и относительной влажности до 98%, а также после пребывания при температуре от минус 40°C до 0°C без наличия среды;

- при колебаниях давления окружающего воздуха (среды) в пределах от 0,08 до 0,2 МПа (от 0,8 до 2 кгс/см²);

- после пребывания при температуре от минус 30°C до 0°C в среде - «масло» и «топливо»;

- после пребывания в нерабочем состоянии в период хранения, транспортирования и монтажа при температуре окружающего воздуха от минус 40°C до плюс 50°C и относительной влажности воздуха до 98%.

Клапан сохраняет способность выполнять свои функции в условиях воздействия одиночных ударных нагрузок в соответствии с уровнем 1 по ОСТ В5Р.4346-93.

Клапан сохраняет способность выполнять свои функции в условиях воздействия механических вибрационных нагрузок в соответствии с ОСТ В5Р.4347-93 по группе А.

Клапан обеспечивает работоспособность после аварийного повышения давления воды и воздуха в помещении до 1,5 МПа (15,3 кгс/см²) в течение 48 часов.

Вероятность безотказной работы в течение непрерывной работы длительностью 10000 часов составляет 0,99.

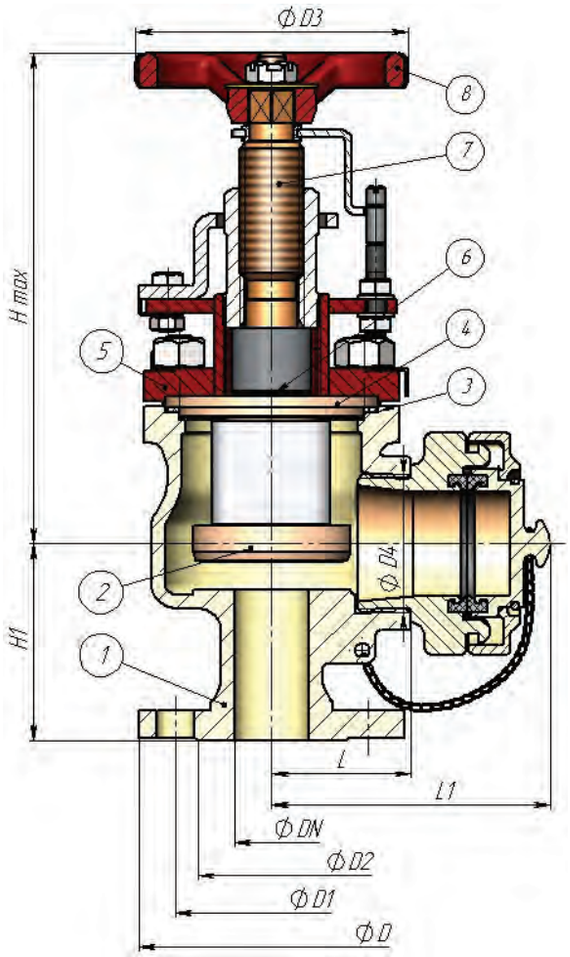

МАТЕРИАЛ ОСНОВНЫХ ДЕТАЛЕЙ

1 - Корпус	БрО8ц4
2 - Тарелка	БрАЖНМц9-4-4-1 / Фторопласт-4
3 - Прокладка крышки	Фторопласт-4
4 - Вкладыш (коробка сальника)	БрАЖНМц9-4-4-1
5 - Крышка	Сталь 20
6 - Сальник	Фторопласт-4
7 - Шпиндель	БрАЖНМц9-4-4-1
8 - Маховик	Сталь 25Л

ОСНОВНЫЕ РАЗМЕРЫ

Обозначение	DN, мм	H max, мм	H, мм	L, мм	L1, мм	D, мм	D1, мм	D2, мм	D3, мм	D4, мм	n	d, мм	Масса, кг
ЛПАЕ.491216.001	32	215	60	120	115	83	64	100	100	G2"-B	6	16	8,5
ЛПАЕ.491216.001-01	50		65	125	135	103	84	140	140				9
ЛПАЕ.491216.002	65		85	146	155	123	104	140	140	G2 1/2"-B			15

Размер H max указан для положения клапана «открыто». Масса клапана указана без учёта массы гайки и заглушки.
Быстросмыкающиеся гайки и заглушки к быстросмыкающимся гайкам поставляются отдельно (см. стр 81)

ТЕХНИЧЕСКИЕ ДАННЫЕ И ХАРАКТЕРИСТИКИ

Обозначение	DN, мм	PN, кгс/см²	Проводимая среда	Материал основных деталей	Соответствие
ЛПАЕ.491216.001	32	16	Вода пресная t от 0°C до +50°C Вода морская t от -2°C до +100°C	Корпус – БрО8ц4 Тарелка, Вкладыш, Шпиндель -БрАЖНМц 9-4-4-1 Крышка - Сталь 20	595-03.089 (-01, -02), ИТШЛ.491216.007 (-01, -02), 595-03.006
ЛПАЕ.491216.001-01	50				595-35.087 (-01, -02), ИТШЛ.491216.005 (-01, -02), 595-03.008
ЛПАЕ.491216.002	65	10			595-35.086 (-01, -02), ИТШЛ.491226.001 (-01, -02), 595-03.010

ЛПАЕ.302638

БЫСТРОСМЫКАЮЩИЕСЯ ГАЙКИ И ЗАГЛУШКИ К БЫСТРОСМЫКАЮЩИМСЯ ГАЙКАМ

ТЕХНИЧЕСКИЕ ДАННЫЕ И ХАРАКТЕРИСТИКИ

DN	PN (кгс/см²)	Материал деталей	Наименование	Обозначение	Соответствие	Проводимая среда
50	16	БрАЖНМц 9-4-4-1	Гайка быстросмыкающаяся рукавная	ЛПАЕ.302638.003	ИТШЛ.364844.010 (ВН557-84)	Морская вода t от -2°С до +50°С Вода пресная t от 0°С до +50°С
50	16		Гайка быстросмыкающаяся цапковая	ЛПАЕ.302638.002	ИТШЛ.364844.006 (ВН557-78)	
50	16		Гайка быстросмыкающаяся муфтовая	ЛПАЕ.302638.004	ИТШЛ.364844.002 (ВН557-66)	
65	10		Гайка быстросмыкающаяся рукавная	ЛПАЕ.302638.003-01	ИТШЛ.364844.011 (ВН557-88)	
65	10		Гайка быстросмыкающаяся цапковая	ЛПАЕ.302638.002-01	ИТШЛ.364844.007 (ВН557-80)	
65	10		Гайка быстросмыкающаяся муфтовая	ЛПАЕ.302638.004-01	ИТШЛ.364844.003 (ВН557-70)	
50	16		Заглушка к быстросмыкающейся гайке	ЛПАЕ.305364.001	ИТШЛ.364844.014 (ВН557-96)	
65	10		Заглушка к быстросмыкающейся гайке	ЛПАЕ.305364.001-01	ИТШЛ.364844.015 (ВН557-99)	

ЛПА20050

КИНГСТОН ДОННЫЙ (СЕРИЯ РС)

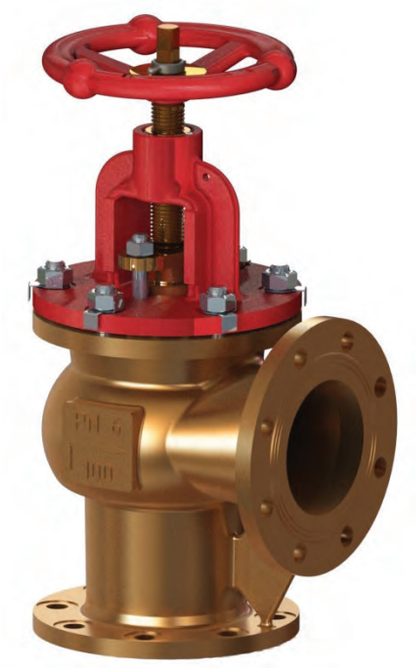

ОБЩИЕ ДАННЫЕ

Рабочая среда	Морская вода t от -2°С до +50°С
Герметичность затвора по ГОСТ 9544-2015	Класс А
Изготовление и поставка	ТУ 2915-001-58895243-2013
Климатическое исполнение	ОМ5 по ГОСТ 15150-69
Направление подачи среды	Под тарелку кингстона
Присоединение к трубопроводу	Фланцевое по ГОСТ 1536-76
Установочное положение	Любое
Коэффициент гидравлического сопротивления	Не более 6
Назначенный срок службы до заводского ремонта	15 лет из них 10 лет со дня подписания приемного акта на заказ
Полный назначенный срок службы	27 лет
Назначенный ресурс до заводского ремонта	3000 циклов и 50000 часов
Полный назначенный ресурс	6000 циклов и 100000 часов
Приемка	ОТК, РМРС

КИНГСТОН ОБЕСПЕЧИВАЕТ РАБОТОСПОСОБНОСТЬ:

- при длительных наклонах (крене) до 22,5° в любую сторону без ограничения времени воздействия наклона;

- при кратковременных наклонах в любую сторону до 30° продолжительностью наклона до 5 минут, до 45° с продолжительностью до 3 минут;

- при качке с амплитудой 45° в любом направлении и периодами колебания от 5 до 20 с;

- при температуре окружающего воздуха от 0°С до плюс 65°С и относительной влажности до 98%, а также после пребывания при температуре от минус 40°С до 0°С без наличия среды;

- при колебаниях давления окружающего воздуха (среды) в пределах от 0,08 до 0,2 МПа (от 0,8 до 2 кгс/см²);

- после пребывания при температуре от минус 30°С до 0°С в среде «масло» и «топливо»;

- после пребывания в нерабочем состоянии в период хранения, транспортирования и монтажа при температуре окружающего воздуха от минус 40°С до плюс 50°С и относительной влажности воздуха до 98%.

Кингстон сохраняет способность выполнять свои функции в условиях воздействия одиночных ударных нагрузок в соответствии с уровнем 1 по ОСТ В5Р.4346-93.

Кингстон сохраняет способность выполнять свои функции в условиях воздействия механических вибрационных нагрузок в соответствии с ОСТ В5Р.4347-93 по группе А.

Кингстон обеспечивает работоспособность после аварийного повышения давления воды и воздуха в помещении до 1,5 МПа (15,3 кгс/см²) в течение 48 часов.

Вероятность безотказной работы в течение непрерывной работы длительностью 5000 часов составляет 0,98.

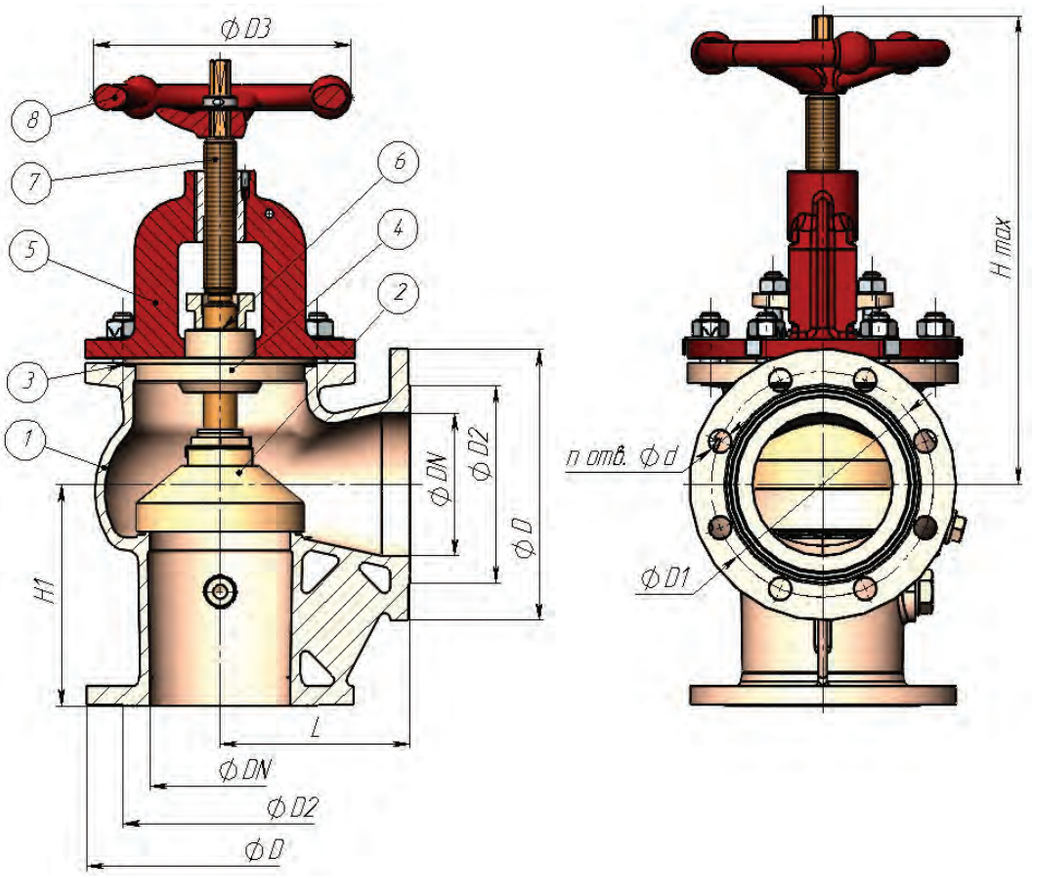

МАТЕРИАЛ ОСНОВНЫХ ДЕТАЛЕЙ

1 - Корпус	БрО8ц4
2 - Тарелка	БрАЖНМц9-4-4-1
3 - Кольцо уплотнительное	ВАТИ-22
4 - Коробка сальника	БрАЖНМц9-4-4-1
5 - Стойка	Сталь 25Л
6 - Сальниковая набивка	ВАТИ 320Ф
7 - Шпиндель	БрАЖНМц9-4-4-1
8 - Маховик	Сталь 25Л

ОСНОВНЫЕ РАЗМЕРЫ

Обозначение	DN, мм	H max, мм	H1, мм	L, мм	D, мм	D1, мм	D2, мм	D3, мм	n	d, мм	Масса, кг
ЛПА20050-025	25	200	105	85	105	73	56	120	4	16	7,5
ЛПА20050-050	50	215	120	90	135	103	84	140	6		9,5
ЛПА20050-080	80	264	140	120	170	138	118	180	8		17,9
ЛПА20050-100	100	320	155	135	190	158	138	180			26,7
ЛПА20050-125	125	315	200	150	215	183	164	180	10		33,4
ЛПА20050-150	150	357	220	170	240	208	190	200	12		46,3
ЛПА20050-200	200	452	245	200	295	264	247	250			83,2
ЛПА20050-250	250	520	300	245	365	327	306	300	14	18	120,0

Размер H max указан для положения кингстона «открыто».

ТЕХНИЧЕСКИЕ ДАННЫЕ И ХАРАКТЕРИСТИКИ

Обозначение	DN, мм	PN, кгс/см²	Проводимая среда	Материал основных деталей	Соответствие
ЛПА20050-025	25	6,3	Вода морская t от -2°C до +50°C	Корпус – БрО8ц4 Тарелка, Вкладыш, Шпиндель - БрАЖНМц 9-4-4-1 Стойка - Сталь 25Л	527-35.076
ЛПА20050-050	50				527-35.1165 (-01), ИТШЛ.491215.010 (-01)
ЛПА20050-080	80				527-35.1166 (-01), ИТШЛ.491225.011 (-01)
ЛПА20050-100	100				527-35.1167 (-01), ИТШЛ.491225.012 (-01)
ЛПА20050-125	125	2,5			527-35.1168 (-01), ИТШЛ.491225.013 (-01)
ЛПА20050-150	150				527-35.1169 (-01), ИТШЛ.491215.014 (-01)
ЛПА20050-200	200				527-35.1170 (-01), ИТШЛ.491225.015 (-01)
ЛПА20050-250	250				527-35.1171 (-01), ИТШЛ.491235.001 (-01)

ЛПАЕ.4912

КИНГСТОН ДОННЫЙ (СЕРИЯ ВТ)

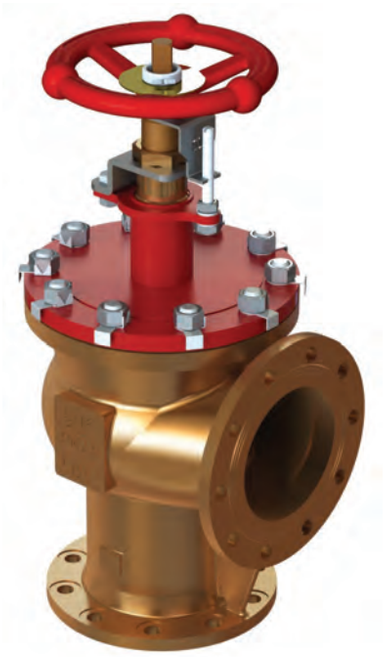

ОБЩИЕ ДАННЫЕ

Рабочая среда	Морская вода t от -2°C до +50°C
Герметичность затвора по ГОСТ 9544-2015	Класс А
Изготовление и поставка	28.14.13.110-001-58895243-2020
Климатическое исполнение	ОМ5 по ГОСТ 15150-69
Направление подачи среды	Под тарелку
Присоединение к трубопроводу	Фланцевое по ГОСТ 1536-76
Установочное положение	Любое
Коэффициент гидравлического сопротивления	Не более 6
Назначенный срок службы до заводского ремонта	18 лет из них 10 лет со дня подписания приемного акта на заказ
Полный назначенный срок службы	35 лет
Назначенный ресурс до заводского ремонта	6000 циклов и 90000 часов
Полный назначенный ресурс	12000 циклов и 180000 часов
Приемка	ОТК, РМРС, ВП

КИНГСТОН ОБЕСПЕЧИВАЕТ РАБОТОСПОСОБНОСТЬ:

- при длительных наклонах (крене) до 22,5° в любую сторону без ограничения времени воздействия наклона;

- при кратковременных наклонах в любую сторону до 30° продолжительностью наклона до 5 минут, до 45° с продолжительностью до 3 минут;

- при качке с амплитудой 45° в любом направлении и периодами колебания от 5 до 20 с;

- при температуре окружающего воздуха от 0°C до плюс 65°C и относительной влажности до 98%, а также после пребывания при температуре от минус 40°C до 0°C без наличия среды;

- при колебаниях давления окружающего воздуха (среды) в пределах от 0,08 до 0,2 МПа (от 0,8 до 2 кгс/см²);

- после пребывания при температуре от минус 30°C до 0°C в среде - «масло» и «топливо»;

- после пребывания в нерабочем состоянии в период хранения, транспортирования и монтажа при температуре окружающего воздуха от минус 40°C до плюс 50°C и относительной влажности воздуха до 98%.

Кингстон сохраняет способность выполнять свои функции в условиях воздействия одиночных ударных нагрузок в соответствии с уровнем 1 по ОСТ В5Р.4346-93.

Кингстон сохраняет способность выполнять свои функции в условиях воздействия механических вибрационных нагрузок в соответствии с ОСТ В5Р.4347-93 по группе А.

Кингстон обеспечивает работоспособность после аварийного повышения давления воды и воздуха в помещении до 1,5 МПа (15,3 кгс/см²) в течение 48 часов.

Вероятность безотказной работы в течение непрерывной работы длительностью 5000 часов составляет 0,99.

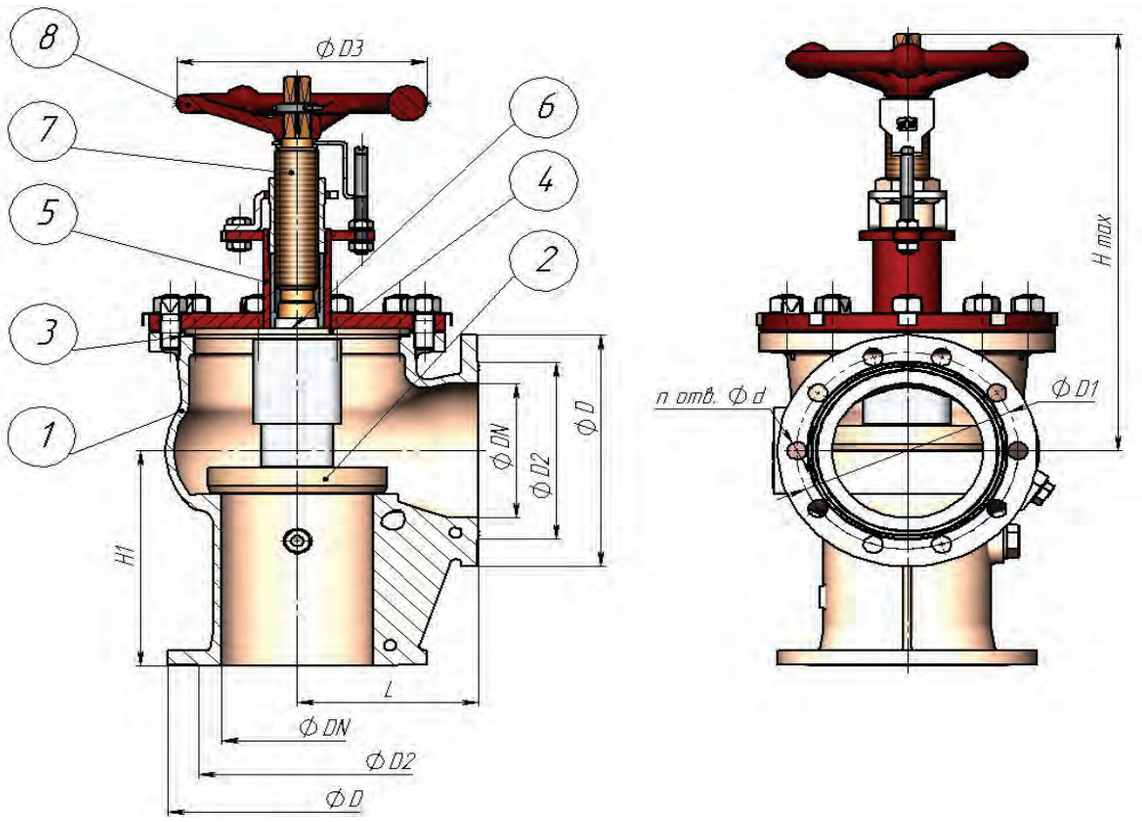

МАТЕРИАЛ ОСНОВНЫХ ДЕТАЛЕЙ

1 - Корпус	БрО8ц4
2 - Тарелка	БрАМц9-4-4-1
3 - Прокладка крышки	Фторопласт-4
4 - Вкладыш (коробка сальника)	БрАЖНМц9-4-4-1
5 - Крышка	Сталь 20
6 - Сальник	Фторопласт-4
7 - Шпиндель	БрАЖНМц9-4-4-1
8 - Маховик	Сталь 25Л

ОСНОВНЫЕ РАЗМЕРЫ

Обозначение	DN, мм	H max, мм	H1, мм	L, мм	D, мм	D1, мм	D2, мм	D3, мм	n	d, мм	Масса, кг
ЛПАЕ.491215.010	50	326	120	90	135	103	84	140	6	16	10,5
ЛПАЕ.491215.010-01	80	372	140	120	170	138	118	180	8		19,8
ЛПАЕ.491225.010	100	396	155	135	190	158	138	180			22,3
ЛПАЕ.491225.010-01	125	525	200	150	215	183	164	180	10		38,4
ЛПАЕ.491225.010-02	150	552	220	170	240	208	190	200	12		43,1
ЛПАЕ.491225.011	200	686	245	200	295	264	247	250			85,8
ЛПАЕ.491235.010	250	822	300	245	365	327	306	300	14	18	136,5

Размер H max указан для положения кингстона «открыто».

ТЕХНИЧЕСКИЕ ДАННЫЕ И ХАРАКТЕРИСТИКИ

Обозначение	DN, мм	PN, кгс/см²	Проводимая среда	Материал основных деталей	Соответствие
ЛПАЕ.491215.010	50	2,5	Вода морская t от -2°C до +50°C	Корпус – БрО8ц4 Тарелка, Вкладыш, Шпиндель - БрАЖНМц 9-4-4-1 Крышка - Сталь 20	527-35.1165 (-01), ИТШЛ.491215.010 (-01)
ЛПАЕ.491215.010-01	80				527-35.1166 (-01), ИТШЛ.491225.011 (-01)
ЛПАЕ.491225.010	100				527-35.1167 (-01), ИТШЛ.491225.012 (-01)
ЛПАЕ.491225.010-01	125				527-35.1168 (-01), ИТШЛ.491225.013 (-01)
ЛПАЕ.491225.010-02	150				527-35.1169 (-01), ИТШЛ.491225.014 (-01)
ЛПАЕ.491225.011	200				527-35.1170 (-01), ИТШЛ.491225.015 (-01)
ЛПАЕ.491235.010	250				527-35.1171 (-01), ИТШЛ.491235.001 (-01)

ЛПАЕ.4916

ЗАДВИЖКА КЛИНКЕТНАЯ (СЕРИЯ ВТ)

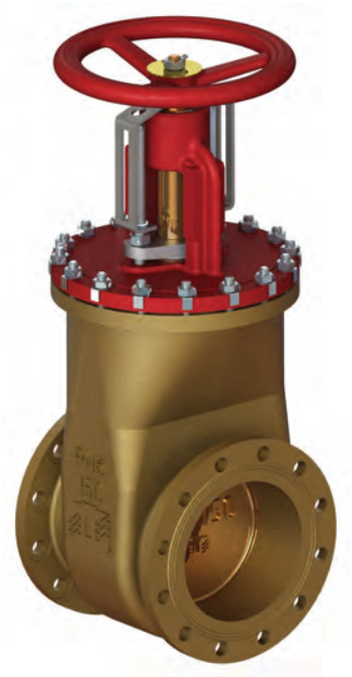

ОБЩИЕ ДАННЫЕ

Рабочая среда	Морская вода t от -2°С до +50°С Вода пресная t от 0°С до+100°С
Герметичность затвора по ГОСТ 9544-2015	Класс В
Изготовление и поставка	ТУ 28.14.13.120-001-58895243-2020
Климатическое исполнение	ОМ5 по ГОСТ 15150-69
Направление подачи среды	Любое
Присоединение к трубопроводу	Фланцевое по ГОСТ 1536-76
Установочное положение	Любое
Коэффициент гидравлического сопротивления	Не более 6
Назначенный срок службы до заводского ремонта	15 лет из них 10 лет со дня подписания приемного акта на заказ
Полный назначенный срок службы	30 лет
Назначенный ресурс до заводского ремонта	4500 циклов и 65000 часов
Полный назначенный ресурс	9000 циклов и 130000 часов
Приемка	ОТК, ВП, РМРС

ЗАДВИЖКА ОБЕСПЕЧИВАЕТ РАБОТОСПОСОБНОСТЬ:

- при длительных наклонах (крене) до 22,5°в любую сторону без ограничения времени воздействия наклона;

- при кратковременных наклонах в любую сторону до 30°продолжительностью наклона до 5 минут, до 45° с продолжительностью до 3 минут;

- при качке с амплитудой 45°в любом направлении и периодами колебания от 5 до 20 с;

- при температуре окружающего воздуха от 0°С до плюс 65°С и относительной влажности до 98%, а также после пребывания при температуре от минус 40°С до 0°С без наличия среды;

- при колебаниях давления окружающего воздуха (среды) в пределах от 0,08 до 0,2 МПа (от 0,8 до 2 кгс/см²);

- после пребывания при температуре от минус 30°С до 0°С в среде «масло» и «топливо»;

- после пребывания в нерабочем состоянии в период хранения, транспортирования и монтажа при температуре окружающего воздуха от минус 40°С до плюс 50°С и относительной влажности воздуха до 98%.

Задвижка сохраняет способность выполнять свои функции в условиях воздействия одиночных ударных нагрузок в соответствии с уровнем 1 по ОСТ В5.4346-93.

Задвижка сохраняет способность выполнять свои функции в условиях воздействия механических вибрационных нагрузок в соответствии с ОСТ В5.4347-93 по группе В.

Задвижка обеспечивает работоспособность после аварийного повышения давления воды и воздуха в помещении до 1,5 МПа (15кгс/см²) в течение 48 часов.

Вероятность безотказной работы в течение непрерывной работы длительностью 5000 часов составляет 0,99.

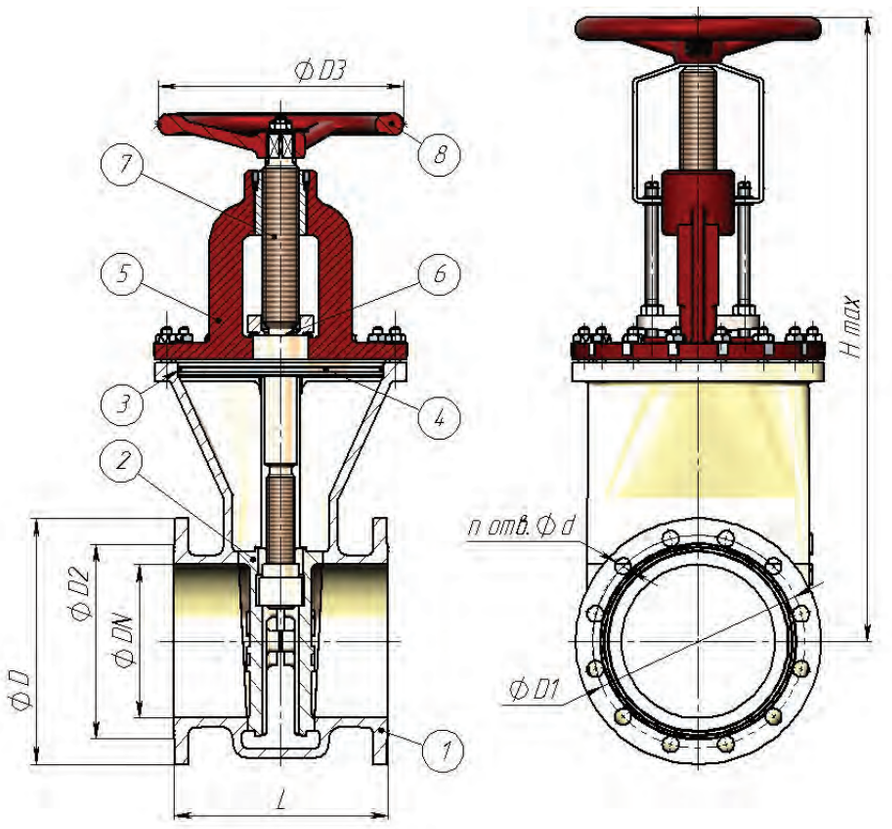

МАТЕРИАЛ ОСНОВНЫХ ДЕТАЛЕЙ

1 - Корпус	БрО8ц4 / ЛЦ16К4
2 - Диск	БрАМц 9-2 / БрАМц 9-2
3 - Кольцо уплотнительное	ИРП-1136
4 - Крышка	БрАЖНМц9-4-4-1
5 - Стойка	Сталь 25
6 - Сальник манжета / нажимное и опорное кольцо	Фторопласт-4 ПН / Полиамид-6
7 - Шпиндель	БрАЖНМц9-4-4-1 / 14Х17Н2

ОСНОВНЫЕ РАЗМЕРЫ

Обозначение	DN, мм	H max, мм	L, мм	D, мм	D1, мм	D2, мм	D3, мм	n	d, мм	Масса, кг
ЛПАЕ.491655.007	65	381	170	155	123	104	180	6	16	19,5
ЛПАЕ.491655.008	80	394	180	170	138	118	180	8		23,2
ЛПАЕ.491655.009	100	421	190	190	158	138	180			32,3
ЛПАЕ.491655.010	125	484	200	215	183	164	180	10		44,0
ЛПАЕ.491655.011	150	528	210	240	208	190	180	12		57,2
ЛПАЕ.491655.012	200	667	230	295	264	247	280			81,7
ЛПАЕ.491665.002	250	817	250	365	327	306	400	14	18	118,9
ЛПАЕ.491665.004	300	941	270	430	386	360	560		22	161,4
ЛПАЕ.491665.006	350	1028	300	480	436	410	600	16		219,4
ЛПАЕ.491655.007-01	65	381	170	155	123	104	180	6	16	19,4
ЛПАЕ.491655.008-01	80	394	180	170	138	118	180	8		22,7
ЛПАЕ.491655.009-01	100	421	190	190	158	138	180			31,7
ЛПАЕ.491655.010-01	125	484	200	215	183	164	180	10		43,1
ЛПАЕ.491655.011-01	150	528	210	240	208	190	180	12		55,8
ЛПАЕ.491655.012-01	200	667	230	295	264	247	280			79,2
ЛПАЕ.491665.002-01	250	817	250	365	327	306	400	14	18	115,4
ЛПАЕ.491665.004-01	300	941	270	430	386	360	560		22	151,7
ЛПАЕ.491665.006-01	350	1028	300	480	436	410	600	16		204,5

Размер H max указан для положения задвижки «открыто».

ТЕХНИЧЕСКИЕ ДАННЫЕ И ХАРАКТЕРИСТИКИ

Обозначение	DN, мм	PN, кгс/см²	Проводимая среда	Материал основных деталей	Соответствие
ЛПАЕ.491655.007	65	6,3	Вода морская t от -2°C до+50°C	Корпус, Диск – БрО8ц4 Крышка, Шпиндель - БрАЖНМц 9-4-4-1 Стойка - Сталь 25Л	532-01.015, ИТШЛ.491655.005
ЛПАЕ.491655.008	80				532-01.016, ИТШЛ.491655.006
ЛПАЕ.491655.009	100				532-01.017, ИТШЛ.491655.007
ЛПАЕ.491655.010	125				532-01.018, ИТШЛ.491655.008
ЛПАЕ.491655.011	150				532-01.019, ИТШЛ.491655.009
ЛПАЕ.491655.012	200				532-01.021, ИТШЛ.491655.010
ЛПАЕ.491665.002	250				532-01.022, ИТШЛ.491665.004
ЛПАЕ.491665.004	300	2,5			532-01.023, ИТШЛ.491665.005
ЛПАЕ.491665.006	350				532-01.024, ИТШЛ.491665.006
ЛПАЕ.491655.007-01	65	6,3	Вода пресная t от 0°C до+100°C	Корпус – ЛЦ16К4, Диск - БрАМц 9-2 Шпиндель - 14Х17Н2 Крышка - БрАЖНМц 9-4-4-1 Стойка - Сталь 25Л	532-01.003
ЛПАЕ.491655.008-01	80				532-01.004, ИТШЛ.491655.001
ЛПАЕ.491655.009-01	100				532-01.005, ИТШЛ.491655.002
ЛПАЕ.491655.010-01	125				532-01.006
ЛПАЕ.491655.011-01	150				532-01.007, ИТШЛ.491655.003
ЛПАЕ.491655.012-01	200				532-01.009, ИТШЛ.491655.004
ЛПАЕ.491665.002-01	250				532-01.010, ИТШЛ.491665.001
ЛПАЕ.491665.004-01	300	2,5			532-01.011, ИТШЛ.491665.002
ЛПАЕ.491665.006-01	350				532-01.012, ИТШЛ.491665.003

ЛПАЕ.4914

ЗАТВОР ДИСКОВЫЙ (СЕРИЯ РС)

ОБЩИЕ ДАННЫЕ

Рабочая среда	Морская вода t от -2°С до +50°С Вода пресная t от 0°С до +90°С Нефтепродукты, дизельное топливо t от 10°С до +70°С Вода питательная, дистиллят t от 0°С до 85°С, Конденсат t от 0°С до 100°С
Герметичность затвора по ГОСТ 9544-2015	Класс А
Изготовление и поставка	ТУ 28.14.11.150-001-58895243-2019
Климатическое исполнение	ОМ5 по ГОСТ 15150-69
Направление подачи среды	Любое
Присоединение к трубопроводу	Фланцевое по ГОСТ 1536-76
Установочное положение	Любое
Коэффициент гидравлического сопротивления	Не более 4
Назначенный срок службы до заводского ремонта	18 лет из них 10 лет со дня подписания приемного акта на заказ
Полный назначенный срок службы	35 лет
Назначенный ресурс до заводского ремонта	5000 циклов и 65000 часов
Полный назначенный ресурс	10000 циклов и 130000 часов
Приемка	ОТК, РМРС

ЗАТВОР ОБЕСПЕЧИВАЕТ РАБОТОСПОСОБНОСТЬ:

- при длительных наклонах (крене) до 22,5°в любую сторону без ограничения времени воздействия наклона;

- при кратковременных наклонах в любую сторону до 30°продолжительностью наклона до 5 минут, до 45° с продолжительностью до 3 минут;

- при качке с амплитудой 45°в любом направлении и периодами колебания от 5 до 20 с;

- при температуре окружающего воздуха от 0°С до плюс 65°С и относительной влажности до 98%, а также после пребывания при температуре от минус 40°С до 0°С без наличия среды;

- при колебаниях давления окружающего воздуха (среды) в пределах от 0,08 до 0,2 МПа (от 0,8 до 2 кгс/см²);

- после пребывания при температуре от минус 30°С до 0°С в среде «масло» и «топливо»;

- после пребывания в нерабочем состоянии в период хранения, транспортирования и монтажа при температуре окружающего воздуха от минус 40°С до плюс 50°С и относительной влажности воздуха до 98%.

Затвор сохраняет способность выполнять свои функции в условиях воздействия одиночных ударных нагрузок в соответствии с уровнем 1 по ОСТ В5.4346-93.

Затвор сохраняет способность выполнять свои функции в условиях воздействия механических вибрационных нагрузок в соответствии с ОСТ В5.4347-93 по группе А.

Затвор обеспечивает работоспособность после аварийного повышения давления воды и воздуха в помещении до 1,5 МПа (15кгс/см²) в течение 48 часов.

Вероятность безотказной работы в течение непрерывной работы длительностью 10000 часов составляет 0,98

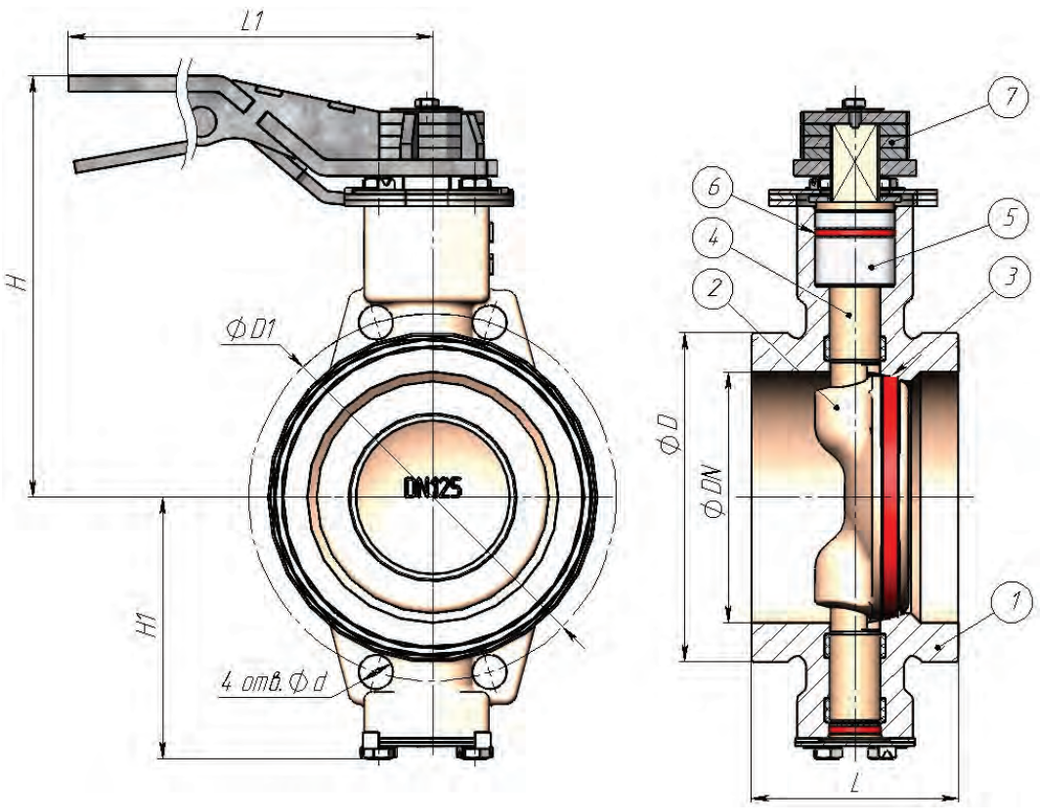

МАТЕРИАЛ ОСНОВНЫХ ДЕТАЛЕЙ

1 - Корпус	БрО8ц4
2 - Диск	БрО8ц4
3 - Уплотнение	Полиуретан
4 - Вал	БрАЖНМц9-4-4-1
5 - Втулка направляющая	Полиамид-6
6 - Уплотнение	Полиуретан
7 - Рукоятка	Сталь 20

ОСНОВНЫЕ РАЗМЕРЫ

Обозначение	DN, мм	H, мм	H1, мм	L, мм	L1, мм	D, мм	D1, мм	n	d, мм	Масса, кг
ЛПАЕ.491425.002	65	171	91	75	220	104	123	4	17	7,5
ЛПАЕ.491425.003	80	282	101	75	220	118	138	4		8,2
ЛПАЕ.491425.004	100	193	114	95	300	138	158	4		11
ЛПАЕ.491425.005	125	210	130	103	300	164	183	4		14
ЛПАЕ.491425.006	150	218	138	103	300	190	208	4		17
ЛПАЕ.491425.007	200	306	181	151	420	247	264	4		40
ЛПАЕ.491425.008	200	306	181	151	420	250	273	4	20	41
ЛПАЕ.491425.001	65	171	91	75	220	104	123	4	17	7,2
ЛПАЕ.491425.009	80	282	101	75	220	118	138	4		8
ЛПАЕ.491425.010	100	193	114	95	300	138	158	4		10,5
ЛПАЕ.491425.011	125	210	130	103	300	164	183	4		13,5
ЛПАЕ.491425.012	150	218	138	103	300	190	208	4		16,5
ЛПАЕ.491425.013	200	306	181	151	420	247	264	4		39
ЛПАЕ.491425.014	200	306	181	151	420	250	273	4	20	40

ТЕХНИЧЕСКИЕ ДАННЫЕ И ХАРАКТЕРИСТИКИ

Обозначение	DN, мм	PN, кгс/см²	Проводимая среда	Материал основных деталей	Соответствие
ЛПАЕ.491425.002	65	10	Морская вода t от -2°C до +50°C Пресная вода t от 0°C до +90°C	Корпус, Диск – БрО8ц4 Вал - БрАЖНМц 9-4-4-1	545-35.190 (-01), ИПЛТ.491425.009 (-01)
ЛПАЕ.491425.003	80				545-35.191, ИПЛТ.491425.010
ЛПАЕ.491425.004	100				545-35.192-01, ИПЛТ.491425.025-01
ЛПАЕ.491425.005	125				545-35.193-01, ИПЛТ.491425.012-01
ЛПАЕ.491425.006	150				545-35.194-01, ИПЛТ.491425.011-01
ЛПАЕ.491425.007	200	6,3			545-35.195-02, ИПЛТ.491425.028-02
ЛПАЕ.491425.008	200	10			545-35.195-03, ИПЛТ.491425.028-03
ЛПАЕ.491425.001	65	10	Пресная вода t от 0°C до +90°C Нефтепродукты, Дизельное топливо t от 10°C до +70°C Вода питательная, дистиллят с t от 0°C до 85°C, конденсат с t от 0°C до 100°C	Корпус, Диск, Вал - 12Х18Н10Т	587-35.9128, ИПЛТ.491425.016
ЛПАЕ.491425.009	80				587-35.9129, ИПЛТ.491425.017
ЛПАЕ.491425.010	100				587-35.9130, ИПЛТ.491425.018 545-35.034, ИТШЛ.492425.014
ЛПАЕ.491425.011	125				587-35.9131, ИПЛТ.491425.019
ЛПАЕ.491425.012	150				587-35.9132, ИПЛТ.491425.020 545-35.035, ИТШЛ.492425.015
ЛПАЕ.491425.013	200	6,3			587-35.9133, ИПЛТ.491425.021 545-35.036, ИТШЛ.492425.016
ЛПАЕ.491425.014	200	10			ИПЛТ.491425.006

ЛПАЕ.4924

ЗАТВОР ДИСКОВЫЙ С ПНЕВМОПРИВОДОМ (СЕРИЯ РС)

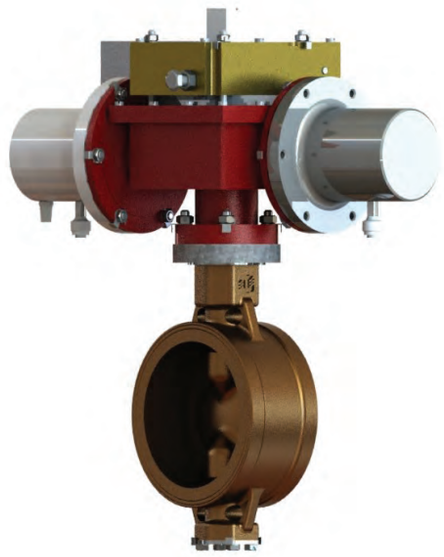

ОБЩИЕ ДАННЫЕ

Рабочая среда	Морская вода t от -2°С до +50°С Вода пресная t от 0°С до +90°С
Тип привода	Пневмопривод двухстороннего действия
Герметичность затвора по ГОСТ 9544-2015	Класс А
Изготовление и поставка	ТУ 28.14.11.150-001-58895243-2019
Климатическое исполнение	ОМ5 по ГОСТ 15150-69
Направление подачи среды	Любое
Присоединение к трубопроводу	Фланцевое по ГОСТ 1536-76
Установочное положение	Любое
Коэффициент гидравлического сопротивления	Не более 4
Назначенный срок службы до заводского ремонта	16 лет из них 10 лет со дня подписания приемного акта на заказ
Полный назначенный срок службы	35 лет
Назначенный ресурс до заводского ремонта	5000 циклов и 65000 часов
Полный назначенный ресурс	10000 циклов и 130000 часов
Приемка	ОТК, РМРС

ЗАТВОР ОБЕСПЕЧИВАЕТ РАБОТОСПОСОБНОСТЬ:

- при длительных наклонах (крене) до 22,5°в любую сторону без ограничения времени воздействия наклона;

- при кратковременных наклонах в любую сторону до 30°продолжительностью наклона до 5 минут, до 45° с продолжительностью до 3 минут;

- при качке с амплитудой 45°в любом направлении и периодами колебания от 5 до 20 с;

- при температуре окружающего воздуха от 0°С до плюс 65°С и относительной влажности до 98%, а также после пребывания при температуре от минус 40°С до 0°С без наличия среды;

- при колебаниях давления окружающего воздуха (среды) в пределах от 0,08 до 0,2 МПа (от 0,8 до 2 кгс/см²);

- после пребывания при температуре от минус 30°С до 0°С в среде «масло» и «топливо»;

- после пребывания в нерабочем состоянии в период хранения, транспортирования и монтажа при температуре окружающего воздуха от минус 40°С до плюс 50°С и относительной влажности воздуха до 98%.

Затвор сохраняет способность выполнять свои функции в условиях воздействия одиночных ударных нагрузок в соответствии с уровнем 1 по ОСТ В5.4346-93.

Затвор сохраняет способность выполнять свои функции в условиях воздействия механических вибрационных нагрузок в соответствии с ОСТ В5.4347-93 по группе А.

Затвор обеспечивает работоспособность после аварийного повышения давления воды и воздуха в помещении до 1,5 МПа (15кгс/см²) в течение 48 часов.

Вероятность безотказной работы в течение непрерывной работы длительностью 10000 часов составляет 0,98

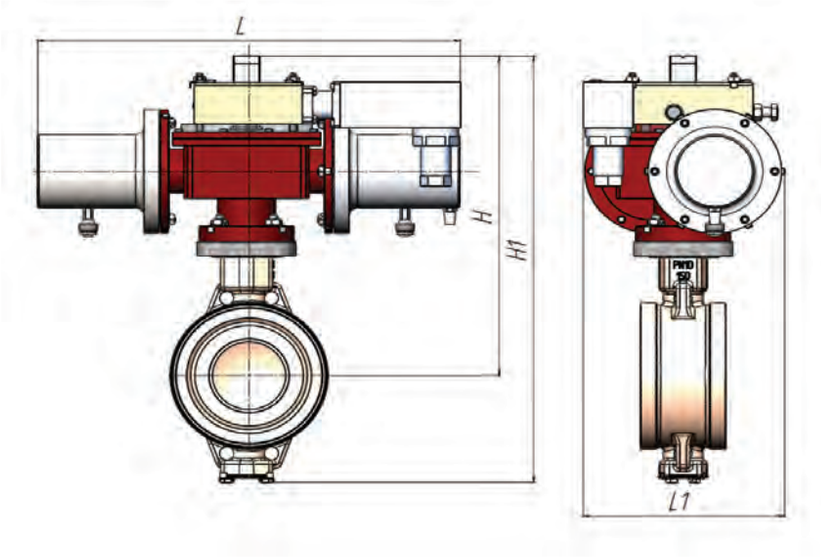

Управляющее давление воздуха в пневмоприводе Р/упр от 2,0 МПа до 5,0 МПа.
Время открытия при Р/упр = 2,0 МПа - 5 с, не более, при Р/упр = 5,0 МПа - 3 с, не более.
Сигнализатор положения, электрические характеристики: 15 - 30 В, 0,2 - 2,0 А

МАТЕРИАЛ ОСНОВНЫХ ДЕТАЛЕЙ

Пневмопривод	**Сталь, фторопласт**
Корпус	**БрО8ц4**
Диск	**БрО8ц4**
Уплотнение	**Полиуретан**
Вал	**БрАЖНМц9-4-4-1**
Втулка направляющая	**Полиамид-6**
Уплотнение	**Полиуретан**

ОСНОВНЫЕ РАЗМЕРЫ

Обозначение	DN, мм	H, мм	H1, мм	L, мм	L1, мм	Масса, кг
ЛПАЕ.492425.004	100	391	529	508	242	53
ЛПАЕ.492425.005	125	407	545	508	242	56
ЛПАЕ.492425.006	150	415	553	508	242	59

ТЕХНИЧЕСКИЕ ДАННЫЕ И ХАРАКТЕРИСТИКИ

Обозначение	DN, мм	PN, кгс/см²	Проводимая среда	Материал основных деталей	Соответствие
ЛПАЕ.492425.004	100	10	Морская вода t от -2°С до +50°С Пресная вода t от 0°С до +90°С	Корпус, Диск – БрО8ц4 Вал - БрАЖНМц 9-4-4-1	587-182.179-08 (09-13), ИПЛТ.492425.023-08 (09-13)
ЛПАЕ.492425.005	125	10			Нет аналога
ЛПАЕ.492425.006	150	10			587-182.102-08 (09-13), ИПЛТ.492425.021-08 (09-13)

ЛПА21012-006-32...37

КЛАПАН ЗАПОРНЫЙ ШТУЦЕРНЫЙ ДЛЯ МАНОМЕТРА (СЕРИЯ РС)

ОБЩИЕ ДАННЫЕ

Рабочая среда	Морская вода t от -2°C до +50°C Вода пресная t от 0°C до +100°C Темные нефтепродукты, дизельное топливо t от -10°C до +70°C Воздух t от -40°C до +50°C Пар и конденсат до + 250°C Масла АУ, АУП, МВП, АМГ-10, жидкость ПГВ t от 0°C до +65°C
Герметичность затвора по ГОСТ 9544-2015	Класс А
Изготовление и поставка	ТУ 2911-001-58895243-2013
Климатическое исполнение	ОМ5 по ГОСТ 15150-69
Направление подачи среды	Под тарелку, со стороны штуцера
Присоединение к трубопроводу	Штуцерное по ГОСТ 2822-78
Установочное положение	Любое
Коэффициент гидравлического сопротивления	Не более 6
Назначенный срок службы до заводского ремонта	15 лет из них 10 лет со дня подписания приемного акта на заказ
Полный назначенный срок службы	27 лет
Назначенный ресурс до заводского ремонта	500 циклов и 30000 часов
Полный назначенный ресурс	1000 циклов и 60000 часов
Приемка	ОТК, РМРС

КЛАПАН ОБЕСПЕЧИВАЕТ РАБОТОСПОСОБНОСТЬ:

- при длительных наклонах (крене) до 22,5° в любую сторону без ограничения времени воздействия наклона;

- при кратковременных наклонах в любую сторону до 30° продолжительностью наклона до 5 минут, до 45° с продолжительностью до 3 минут;

- при качке с амплитудой 45° в любом направлении и периодами колебания от 5 до 20 с;

- при температуре окружающего воздуха от 0°C до плюс 65°C и относительной влажности до 98%, а также после пребывания при температуре от минус 40°C до 0°C без наличия среды;

- при колебаниях давления окружающего воздуха (среды) в пределах от 0,08 до 0,2 МПа (от 0,8 до 2 кгс/см²);

- после пребывания при температуре от минус 30°C до 0°C в среде - «масло» и «топливо»;

- после пребывания в нерабочем состоянии в период хранения, транспортирования и монтажа при температуре окружающего воздуха от минус 40°C до плюс 50°C и относительной влажности воздуха до 98%.

Клапан сохраняет способность выполнять свои функции в условиях воздействия одиночных ударных нагрузок в соответствии с уровнем 1 по ОСТ В5Р.4346-93.

Клапан сохраняет способность выполнять свои функции в условиях воздействия механических вибрационных нагрузок в соответствии с ОСТ В5Р.4347-93 по группе А.

Клапан обеспечивает работоспособность после аварийного повышения давления воды и воздуха в помещении до 1,5 МПа (15,3 кгс/см²) в течение 48 часов.

Вероятность безотказной работы в течение непрерывной работы длительностью 10000 часов составляет 0,97.

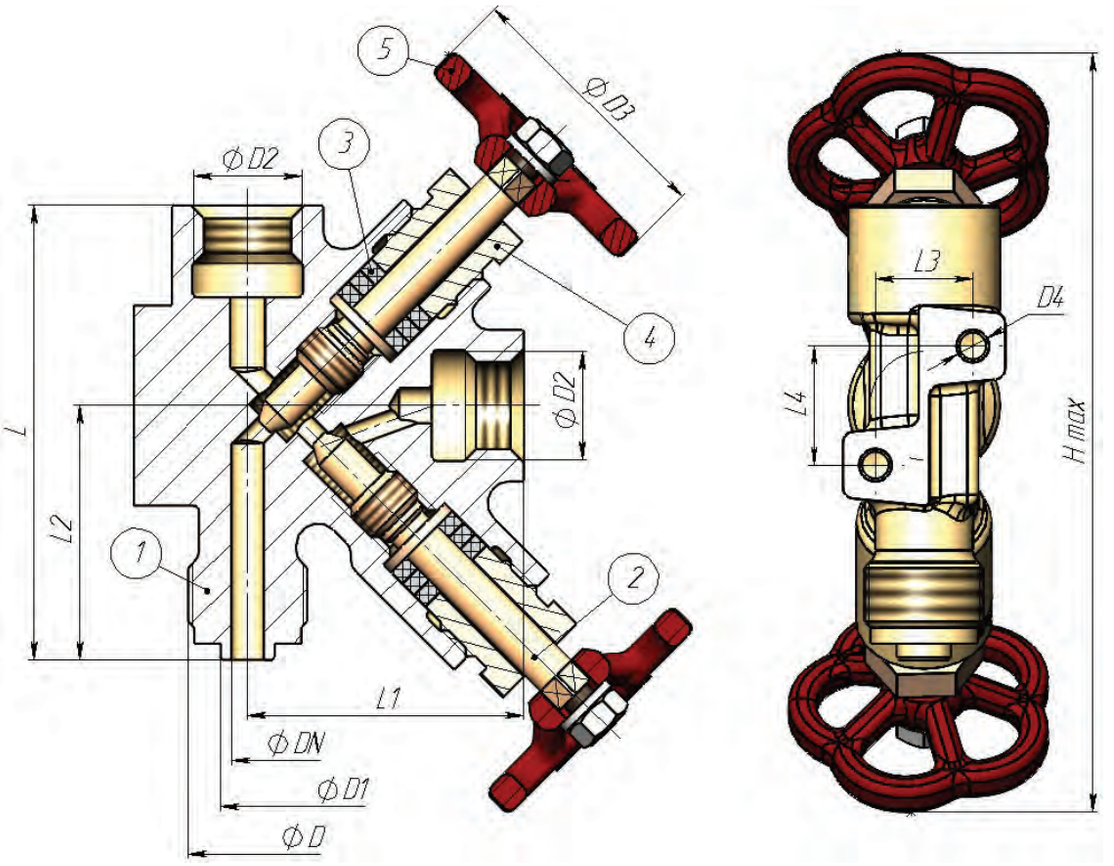

МАТЕРИАЛ ОСНОВНЫХ ДЕТАЛЕЙ

1 -Корпус	ЛМц58-2	БрАЖНМц9-4-4-1	20Х13
2 - Шпиндель	БрАМц9-2	БрАЖНМц9-4-4-1 / Сплав 3М	14Х17Н2
3 - Набивка сальниковая	ВАТИ 320Ф	ВАТИ 320Ф	ВАТИ 320Ф
4 - Втулка сальника	ЛМц58-2	ЛМц58-2	14Х17Н2
5 - Маховик	Сталь 25Л	Сталь 25Л	Сталь 25Л

ОСНОВНЫЕ РАЗМЕРЫ

Обозначение	DN, мм	H max, мм	L, мм	L1, мм	L2, мм	L3, мм	L4, мм	D, мм	D1, мм	D2, мм	D3, мм	D4, мм	Масса, кг.
ЛПА21012-006-32	6	153	84	51	47	18	22	M22x1,5-6g	10	M20x1,5-7H	50 (63)	M6-7H	0,9
ЛПА21012-006-33	6	153	84	51	47	18	22	M22x1,5-6g	10	M20x1,5-7H	50 (63)	M6-7H	0,8
ЛПА21012-006-34	6	153	84	51	47	18	22	M22x1,5-6g	10	M20x1,5-7H	50 (63)	M6-7H	0,8
ЛПА21012-006-35	6	153	84	51	47	18	22	M22x1,5-6g	10	M20x1,5-7H	50 (63)	M6-7H	0,7
ЛПА21012-006-36	6	153	84	51	47	18	22	M22x1,5-6g	10	M20x1,5-7H	50 (63)	M6-7H	0,8
ЛПА21012-006-37	6	153	84	51	47	18	22	M22x1,5-6g	10	M20x1,5-7H	50 (63)	M6-7H	0,9

Размер H max указан для положения клапана «открыто».
D3 - допускается замена маховика на рукоятку, размер рукоятки указан в скобках.

ТЕХНИЧЕСКИЕ ДАННЫЕ И ХАРАКТЕРИСТИКИ

Обозначение	DN, мм	PN, кгс/см²	Проводимая среда	Материал основных деталей	Соответствие
ЛПА21012-006-32	6	160	Для систем гидравлики Масла АУ, АУП, МВП, АМГ-10, жидкость ПГВ t от 0°C до +65°C	Корпус, втулка сальника – ЛМц58-2, Шпиндель – БрАМц 9-2	521-02.013-03 ИТШЛ.494544.007-03
ЛПА21012-006-33		100	Пар и конденсат до + 250°C		521-35.3404-04, ИТШЛ.494544.007-04
ЛПА21012-006-34			Морская вода t от -2°C до +50°C	Корпус, шпиндель – БрАЖНМц 9-4-4-1, Втулка сальника – ЛМц58-2	521-02.009-05, ИТШЛ.494544.002-05
ЛПА21012-006-35			Морская вода t от -2°C до +50°C с увеличенным сроком службы	Корпус – БрАЖНМц 9-4-4-1, Шпиндель – сплав 3М, Втулка сальника – ЛМц58-2	521-02.009-06, ИТШЛ.494544.002-06
ЛПА21012-006-36			Вода пресная t от 0°C до +100° Темные нефтепродукты, дизельное топливо t от -10°C до +70°C Воздух t от -30°C до +50°C	Корпус, втулка сальника – ЛМц58-2, Шпиндель – БрАМц 9-2	521-35.3404, 521-35.3404-01, 521-35.3404-05, 521-35.3404-06 ИТШЛ.494544.007, ИТШЛ.494544.007-01, ИТШЛ.494544.007-05, ИТШЛ.494544.007-06
ЛПА21012-006-37		160	Пар и конденсат t до + 250°C	Корпус – 20Х13, шпиндель, втулка сальника – 14Х17Н2	521-02.011-02, ИТШЛ.494544.005-02

ЛПА21012-006-31

КЛАПАН ЗАПОРНЫЙ ШТУЦЕРНЫЙ ДЛЯ МАНОМЕТРА ДЛЯ ВВД (СЕРИЯ РС)

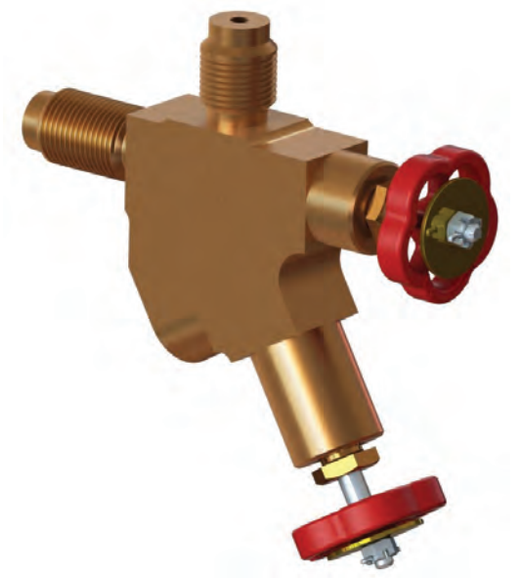

ОБЩИЕ ДАННЫЕ

Рабочая среда	Воздух t от -40°С до +50°С
Герметичность затвора по ГОСТ 9544-2015	Класс А
Изготовление и поставка	ТУ 2911-001-58895243-2013
Климатическое исполнение	ОМ5 по ГОСТ 15150-69
Направление подачи среды	Под тарелку, со стороны штуцера
Присоединение к трубопроводу	Штуцерное по ОСТ 5Р.5307-76
Установочное положение	Любое
Коэффициент гидравлического сопротивления	Не более 6
Назначенный срок службы до заводского ремонта	15 лет из них 10 лет со дня подписания приемного акта на заказ
Полный назначенный срок службы	27 лет
Назначенный ресурс до заводского ремонта	1000 циклов и 20000 часов
Полный назначенный ресурс	2000 циклов и 40000 часов
Приемка	ОТК, РМРС

КЛАПАН ОБЕСПЕЧИВАЕТ РАБОТОСПОСОБНОСТЬ:

- при длительных наклонах (крене) до 22,5° в любую сторону без ограничения времени воздействия наклона;

- при кратковременных наклонах в любую сторону до 30° продолжительностью наклона до 5 минут, до 45° с продолжительностью до 3 минут;

- при качке с амплитудой 45° в любом направлении и периодами колебания от 5 до 20 с;

- при температуре окружающего воздуха от 0°С до плюс 65°С и относительной влажности до 98%, а также после пребывания при температуре от минус 40°С до 0°С без наличия среды;

- при колебаниях давления окружающего воздуха (среды) в пределах от 0,08 до 0,2 МПа (от 0,8 до 2 кгс/см²);

- после пребывания при температуре от минус 30°С до 0°С в среде - «масло» и «топливо»;

- после пребывания в нерабочем состоянии в период хранения, транспортирования и монтажа при температуре окружающего воздуха от минус 40°С до плюс 50°С и относительной влажности воздуха до 98%.

Клапан сохраняет способность выполнять свои функции в условиях воздействия одиночных ударных нагрузок в соответствии с уровнем 1 по ОСТ В5Р.4346-93.

Клапан сохраняет способность выполнять свои функции в условиях воздействия механических вибрационных нагрузок в соответствии с ОСТ В5Р.4347-93 по группе А.

Клапан обеспечивает работоспособность после аварийного повышения давления воды и воздуха в помещении до 1,5 МПа (15,3 кгс/см²) в течение 48 часов.

Вероятность безотказной работы в течение непрерывной работы длительностью 10000 часов составляет 0,97.

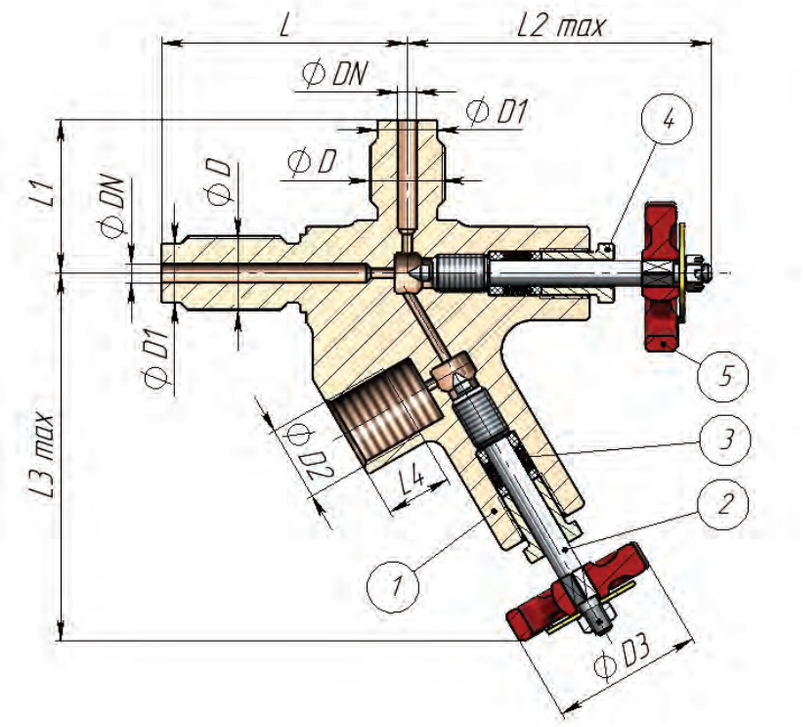

МАТЕРИАЛ ОСНОВНЫХ ДЕТАЛЕЙ

1 - Корпус	БрАЖНМц9-4-4-1
2 - Игла запорная	30Х13
3 - Сальник: манжета /кольцо (опорное или нажимное)	Фторопласт-4 / Полиамид–6
4 - Втулка сальника	БрАЖНМц9-4-4-1
5 - Маховик	Сталь 25Л

ОСНОВНЫЕ РАЗМЕРЫ

Обозначение	DN, мм	L max, мм	L1, мм	L2, мм	L3, мм	L4, мм	D, мм	D1, мм	D2, мм	D3, мм	Масса, кг.
ЛПА21012-006-31	6	6	78	49	97	118	М24х1,5-6g	19	М24х1,5-7Н	50	1,7

Размер L max указан для положения клапана «открыто».

ТЕХНИЧЕСКИЕ ДАННЫЕ И ХАРАКТЕРИСТИКИ

Обозначение	DN, мм	PN, кгс/см²	Проводимая среда	Материал основных деталей	Соответствие
ЛПА21012-006-31	6	400	Воздух t от -40°С до +50°С	Корпус, втулка сальника - БрАЖНМц9-4-4-1 Игла запорная - 30Х13	521-35.3126, ИТШЛ.494544.001

ЛПА21012-010-09

КЛАПАН ЗАПОРНЫЙ ПРОХОДНОЙ ШТУЦЕРНЫЙ ДЛЯ ВВД (СЕРИЯ РС)

ОБЩИЕ ДАННЫЕ

Рабочая среда	Воздух, азот t от -40°С до +50°С
Герметичность затвора по ГОСТ 9544-2015	Класс А
Изготовление и поставка	ТУ 2911-001-58895243-2013
Климатическое исполнение	ОМ5 по ГОСТ 15150-69
Направление подачи среды	Любое
Присоединение к трубопроводу	Штуцерное по ОСТ 5Р.5307-76
Установочное положение	Любое
Коэффициент гидравлического сопротивления	Не более 6
Назначенный срок службы до заводского ремонта	15 лет из них 10 лет со дня подписания приемного акта на заказ
Полный назначенный срок службы	27 лет
Назначенный ресурс до заводского ремонта	1500 циклов и 50000 часов
Полный назначенный ресурс	3000 циклов и 100000 часов
Приемка	ОТК, РМРС

КЛАПАН ОБЕСПЕЧИВАЕТ РАБОТОСПОСОБНОСТЬ:

- при длительных наклонах (крене) до 22,5°в любую сторону без ограничения времени воздействия наклона;

- при кратковременных наклонах в любую сторону до 30°продолжительностью наклона до 5 минут, до 45° с продолжительностью до 3 минут;

- при качке с амплитудой 45°в любом направлении и периодами колебания от 5 до 20 с;

- при температуре окружающего воздуха от 0°С до плюс 65°С и относительной влажности до 98%, а также после пребывания при температуре от минус 40°С до 0°С без наличия среды;

- при колебаниях давления окружающего воздуха (среды) в пределах от 0,08 до 0,2 МПа (от 0,8 до 2 кгс/см²);

- после пребывания при температуре от минус 30°С до 0°С в среде «масло» и «топливо»;

- после пребывания в нерабочем состоянии в период хранения, транспортирования и монтажа при температуре окружающего воздуха от минус 40°С до плюс 50°С и относительной влажности воздуха до 98%.

Клапан сохраняет способность выполнять свои функции в условиях воздействия одиночных ударных нагрузок с пиковым ударным ускорением 147 м/с² (15 g) с длительностью действия ударного ускорения от 0,5 до 2 мс.

Клапан сохраняет способность выполнять свои функции в условиях синусоидальной вибрации с максимальным ускорением 19,6 м/с² (2 g) в диапазоне частот от 0,5 до 60 Гц.

Клапан обеспечивает работоспособность после аварийного повышения давления воды и воздуха в помещении до 1,5 МПа (15кгс/см²) в течение 48 часов.

Вероятность безотказной работы в течение непрерывной работы длительностью 10000 часов составляет 0,98.

ЛПА21012-010-09

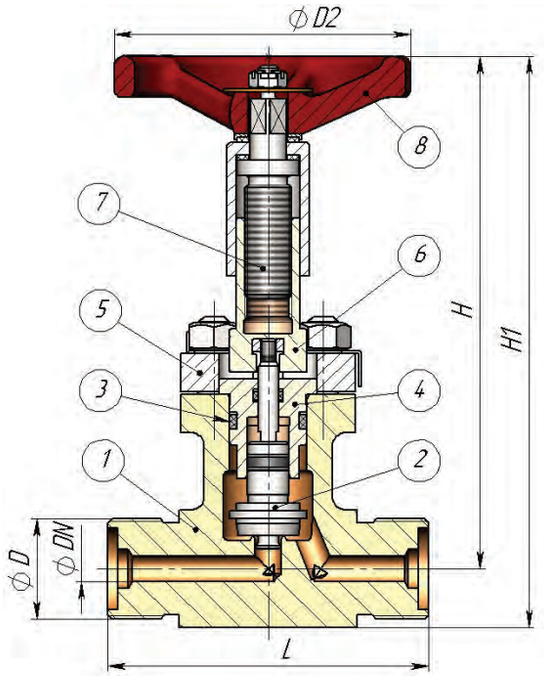

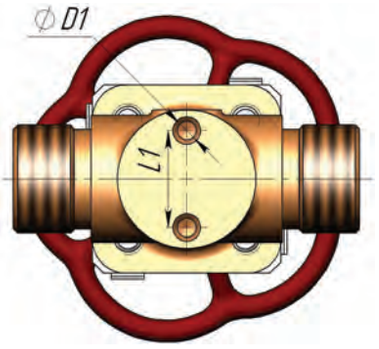

МАТЕРИАЛ ОСНОВНЫХ ДЕТАЛЕЙ

1 - Корпус	БрАЖНМц9-4-4-1
2 - Тарелка / уплотнение	14Х17Н2 / Полиамид–6
3 - Кольцо уплотнительное	ИРП-1136
4 - Крышка	БрАЖНМц9-4-4-1
5 - Крышка	20Х13
6 - Хвостовик	БрАЖНМц9-4-4-1
7 - Шпиндель	14Х17Н2
8 - Маховик	Сталь 25Л

ОСНОВНЫЕ РАЗМЕРЫ

Обозначение	DN, мм	H, мм	H1, мм	L, мм	L1, мм	D, мм	D1, мм	D2, мм	Масса, кг.
ЛПА21012-010-09	10	200	223	125	35	М39х2-6g	М8	120	3,7

ТЕХНИЧЕСКИЕ ДАННЫЕ И ХАРАКТЕРИСТИКИ

Обозначение	DN, мм	PN, кгс/см²	Проводимая среда	Материал основных деталей	Соответствие
ЛПА21012-010-09	10	400	Воздух, азот t от -40°С до +50°С	Корпус, крышка, хвостовик – БрАЖНМц9-4-4-1 Крышка - 20Х13	521-35.3238, ИТШЛ.491111.014

ЛПА23011-...-09

КЛАПАН ЗАПОРНЫЙ УГЛОВОЙ ШТУЦЕРНЫЙ ДЛЯ ВВД (СЕРИЯ РС)

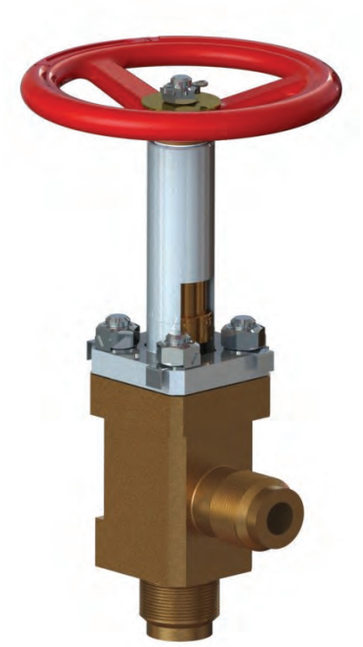

ОБЩИЕ ДАННЫЕ

Рабочая среда	Воздух, азот t от -40°С до +50°С
Герметичность затвора по ГОСТ 9544-2015	Класс А
Изготовление и поставка	ТУ 2911-001-58895243-2013
Климатическое исполнение	ОМ5 по по ОСТ 5Р.5307-76
Направление подачи среды	Любое
Присоединение к трубопроводу	Штуцерное по ГОСТ 2822-78
Установочное положение	Любое
Коэффициент гидравлического сопротивления	Не более 6
Назначенный срок службы до заводского ремонта	15 лет из них 10 лет со дня подписания приемного акта на заказ
Полный назначенный срок службы	27 лет
Назначенный ресурс до заводского ремонта	1500 циклов и 50000 часов
Полный назначенный ресурс	3000 циклов и 100000 часов
Приемка	ОТК, РМРС

КЛАПАН ОБЕСПЕЧИВАЕТ РАБОТОСПОСОБНОСТЬ:

- при длительных наклонах (крене) до 22,5°в любую сторону без ограничения времени воздействия наклона;

- при кратковременных наклонах в любую сторону до 30°продолжительностью наклона до 5 минут, до 45° с продолжительностью до 3 минут;

- при качке с амплитудой 45°в любом направлении и периодами колебания от 5 до 20 с;

- при температуре окружающего воздуха от 0°С до плюс 65°С и относительной влажности до 98%, а также после пребывания при температуре от минус 40°С до 0°С без наличия среды;

- при колебаниях давления окружающего воздуха (среды) в пределах от 0,08 до 0,2 МПа (от 0,8 до 2 кгс/см²);

- после пребывания при температуре от минус 30°С до 0°С в среде «масло» и «топливо»;

- после пребывания в нерабочем состоянии в период хранения, транспортирования и монтажа при температуре окружающего воздуха от минус 40°С до плюс 50°С и относительной влажности воздуха до 98%.

Клапан сохраняет способность выполнять свои функции в условиях воздействия одиночных ударных нагрузок с пиковым ударным ускорением 147 м/с² (15 g) с длительностью действия ударного ускорения от 0,5 до 2 мс.

Клапан сохраняет способность выполнять свои функции в условиях синусоидальной вибрации с максимальным ускорением 19,6 м/с² (2 g) в диапазоне частот от 0,5 до 60 Гц.

Клапан обеспечивает работоспособность после аварийного повышения давления воды и воздуха в помещении до 1,5 МПа (15кгс/см²) в течение 48 часов.

Вероятность безотказной работы в течение непрерывной работы длительностью 10000 часов составляет 0,98.

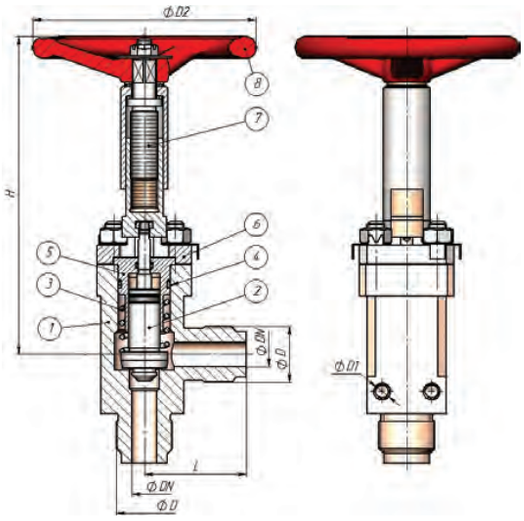

МАТЕРИАЛ ОСНОВНЫХ ДЕТАЛЕЙ

1 - Корпус	БрАЖНМц9-4-4-1
2 - Тарелка	14Х17Н2 / Полиамид–6
3 - Кольцо уплотнительное	ИРП-1136
4 - Крышка	БрАЖНМц9-4-4-1
5 - Крышка	20Х13
6 - Хвостовик	БрАЖНМц9-4-4-1
7 - Шпиндель	14Х17Н2
8 - Маховик	Сталь 25Л

ОСНОВНЫЕ РАЗМЕРЫ

Обозначение	DN, мм	H, мм	L, мм	D, мм	D1, мм	D2, мм	Масса, кг.
ЛПА23011-006-09	6	197	63	М24х1,5-6g	М12-7Н	180	3,3
ЛПА23011-010-09	10	191	67	М27х1,5-6g			3,4
ЛПА23011-015-09	15	257	75	М39х2-6g			7,1
ЛПА23011-020-09	20	257	82	М45х2-6g			7,6
ЛПА23011-032-09	32	450	67	М60-2-6g	М16-7Н		16,9

ТЕХНИЧЕСКИЕ ДАННЫЕ И ХАРАКТЕРИСТИКИ

Обозначение	DN, мм	PN, кгс/см²	Проводимая среда	Материал основных деталей	Соответствие
ЛПА23011-006-09	6	400	Воздух, азот t от -40°С до +50°С	Корпус, крышка – БрАЖНМц 9-4-4-1, Тарелка, шпиндель – 14Х17Н2	521-35.3247, ИТШЛ.491211.003
ЛПА23011-010-09	10				521-35.3246, ИТШЛ.491211.002
ЛПА23011-015-09	15				521-35.3248, ИТШЛ.491211.004
ЛПА23011-020-09	20				521-35.3243, ИТШЛ.491211.001
ЛПА23011-032-09	32				521-35.3200, ИТШЛ.491211.005

ЛПА49015-010-09

КЛАПАН НЕВОЗВРАТНО-ЗАПОРНЫЙ ПРОХОДНОЙ ШТУЦЕРНЫЙ ДЛЯ ВВД (СЕРИЯ РС)

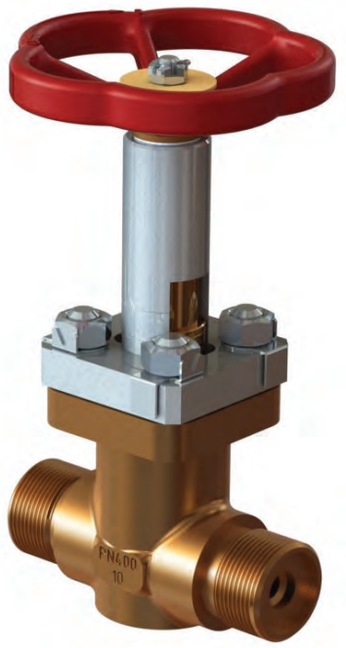

ОБЩИЕ ДАННЫЕ

Рабочая среда	Воздух, азот t от -40°С до +50°С
Герметичность затвора по ГОСТ 9544-2015	Класс А
Изготовление и поставка	ТУ 2911-001-58895243-2013
Климатическое исполнение	ОМ5 по ГОСТ 15150-69
Направление подачи среды	Под тарелку
Присоединение к трубопроводу	Штуцерное по ОСТ 5Р.5307-76
Установочное положение	Любое
Коэффициент гидравлического сопротивления	Не более 6
Назначенный срок службы до заводского ремонта	15 лет из них 10 лет со дня подписания приемного акта на заказ
Полный назначенный срок службы	27 лет
Назначенный ресурс до заводского ремонта	1500 циклов и 50000 часов
Полный назначенный ресурс	3000 циклов и 100000 часов
Приемка	ОТК, РМРС

КЛАПАН ОБЕСПЕЧИВАЕТ РАБОТОСПОСОБНОСТЬ:

- при длительных наклонах (крене) до 22,5°в любую сторону без ограничения времени воздействия наклона;

- при кратковременных наклонах в любую сторону до 30°продолжительностью наклона до 5 минут, до 45° с продолжительностью до 3 минут;

- при качке с амплитудой 45°в любом направлении и периодами колебания от 5 до 20 с;

- при температуре окружающего воздуха от 0°С до плюс 65°С и относительной влажности до 98%, а также после пребывания при температуре от минус 40°С до 0°С без наличия среды;

- при колебаниях давления окружающего воздуха (среды) в пределах от 0,08 до 0,2 МПа (от 0,8 до 2 кгс/см²);

- после пребывания при температуре от минус 30°С до 0°С в среде «масло» и «топливо»;

- после пребывания в нерабочем состоянии в период хранения, транспортирования и монтажа при температуре окружающего воздуха от минус 40°С до плюс 50°С и относительной влажности воздуха до 98%.

Клапан сохраняет способность выполнять свои функции в условиях воздействия одиночных ударных нагрузок с пиковым ударным ускорением 147 м/с² (15 g) с длительностью действия ударного ускорения от 0,5 до 2 мс.

Клапан сохраняет способность выполнять свои функции в условиях синусоидальной вибрации с максимальным ускорением 19,6 м/с² (2 g) в диапазоне частот от 0,5 до 60 Гц.

Клапан обеспечивает работоспособность после аварийного повышения давления воды и воздуха в помещении до 1,5 МПа (15кгс/см²) в течение 48 часов.

Вероятность безотказной работы в течение непрерывной работы длительностью 10000 часов составляет 0,98.

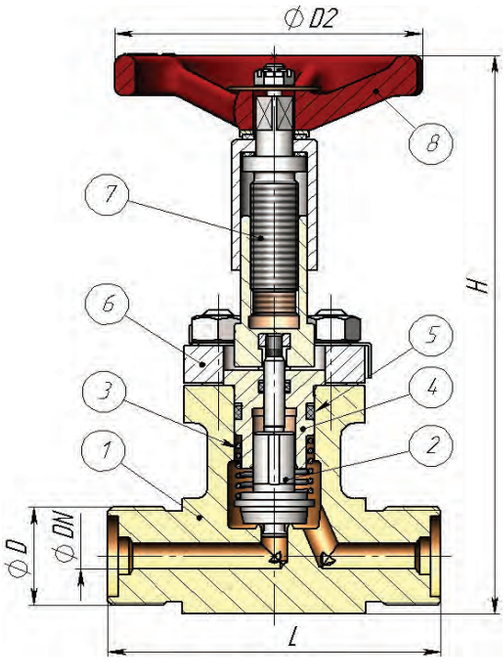

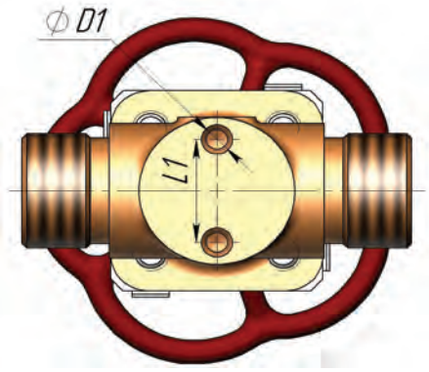

МАТЕРИАЛ ОСНОВНЫХ ДЕТАЛЕЙ

1 - Корпус	БрАЖНМц9-4-4-1
2 - Тарелка / уплотнение	14Х17Н2 / Полиамид–6
3 - Пружина	БрКМц3-1
4 - Крышка	БрАЖНМц9-4-4-1
5 - Кольцо уплотнительное	ИРП-1136
6 - Крышка	20Х13
7 - Шпиндель	14Х17Н2
8 - Маховик	Сталь 25Л

ОСНОВНЫЕ РАЗМЕРЫ

Обозначение	DN, мм	H, мм	L, мм	L1, мм	D, мм	D1, мм	D2, мм	Масса, кг.
ЛПА49015-010-09	10	223	125	35	М39х2-6g	М8-7Н	120	3,7

ТЕХНИЧЕСКИЕ ДАННЫЕ И ХАРАКТЕРИСТИКИ

Обозначение	DN, мм	PN, кгс/см²	Проводимая среда	Материал основных деталей	Соответствие
ЛПА49015-010-09	10	400	Воздух, азот t от -40°С до +50°С	Корпус, крышка, – БрАЖНМц9-4-4-1 Крышка - 20Х13 Шпиндель - 14Х17Н2	522-35.3927, ИТШЛ.491911.009

ЛПА49016-...-09

КЛАПАН НЕВОЗВРАТНО-ЗАПОРНЫЙ УГЛОВОЙ ШТУЦЕРНЫЙ ДЛЯ ВВД (СЕРИЯ РС)

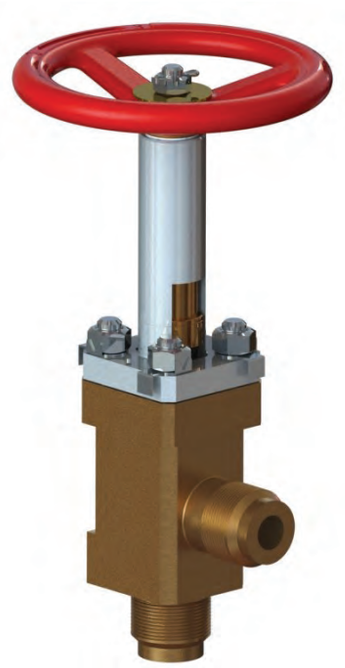

ОБЩИЕ ДАННЫЕ

Рабочая среда	Воздух, азот t от -40°С до +50°С
Герметичность затвора по ГОСТ 9544-2015	Класс А
Изготовление и поставка	ТУ 2911-001-58895243-2013
Климатическое исполнение	ОМ5 по ГОСТ 15150-69
Направление подачи среды	Под тарелку
Присоединение к трубопроводу	Штуцерное по ОСТ 5Р.5307-76
Установочное положение	Любое
Коэффициент гидравлического сопротивления	Не более 6
Назначенный срок службы до заводского ремонта	15 лет из них 10 лет со дня подписания приемного акта на заказ
Полный назначенный срок службы	27 лет
Назначенный ресурс до заводского ремонта	1500 циклов и 50000 часов
Полный назначенный ресурс	3000 циклов и 100000 часов
Приемка	ОТК, РМРС

КЛАПАН ОБЕСПЕЧИВАЕТ РАБОТОСПОСОБНОСТЬ:

- при длительных наклонах (крене) до 22,5°в любую сторону без ограничения времени воздействия наклона;

- при кратковременных наклонах в любую сторону до 30°продолжительностью наклона до 5 минут, до 45° с продолжительностью до 3 минут;

- при качке с амплитудой 45°в любом направлении и периодами колебания от 5 до 20 с;

- при температуре окружающего воздуха от 0°С до плюс 65°С и относительной влажности до 98%, а также после пребывания при температуре от минус 40°С до 0°С без наличия среды;

- при колебаниях давления окружающего воздуха (среды) в пределах от 0,08 до 0,2 МПа (от 0,8 до 2 кгс/см²);

- после пребывания при температуре от минус 30°С до 0°С в среде «масло» и «топливо»;

- после пребывания в нерабочем состоянии в период хранения, транспортирования и монтажа при температуре окружающего воздуха от минус 40°С до плюс 50°С и относительной влажности воздуха до 98%.

Клапан сохраняет способность выполнять свои функции в условиях воздействия одиночных ударных нагрузок с пиковым ударным ускорением 147 м/с² (15 g) с длительностью действия ударного ускорения от 0,5 до 2 мс.

Клапан сохраняет способность выполнять свои функции в условиях синусоидальной вибрации с максимальным ускорением 19,6 м/с² (2 g) в диапазоне частот от 0,5 до 60 Гц.

Клапан обеспечивает работоспособность после аварийного повышения давления воды и воздуха в помещении до 1,5 МПа (15кгс/см²) в течение 48 часов.

Вероятность безотказной работы в течение непрерывной работы длительностью 10000 часов составляет 0,98.

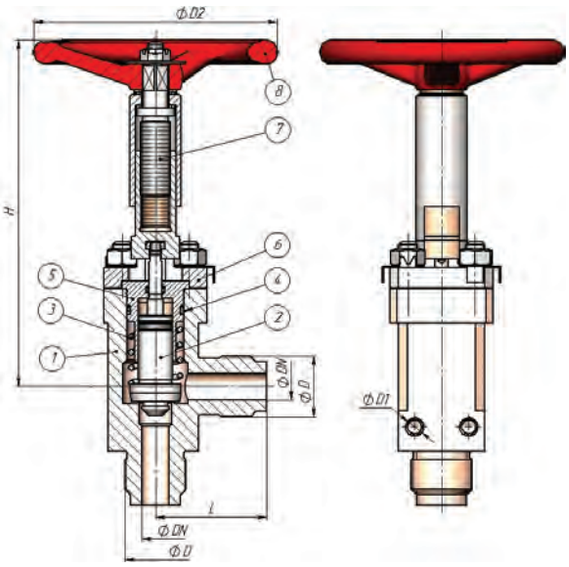

МАТЕРИАЛ ОСНОВНЫХ ДЕТАЛЕЙ

1 - Корпус	БрАЖНМц9-4-4-1
2 - Тарелка / уплотнение	14Х17Н2 / Полиамид–6
3 -Пружина	БрКМц3-1
4 - Крышка	БрАЖНМц9-4-4-1
5 - Кольцо уплотнительное	ИРП-1136
6 - Крышка	20Х13
7 - Шпиндель	14Х17Н2
8 - Маховик	Сталь 25Л

ОСНОВНЫЕ РАЗМЕРЫ

Обозначение	DN, мм	H, мм	L, мм	D, мм	D1, мм	D2, мм	Масса, кг.
ЛПА49016-006-09	6	197	63	М24х1,5-6g	М12-7Н	180	3,3
ЛПА49016-010-09	10	191	67	М27х1,5-6g			3,4
ЛПА49016-015-09	15	257	75	М39х2-6g			7,1
ЛПА49016-020-09	20	257	82	М45х2-6g			7,6

ТЕХНИЧЕСКИЕ ДАННЫЕ И ХАРАКТЕРИСТИКИ

Обозначение	DN, мм	PN, кгс/см²	Проводимая среда	Материал основных деталей	Соответствие
ЛПА49016-006-09	6	400	Воздух, азот t от -40°С до +50°С	Корпус, крышка – БрАЖНМц 9-4-4-1, Тарелка, шпиндель – 14Х17Н2	Нет аналога
ЛПА49016-010-09	10				Нет аналога
ЛПА49016-015-09	15				522-35.3910, ИТШЛ.491271.013
ЛПА49016-020-09	20				Нет аналога

ЛПА49022

КЛАПАН НЕВОЗВРАТНО-УПРАВЛЯЕМЫЙ УГЛОВОЙ ШТУЦЕРНЫЙ ДЛЯ ВВД (СЕРИЯ РС)

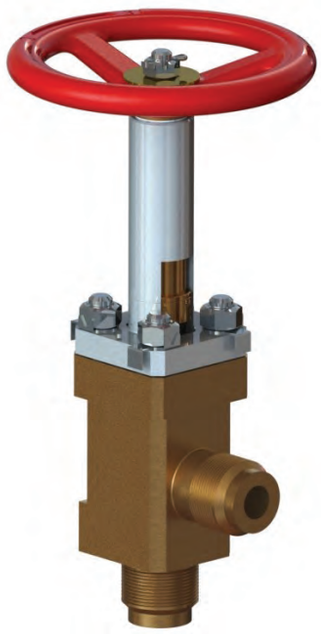

ОБЩИЕ ДАННЫЕ

Рабочая среда	Воздух, азот t от -40°С до +50°С
Герметичность затвора по ГОСТ 9544-2015	Класс А
Изготовление и поставка	ТУ 2911-001-58895243-2013
Климатическое исполнение	ОМ5 по ГОСТ 15150-69
Направление подачи среды	Под тарелку
Присоединение к трубопроводу	Штуцерное по ОСТ 5Р.5307-76
Установочное положение	Любое
Коэффициент гидравлического сопротивления	Не более 6
Назначенный срок службы до заводского ремонта	15 лет из них 10 лет со дня подписания приемного акта на заказ
Полный назначенный срок службы	27 лет
Назначенный ресурс до заводского ремонта	1500 циклов и 50000 часов
Полный назначенный ресурс	3000 циклов и 100000 часов
Приемка	ОТК, РМРС

КЛАПАН ОБЕСПЕЧИВАЕТ РАБОТОСПОСОБНОСТЬ:

- при длительных наклонах (крене) до 22,5°в любую сторону без ограничения времени воздействия наклона;

- при кратковременных наклонах в любую сторону до 30°продолжительностью наклона до 5 минут, до 45° с продолжительностью до 3 минут;

- при качке с амплитудой 45°в любом направлении и периодами колебания от 5 до 20 с;

- при температуре окружающего воздуха от 0°С до плюс 65°С и относительной влажности до 98%, а также после пребывания при температуре от минус 40°С до 0°С без наличия среды;

- при колебаниях давления окружающего воздуха (среды) в пределах от 0,08 до 0,2 МПа (от 0,8 до 2 кгс/см²);

- после пребывания при температуре от минус 30°С до 0°С в среде «масло» и «топливо»;

- после пребывания в нерабочем состоянии в период хранения, транспортирования и монтажа при температуре окружающего воздуха от минус 40°С до плюс 50°С и относительной влажности воздуха до 98%.

Клапан сохраняет способность выполнять свои функции в условиях воздействия одиночных ударных нагрузок с пиковым ударным ускорением 147 м/с² (15 g) с длительностью действия ударного ускорения от 0,5 до 2 мс.

Клапан сохраняет способность выполнять свои функции в условиях синусоидальной вибрации с максимальным ускорением 19,6 м/с² (2 g) в диапазоне частот от 0,5 до 60 Гц.

Клапан обеспечивает работоспособность после аварийного повышения давления воды и воздуха в помещении до 1,5 МПа (15кгс/см²) в течение 48 часов.

Вероятность безотказной работы в течение непрерывной работы длительностью 10000 часов составляет 0,98.

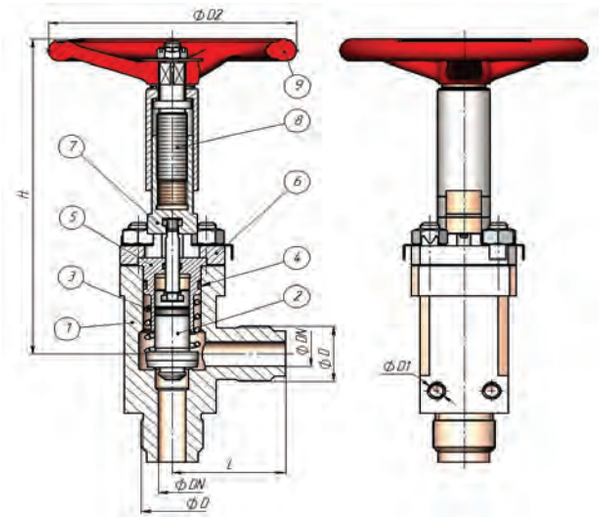

МАТЕРИАЛ ОСНОВНЫХ ДЕТАЛЕЙ

1 - Корпус	БрАЖНМц9-4-4-1
2 - Тарелка / уплотнение	14Х17Н2 / Полиамид–6
3 - Пружина	БрКМц3-1
4 - Кольцо уплотнительное	ИРП-1136
5 - Крышка	БрАЖНМц9-4-4-1
6 - Стойка	20Х13
7 - Хвостовик	БрАЖНМц9-4-4-1
8 - Шпиндель	14Х17Н2
9 Маховик	Сталь 25Л

ОСНОВНЫЕ РАЗМЕРЫ

Обозначение	DN, мм	H, мм	L, мм	D, мм	D1, мм	D2, мм	Масса, кг.
ЛПА49022-006-09	6	197	63	М24х1,5-6g	М12-7Н	180	3,3
ЛПА49022-010-09	10	191	67	М27х1,5-6g			3,4
ЛПА49022-015-09	15	257	75	М39х2-6g			7,1
ЛПА49022-020-09	20	257	82	М45х2-6g			7,6

ТЕХНИЧЕСКИЕ ДАННЫЕ И ХАРАКТЕРИСТИКИ

Обозначение	DN, мм	PN, кгс/см²	Проводимая среда	Материал основных деталей	Соответствие
ЛПА49022-006-09	6	400	Воздух, азот t от -40°С до +50°С	Корпус, крышка – БрАЖНМц 9-4-4-1, Тарелка, шпиндель – 14Х17Н2	Нет аналога
ЛПА49022-010-09	10				522-35.3912, ИПЛТ.491971.009
ЛПА49022-015-09	15				Нет аналога
ЛПА49022-020-09	20				522-35.3911, ИПЛТ.491971.011

ЛПА53011

КЛАПАН ПРЕДОХРАНИТЕЛЬНЫЙ СИГНАЛЬНЫЙ ШТУЦЕРНЫЙ (СЕРИЯ РС)

ОБЩИЕ ДАННЫЕ

Рабочая среда	Воздух, азот t от -40°С до +50°С
Герметичность затвора по ГОСТ 9544-2015	Класс А
Изготовление и поставка	ОСТ 5Р.5571-2010
Климатическое исполнение	ОМ5 по ГОСТ 15150-69
Направление подачи среды	Со стороны штуцера
Присоединение к трубопроводу	Штуцерное, размеры штуцеров по ОСТ 5Р.5307-76
Установочное положение	Колпаком вверх с отклонением от вертикальной оси в любую сторону не более 15°
Назначенный срок службы до заводского ремонта	14 лет из них 10 лет со дня подписания приемного акта на заказ
Полный назначенный срок службы	27 лет
Назначенный ресурс до заводского ремонта	10000 циклов и 60000 часов
Полный назначенный ресурс	20000 циклов и 120000 часов
Приемка	ОТК, РМРС

КЛАПАН ОБЕСПЕЧИВАЕТ РАБОТОСПОСОБНОСТЬ:

- при длительных наклонах (крене) до 22,5°в любую сторону без ограничения времени воздействия наклона;

- при кратковременных наклонах в любую сторону до 30°продолжительностью наклона до 5 минут, до 45° с продолжительностью до 3 минут;

- при качке с амплитудой 45°в любом направлении и периодами колебания от 5 до 20 с;

- при температуре окружающего воздуха от 0°С до плюс 65°С и относительной влажности до 98%, а также после пребывания при температуре от минус 40°С до 0°С без наличия среды;

- при колебаниях давления окружающего воздуха (среды) в пределах от 0,08 до 0,2 МПа (от 0,8 до 2 кгс/см²);

- после пребывания при температуре от минус 30°С до 0°С в среде «масло» и «топливо»;

- после пребывания в нерабочем состоянии в период хранения, транспортирования и монтажа при температуре окружающего воздуха от минус 40°С до плюс 50°С и относительной влажности воздуха до 98%.

Клапан сохраняет способность выполнять свои функции в условиях воздействия одиночных ударных нагрузок с пиковым ударным ускорением 147 м/с² (15 g) с длительностью действия ударного ускорения от 0,5 до 2 мс.

Клапан сохраняет способность выполнять свои функции в условиях синусоидальной вибрации с максимальным ускорением 19,6 м/с² (2 g) в диапазоне частот от 0,5 до 60 Гц.

Клапан обеспечивает работоспособность после аварийного повышения давления воды и воздуха в помещении до 1,5 МПа (15кгс/см²) в течение 48 часов.

Вероятность безотказной работы в течение непрерывной работы длительностью 5000 часов составляет 0,98.

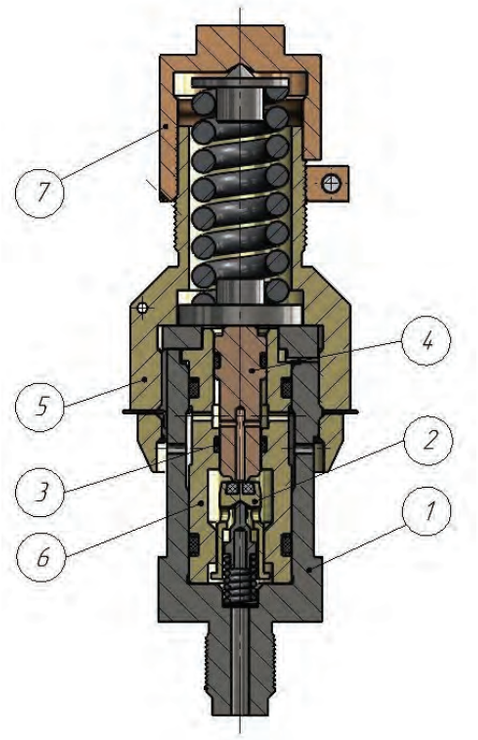

МАТЕРИАЛ ОСНОВНЫХ ДЕТАЛЕЙ

1 - Штуцер	БрАЖНМц-10-3-1,5
2 - Тарелка	БрАЖНМц9-4-4-1
3 - Кольцо уплотнительное	ИРП-1175
4 - Седло	БрАЖНМц-10-3-1,5
5 - Корпус	14Х17Н2
6 - Цилиндр	БрАЖНМц9-4-4-1
7 - Крышка	БрАЖНМц-10-3-1,5

ОСНОВНЫЕ РАЗМЕРЫ

Обозначение	DN, мм	H, мм	D, мм	Масса, кг.
ЛПА53011-006 (-01)	6	235	70	3.6

ТЕХНИЧЕСКИЕ ДАННЫЕ И ХАРАКТЕРИСТИКИ

Обозначение	DN, мм	Pp, кгс/см²	Проводимая среда	Материал основных деталей	Соответствие
ЛПА53011-006 (-01)	6	100…250	Воздух, азот t от -40°C до +50°C	Корпус - 14Х17Н2 Штуцер, седло, крышка – БрАЖНМц-10-3-1,5	524-35.2423, 524-35.2423-01

ЛПА53012

КЛАПАН ПРЕДОХРАНИТЕЛЬНЫЙ СИГНАЛЬНЫЙ ШТУЦЕРНЫЙ (СЕРИЯ РС)

ОБЩИЕ ДАННЫЕ

Рабочая среда	Воздух, азот t от -40°С до +50°С
Герметичность затвора по ГОСТ 9544-2015	Класс А
Изготовление и поставка	ОСТ 5Р.5571-2010
Климатическое исполнение	ОМ5 по ГОСТ 15150-69
Направление подачи среды	Со стороны штуцера
Присоединение к трубопроводу	Штуцерное, размеры штуцеров по ОСТ 5Р.5307-76
Установочное положение	Колпаком вверх с отклонением от вертикальной оси в любую сторону не более 15°
Назначенный срок службы до заводского ремонта	14 лет из них 10 лет со дня подписания приемного акта на заказ
Полный назначенный срок службы	27 лет
Назначенный ресурс до заводского ремонта	10000 циклов и 60000 часов
Полный назначенный ресурс	20000 циклов и 120000 часов
Приемка	ОТК, РМРС

КЛАПАН ОБЕСПЕЧИВАЕТ РАБОТОСПОСОБНОСТЬ:

- при длительных наклонах (крене) до 22,5°в любую сторону без ограничения времени воздействия наклона;

- при кратковременных наклонах в любую сторону до 30°продолжительностью наклона до 5 минут, до 45° с продолжительностью до 3 минут;

- при качке с амплитудой 45°в любом направлении и периодами колебания от 5 до 20 с;

- при температуре окружающего воздуха от 0°С до плюс 65°С и относительной влажности до 98%, а также после пребывания при температуре от минус 40°С до 0°С без наличия среды;

- при колебаниях давления окружающего воздуха (среды) в пределах от 0,08 до 0,2 МПа (от 0,8 до 2 кгс/см²);

- после пребывания при температуре от минус 30°С до 0°С в среде «масло» и «топливо»;

- после пребывания в нерабочем состоянии в период хранения, транспортирования и монтажа при температуре окружающего воздуха от минус 40°С до плюс 50°С и относительной влажности воздуха до 98%.

Клапан сохраняет способность выполнять свои функции в условиях воздействия одиночных ударных нагрузок с пиковым ударным ускорением 147 м/с² (15 g) с длительностью действия ударного ускорения от 0,5 до 2 мс.

Клапан сохраняет способность выполнять свои функции в условиях синусоидальной вибрации с максимальным ускорением 19,6 м/с² (2 g) в диапазоне частот от 0,5 до 60 Гц.

Клапан обеспечивает работоспособность после аварийного повышения давления воды и воздуха в помещении до 1,5 МПа (15кгс/см²) в течение 48 часов.

Вероятность безотказной работы в течение непрерывной работы длительностью 5000 часов составляет 0,98.

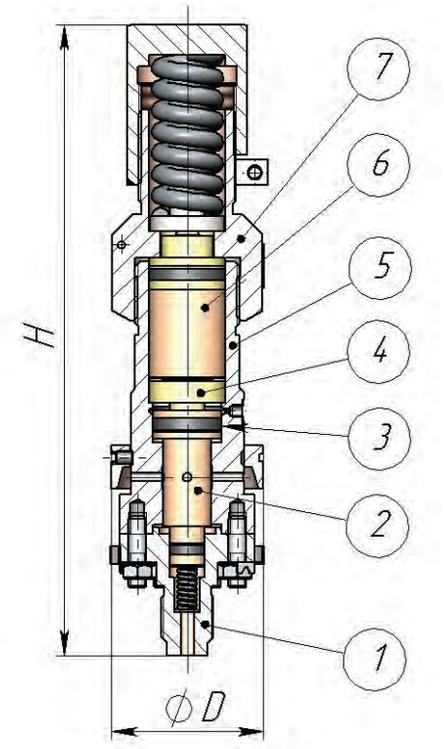

МАТЕРИАЛ ОСНОВНЫХ ДЕТАЛЕЙ

1 - Штуцер	БрАЖНМц-10-3-1,5
2 - Тарелка	БрАЖНМц9-4-4-1
3 - Кольцо уплотнительное	ИРП-1175
4 - Седло	БрАЖНМц-10-3-1,5
5 - Корпус	14Х17Н2
6 - Цилиндр	БрАЖНМц9-4-4-1
7 - Крышка	БрАЖНМц-10-3-1,5

ОСНОВНЫЕ РАЗМЕРЫ

Обозначение	DN, мм	H, мм	D, мм	Масса, кг.
ЛПА53012-006 (-01)	6	290	55	4.5

ТЕХНИЧЕСКИЕ ДАННЫЕ И ХАРАКТЕРИСТИКИ

Обозначение	DN, мм	Pp, кгс/см²	Проводимая среда	Материал основных деталей	Соответствие
ЛПА53012-006 (-01)	6	200…400	Воздух, азот t от -40°C до +50°C	Корпус - 14Х17Н2 Штуцер, седло, крышка – БрАЖНМц-10-3-1,5	524-03.189 (-01, -02), ИТШЛ.494141.001 (-01, -02)

ЛПА53014

КЛАПАН ПРЕДОХРАНИТЕЛЬНЫЙ (СЕРИЯ РС)

ОБЩИЕ ДАННЫЕ

Рабочая среда	Вода морская t от 0°С до +35°С
Герметичность затвора по ГОСТ 9544-2015	Класс А
Изготовление и поставка	ОСТ 5Р.5571-2010
Климатическое исполнение	ОМ5 по ГОСТ 15150-69
Направление подачи среды	Со стороны штуцера
Присоединение к трубопроводу	Штуцерное, размеры штуцеров по ГОСТ 2822-78
Установочное положение	Колпаком вверх с отклонением от вертикальной оси в любую сторону не более 15°
Назначенный срок службы до заводского ремонта	14 лет из них 10 лет со дня подписания приемного акта на заказ
Полный назначенный срок службы	27 лет
Назначенный ресурс до заводского ремонта	5000 циклов и 25000 часов
Полный назначенный ресурс	1000 циклов и 50000 часов
Приемка	ОТК, РМРС

КЛАПАН ОБЕСПЕЧИВАЕТ РАБОТОСПОСОБНОСТЬ:

- при длительных наклонах (крене) до 22,5°в любую сторону без ограничения времени воздействия наклона;

- при кратковременных наклонах в любую сторону до 30°продолжительностью наклона до 5 минут, до 45° с продолжительностью до 3 минут;

- при качке с амплитудой 45°в любом направлении и периодами колебания от 5 до 20 с;

- при температуре окружающего воздуха от 0°С до плюс 65°С и относительной влажности до 98%, а также после пребывания при температуре от минус 40°С до 0°С без наличия среды;

- при колебаниях давления окружающего воздуха (среды) в пределах от 0,08 до 0,2 МПа (от 0,8 до 2 кгс/см²);

- после пребывания при температуре от минус 30°С до 0°С в среде «масло» и «топливо»;

- после пребывания в нерабочем состоянии в период хранения, транспортирования и монтажа при температуре окружающего воздуха от минус 40°С до плюс 50°С и относительной влажности воздуха до 98%.

Клапан сохраняет способность выполнять свои функции в условиях воздействия одиночных ударных нагрузок с пиковым ударным ускорением 147 м/с² (15 g) с длительностью действия ударного ускорения от 0,5 до 2 мс.

Клапан сохраняет способность выполнять свои функции в условиях синусоидальной вибрации с максимальным ускорением 19,6 м/с² (2 g) в диапазоне частот от 0,5 до 60 Гц.

Клапан обеспечивает работоспособность после аварийного повышения давления воды и воздуха в помещении до 1,5 МПа (15кгс/см²) в течение 48 часов.

Вероятность безотказной работы в течение непрерывной работы длительностью 3000 часов составляет 0,98.

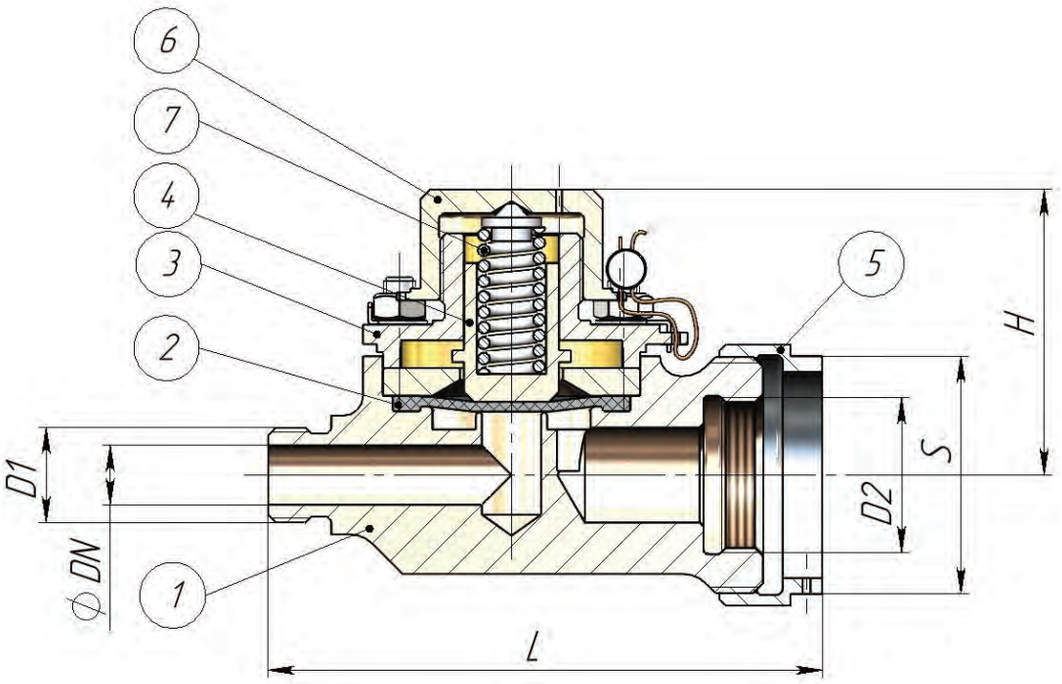

МАТЕРИАЛ ОСНОВНЫХ ДЕТАЛЕЙ

1 - Корпус	БрАЖНМц 9-4-4-1
2 - Мембрана	ИРП-1136
3 - Крышка	Лц58-2
4 - Тарелка пружины	БрАМц9-2
5 - Гайка накидная	Сталь 20
6 - Гайка регулировочная	БрАМц9-2
7 - Пружина	БрОЦ4-3

ОСНОВНЫЕ РАЗМЕРЫ

Обозначение	DN, мм	H, мм	L, мм	D1, мм	D2, мм	S, мм	Масса, кг.
ЛПА53014-015	15	70	140	М24х2	М39х2	60	2,6

ТЕХНИЧЕСКИЕ ДАННЫЕ И ХАРАКТЕРИСТИКИ

Обозначение	DN, мм	PN, кгс/см²	Pp, кгс/см²	Проводимая среда	Материал основных деталей	Соответствие
ЛПА53014-015	15	10	0,7	Вода морская t от 0°С до +35°С	Корпус - БрАЖНМц 9-4-4-1 Крышка – Лц58-2 Тарелка пружины - БрАМц9-2	524-35.1733, ИПЛТ.494141.012

ЛПА64002

КЛАПАН РЕДУКЦИОННЫЙ (СЕРИЯ РС)

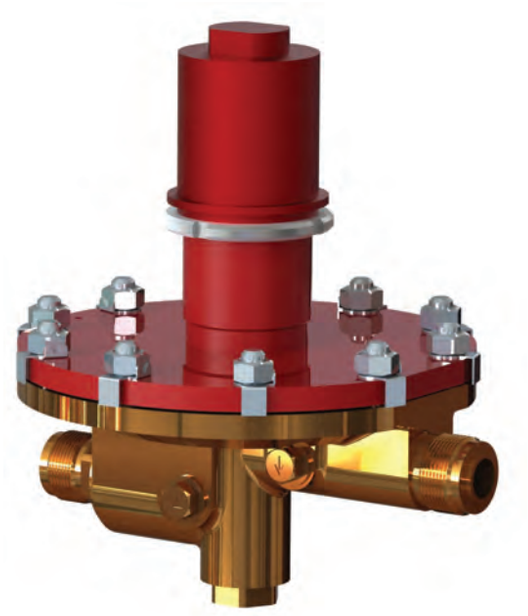

ОБЩИЕ ДАННЫЕ

Рабочая среда	Воздух, азот t от -40°С до +50°С
Герметичность затвора по ГОСТ 9544-2015	Класс А
Изготовление и поставка	ОСТ 5Р.5571-2010
Климатическое исполнение	ОМ5 по ГОСТ 15150-69
Направление подачи среды	По стрелке на корпусе
Присоединение к трубопроводу	Штуцерное по ГОСТ 2822-78
Установочное положение	Колпаком вверх с отклонением от вертикальной оси в любую сторону не более 15°
Назначенный срок службы до заводского ремонта	14 лет из них 10 лет со дня подписания приемного акта на заказ
Полный назначенный срок службы	27 лет
Назначенный ресурс до заводского ремонта	5000 циклов и 50000 часов
Полный назначенный ресурс	10000 циклов и 100000 часов
Приемка	ОТК, РМРС

КЛАПАН ОБЕСПЕЧИВАЕТ РАБОТОСПОСОБНОСТЬ:

- при длительных наклонах (крене) до 22,5°в любую сторону без ограничения времени воздействия наклона;

- при кратковременных наклонах в любую сторону до 30°продолжительностью наклона до 5 минут, до 45° с продолжительностью до 3 минут;

- при качке с амплитудой 45°в любом направлении и периодами колебания от 5 до 20 с;

- при температуре окружающего воздуха от 0°С до плюс 65°С и относительной влажности до 98%, а также после пребывания при температуре от минус 40°С до 0°С без наличия среды;

- при колебаниях давления окружающего воздуха (среды) в пределах от 0,08 до 0,2 МПа (от 0,8 до 2 кгс/см²);

- после пребывания при температуре от минус 30°С до 0°С в среде «масло» и «топливо»;

- после пребывания в нерабочем состоянии в период хранения, транспортирования и монтажа при температуре окружающего воздуха от минус 40°С до плюс 50°С и относительной влажности воздуха до 98%.

Клапан сохраняет способность выполнять свои функции в условиях воздействия одиночных ударных нагрузок с пиковым ударным ускорением 147 м/с² (15 g) с длительностью действия ударного ускорения от 0,5 до 2 мс.

Клапан сохраняет способность выполнять свои функции в условиях синусоидальной вибрации с максимальным ускорением 19,6 м/с² (2 g) в диапазоне частот от 0,5 до 60 Гц.

Клапан обеспечивает работоспособность после аварийного повышения давления воды и воздуха в помещении до 1,5 МПа (15кгс/см²) в течение 48 часов.

Вероятность безотказной работы в течение непрерывной работы длительностью 10000 часов составляет 0,98.

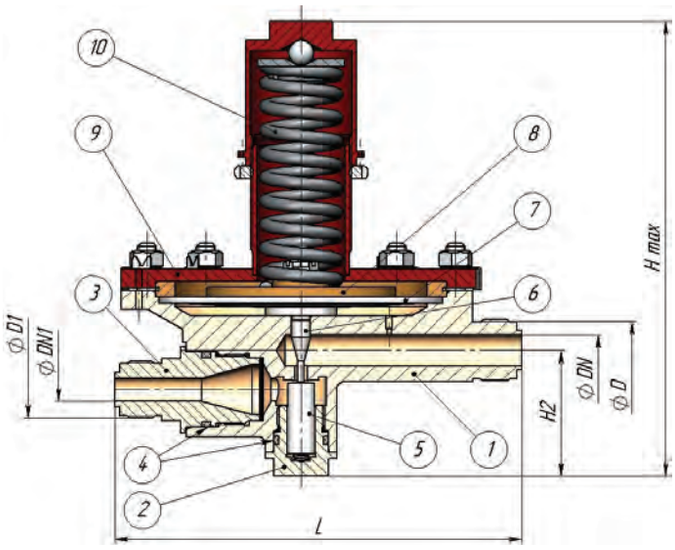

МАТЕРИАЛ ОСНОВНЫХ ДЕТАЛЕЙ

1 - Корпус	БрАМц9-2
2 - Пробка	БрАМц9-2
3 - Штуцер входной	БрАМц9-2
4 - Кольцо уплотнительное	ИРП-1175
5 - Тарелка / уплотнение	14Х17Н2 / Резина ИРП-1136
6 - Шток	14Х17Н2
7 - Мембрана	Фторопласт-4 С
8 - Тарелка	14Х17Н2
9 Крышка	Сталь 20
10 Пружина	Сталь 60

ОСНОВНЫЕ РАЗМЕРЫ

Обозначение	DN, мм	DN1, мм	H max, мм	H2, мм	L, мм	D, мм	D1, мм	Масса, кг.
ЛПА64002-010	10	10	385	105	173	М27х1,5	М27х1,5	5,7
ЛПА64002-015	15	15	396	103	203	М36х2	М36х2	7,1
ЛПА64002-020	20	15	430	150	252	М39х2	М36х2	14,4

ТЕХНИЧЕСКИЕ ДАННЫЕ И ХАРАКТЕРИСТИКИ

Обозначение	DN, мм	DN1, мм	Рред., кгс/см²	Рр., кгс/см²	Проводимая среда	Материал основных деталей	Соответствие
ЛПА64002-010	10	10	2-6	10	Воздух, азот t от -40°С до +50°С	Корпус, пробка, штуцер – БрАМц9-2 Крышка - Сталь 20 Тарелка - 14Х17Н2	525-03.036 ИТШЛ.493171.001
ЛПА64002-015	15	15	2-10	15-64			525-03.037 ИТШЛ.493171.002
ЛПА64002-020	20	15	0,1-1,5	4-10			525-03.038 ИТШЛ.493171.003

ЛПА96051

КЛАПАН БЫСТРОВСКРЫВАЮЩИЙСЯ (СЕРИЯ РС)

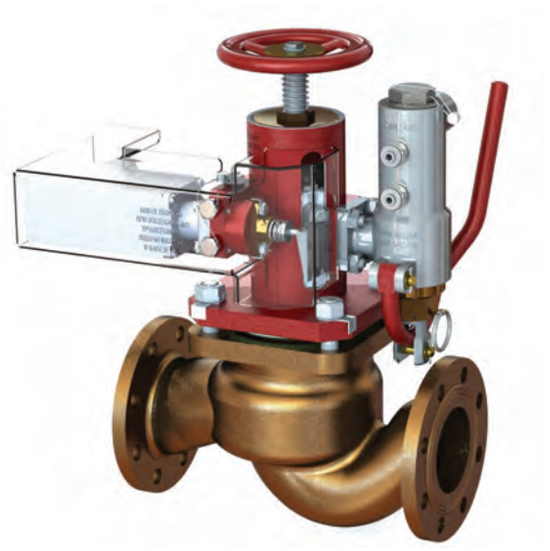

ОБЩИЕ ДАННЫЕ

Рабочая среда	Морская вода t от -2°С до +50°С
Рабочая среда в пневмоприводе	Воздух t от +5°С до +35°С с давлением от 5 до 12МПа
Герметичность затвора по ГОСТ 9544-2015	Класс А
Изготовление и поставка	ОСТ 5Р.5571
Климатическое исполнение	ОМ5 по ГОСТ 15150-69
Направление подачи среды	Любое
Присоединение к трубопроводу	Фланцевое по ГОСТ 1536-76
Установочное положение	Любое
Коэффициент гидравлического сопротивления	Не более 6
Назначенный срок службы до заводского ремонта	14 лет из них 10 лет со дня подписания приемного акта на заказ
Полный назначенный срок службы	27 лет
Назначенный ресурс до заводского ремонта	25000 часов
Полный назначенный ресурс	от ручного привода 250 циклов от пневмопривода 125 циклов от изделия УДП-1-2 60 циклов
Приемка	ОТК, РМРС

КЛАПАН ОБЕСПЕЧИВАЕТ РАБОТОСПОСОБНОСТЬ:

- при длительных наклонах (крене) до 22,5°в любую сторону без ограничения времени воздействия наклона;

- при кратковременных наклонах в любую сторону до 30°продолжительностью наклона до 5 минут, до 45° с продолжительностью до 3 минут;

- при качке с амплитудой 45°в любом направлении и периодами колебания от 5 до 20 с;

- при температуре окружающего воздуха от 0°С до плюс 65°С и относительной влажности до 98%, а также после пребывания при температуре от минус 40°С до 0°С без наличия среды;

- при колебаниях давления окружающего воздуха (среды) в пределах от 0,08 до 0,2 МПа (от 0,8 до 2 кгс/см²);

- после пребывания при температуре от минус 30°С до 0°С в среде «масло» и «топливо»;

- после пребывания в нерабочем состоянии в период хранения, транспортирования и монтажа при температуре окружающего воздуха от минус 40°С до плюс 50°С и относительной влажности воздуха до 98%.

Клапан сохраняет способность выполнять свои функции в условиях воздействия одиночных ударных нагрузок с пиковым ударным ускорением 147 м/с² (15 g) с длительностью действия ударного ускорения от 0,5 до 2 мс.

Клапан сохраняет способность выполнять свои функции в условиях синусоидальной вибрации с максимальным ускорением 19,6 м/с² (2 g) в диапазоне частот от 0,5 до 60 Гц.

Клапан обеспечивает работоспособность после аварийного повышения давления воды и воздуха в помещении до 1,5 МПа (15кгс/см²) в течение 48 часов.

Вероятность безотказной работы в течение непрерывной работы длительностью 10000 часов составляет 0,98.

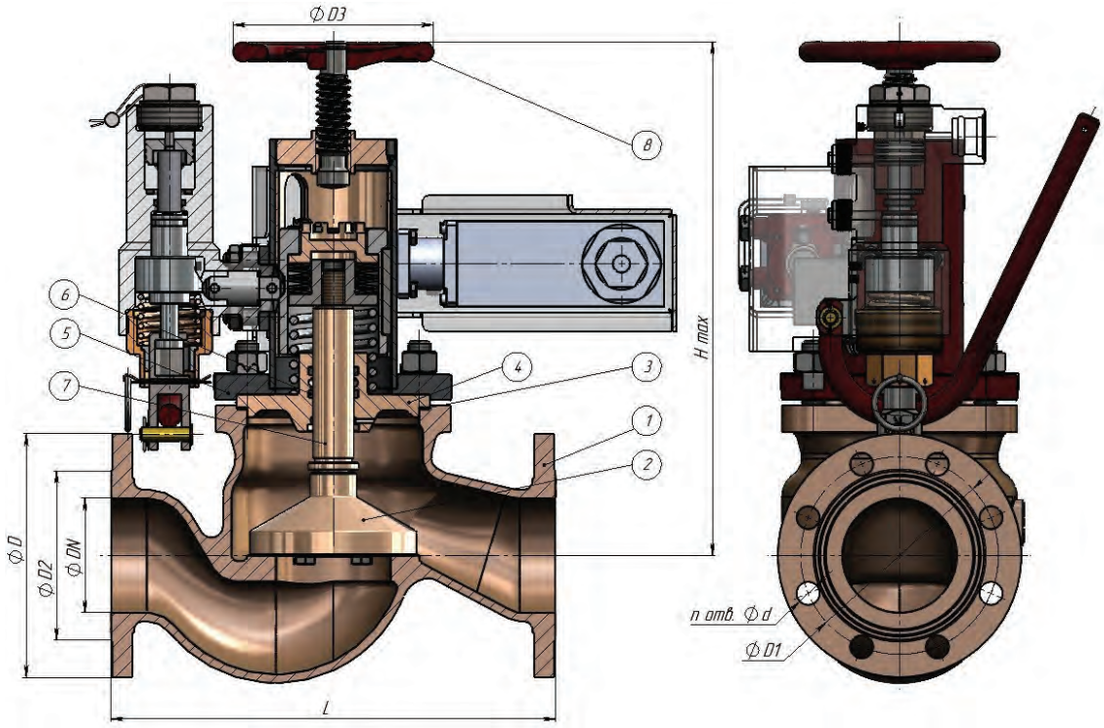

МАТЕРИАЛ ОСНОВНЫХ ДЕТАЛЕЙ

1 - Корпус	БрО8ц4
2 - Тарелка	БрАЖНМц9-4-4-1
3 - Кольцо уплотнительное	ВАТИ-22
4 - Крышка	БрАЖНМц9-4-4-1
5 - Стойка	Сталь 20
6 - Уплотнение	ИРП-1136
7 - Шпиндель	БрАЖНМц9-4-4-1
8 - Маховик	Сталь 25Л

ОСНОВНЫЕ РАЗМЕРЫ

Обозначение	DN, мм	H, мм	L, мм	D, мм	D1, мм	D2, мм	D3, мм	n	d, мм	Масса, кг
ЛПА96051-080	80	365	310	170	138	118	120	8	**16**	37
ЛПА96051-100	100	386	350	190	158	138	240			43
ЛПА96051-150	150	438	480	240	208	190	240	12		70
ЛПА96051-080-01	80	365	310	170	138	118	120	8	**16**	35
ЛПА96051-100-01	100	386	350	190	158	138	240			41
ЛПА96051-150-01	150	438	480	240	208	190	240	12		68

ТЕХНИЧЕСКИЕ ДАННЫЕ И ХАРАКТЕРИСТИКИ

Обозначение	DN, мм	PN, кгс/см²	Наименование	Соответствие
ЛПА96051-080	80	10	Клапан невозвратно-запорный быстровскрывающийся проходной фланцевый бронзовый с датчиком	522-35.2001 (-02), ИТШЛ.492925.001 (-02)
ЛПА96051-100	100			522-35.2028 (-02), ИТШЛ.492925.007 (-02)
ЛПА96051-150	150			522-35.2072 (02, 04), ИТШЛ.492925.008 (02, 04)
ЛПА96051-080-01	80		Клапан невозвратно-запорный быстровскрывающийся проходной фланцевый бронзовый без датчика	522-35.2001-01 (-03), ИТШЛ.492925.001-01 (-03)
ЛПА96051-100-01	100			522-35.2028-01 (-03), ИТШЛ.492925.007-01 (-03)
ЛПА96051-150-01	150			522-35.2072-01 (-03), ИТШЛ.492925.007-01 (-03)

По сравнению с известными конструкциями клапаны ЛПА96051 имеют следующие преимущества:

- Уменьшенные габаритные размеры;
- Отсутствие внешних движущихся деталей, представляющих опасность для оператора, и кожухов, требующих дополнительного монтажа-демонтажа при использовании местного управления клапаном;
- Имеют привод с функцией быстрого открытия, работающий как от дистанционного, так и от местного управления в соответствии с требованиями РМРС;
- Имеют указатель положения клапана, в соответствии с требованиями РМРС, позволяющий определить положения клапана при выходе из строя датчика;
- Оборудованы эргономичными органами управления: маховиком для взведения клапана в положение закрыто и рукояткой для подрыва (открытия) клапана;
- Широкий диапазон давлений встроенного пневмопривода от 50 до 120 кгс/см²;
- Гидродинамический тормоз запирающего элемента, обеспечивающий плавность остановки штока клапана при открытии и уменьшающий шум при открытии.

ЛПАЕ.752214

КОЛЕНО ПРЯМОЕ ЛИТОЕ ФЛАНЦЕВОЕ С ФЛАНЦАМИ ПО ГОСТ 1536-76

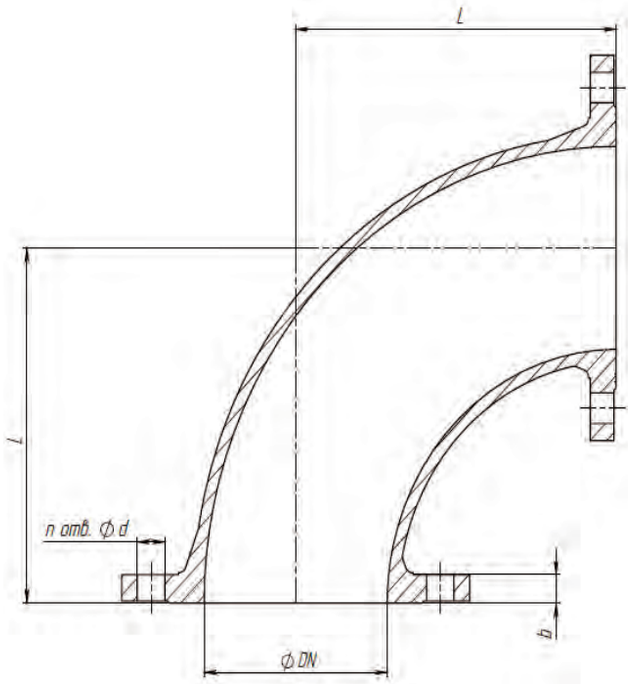

Обозначение	DN, мм	PN, МПа (кгс/см²)	Dy, мм	L, мм	b, мм	n x d, мм	Болты (диаметр)	Материал	Масса, кг
Проводимая среда: вода морская с температурой от минус 2°С до плюс 50°С									
ЛПАЕ.752214.001	32	2,5 (25)	32	95	14	6 x 16	М14	БрО8Ц4 (или БрО10Ц2) ГОСТ 613-79 допускается замена на БрАЖНМц 9-4-4-1 ГОСТ 18175-78	2,8
ЛПАЕ.752214.001-01	40		40	100					3,4
ЛПАЕ.752214.001-02	50		50	115					4,2
ЛПАЕ.752214.002	65	1,0 (10)	65	145	15	6 x 16	М14		6,1
ЛПАЕ.752214.002-01	80		80	155		8 x 16			7,3
ЛПАЕ.752214.002-02	100		100	175					10,1
ЛПАЕ.752214.002-03	125		125	200		10 x 16			13
ЛПАЕ.752214.002-04	150		150	225		12 x 16			17
ЛПАЕ.752214.003	200	0,63 (6,3)	200	250	16	12 x 16	М14		27
ЛПАЕ.752214.003-01	250		250	350		14 x 18	М16		45
ЛПАЕ.752214.003-02	300		300	380	18	14 x 22	М20		71
ЛПАЕ.752214.004	200	1,0 (10)	200	250	22	12 x 18	М16		32
ЛПАЕ.752214.004-01	250		250	350		14 x 22	М20		52
ЛПАЕ.752214.004-02	300		300	375	24	16 x 22	М20		78

ЛПАЕ.752244

ТРОЙНИК ПРЯМОЙ РАВНОПРОХОДНОЙ ЛИТОЙ ФЛАНЦЕВЫЙ С ФЛАНЦАМИ ПО ГОСТ 1536-76

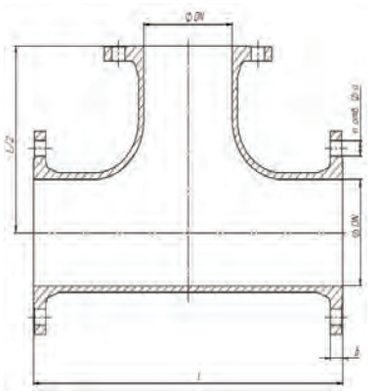

Обозначение	DN, мм	PN, МПа (кгс/см²)	Dy, мм	L, мм	b, мм	n x d, мм	Болты (диаметр)	Материал	Масса, кг
Проводимая среда: вода морская с температурой от минус 2°С до плюс 50°С									
ЛПАЕ.752244.001	32	2,5 (25)	32	180	14	6 x 16	М14	БрО8Ц4 (или БрО10Ц2) ГОСТ 613-79 допускается замена на БрАЖНМц 9-4-4-1 ГОСТ 18175-78	4,3
ЛПАЕ.752244.001-01	40		40	200					5,3
ЛПАЕ.752244.001-02	50		50	230					6,5
ЛПАЕ.752244.002	65	1,0 (10)	65	290	15	6 x 16	М14		10,9
ЛПАЕ.752244.002-01	80		80	310		8 x 16			12
ЛПАЕ.752244.002-02	100		100	350					16
ЛПАЕ.752244.002-03	125		125	400		10 x 16			21
ЛПАЕ.752244.002-04	150		150	450		12 x 16			26
Проводимая среда: вода морская с температурой от минус 2°С до плюс 50°С									
ЛПАЕ.752244.003	200	0,63 (6,3)	200	500	16	12 x 16	М14	БрО8Ц4 (или БрО10Ц2) ГОСТ 613-79 допускается замена на БрАЖНМц 9-4-4-1 ГОСТ 18175-78	41
ЛПАЕ.752244.003-01	250		250	540		14 x 18	М16		62
ЛПАЕ.752244.003-02	300		300	680	18	14 x 22	М20		101
Проводимая среда: вода морская с температурой от минус 2°С до плюс 50°С									
ЛПАЕ.752244.004	200	1,0 (10)	200	500	22	12 x 18	М16	БрО8Ц4 (или БрО10Ц2) ГОСТ 613-79 допускается замена на БрАЖНМц 9-4-4-1 ГОСТ 18175-78	47
ЛПАЕ.752244.004-01	250		250	540		14 x 22	М20		70
ЛПАЕ.752244.004-02	300		300	680	24	16 x 22	М20		112
Проводимая среда: вода пресная с температурой от 0°С до плюс 100°С									
ЛПАЕ.752244.005	65	4,0 (40)	65	330	20	8 x 18	М16	12Х18Н9ТЛ	13,6
ЛПАЕ.752244.005-01	80		80	350	22				16,2
ЛПАЕ.752244.005-02	100		100	400	24	10 x 22	М20		26
ЛПАЕ.752244.005-03	125		125	450	26				33
Проводимая среда: вода пресная с температурой от 0°С до плюс 100°С									
ЛПАЕ.752244.006	65	6,3 (63)	65	350	26	8 x 22	М20	12Х18Н9ТЛ	17,4
ЛПАЕ.752244.006-01	80		80	390	28	8 x 22	М20		21,4
ЛПАЕ.752244.006-02	100		100	400	30	10 x 22	М20		29
ЛПАЕ.752244.006-03	125		125	500	34	10 x 26	М24		43
Проводимая среда: вода морская с температурой от минус 2°С до плюс 50°С									
ЛПАЕ.752244.016	40	4,0 (40)	40	125	19	6 x 18	М16	БрО8Ц4 (или БрО10Ц2) ГОСТ 613-79 допускается замена на БрАЖНМц 9-4-4-1 ГОСТ 18175-78	9,5

ЛПАЕ.752244

ТРОЙНИК ПРЯМОЙ РАЗНОПРОХОДНЫЙ ЛИТОЙ ФЛАНЦЕВЫЙ С ФЛАНЦАМИ ПО ГОСТ 1536-76

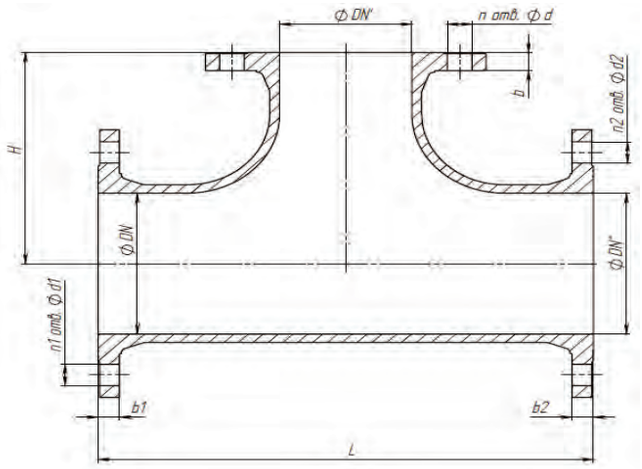

Обозначение	DN x DN' x DN'', мм	PN, МПа (кгс/см2)	L, мм	H, мм	b, мм	b1, мм	b2, мм	n x d, мм	Болты (диаметр)	n1 x d1, мм	Болты (диаметр)	n2 x d2, мм	Болты (диаметр)	Материал	Масса, кг
Проводимая среда: вода морская с температурой от минус 2°С до плюс 50°С															
ЛПАЕ.752244.007	50x32x50	2,5 (25)	240	120	14	14	14	6 x 16	M14	6 x 16	M14	6 x 16	M14	БрО8Ц4 (или БрО10Ц2) ГОСТ 613-79 допускается замена на БрАЖНМц 9-4-4-1 ГОСТ 18175-78	6,2
ЛПАЕ.752244.007-01	50x40x50														6,5
ЛПАЕ.752244.008	100x125x100	1,0 (10)	300	145	15	15	15	10 x 16	M14	8 x 16	M14	8 x 16	M14		15,5
ЛПАЕ.752244.008-01	50x80x50		250	115		14	14	8 x 16		6 x 16		6 x 16			8,1
ЛПАЕ.752244.008-02	32x40x32		200	100	14			6 x 16							4,8
ЛПАЕ.752244.008-03	65x100x65		330	160	15	15	15	8 x 16							12,6
ЛПАЕ.752244.008-04	80x125x80		360	170	15	15	15	10 x 16		8 x 16		8 x 16			18,2
ЛПАЕ.752244.008-05	150x200x150		470	230	17	15	15	12 x 18	M16	12 x 16		12 x 16			43,2
ЛПАЕ.752244.008-06	32x50x32		230	110	14	13	13	6 x 16	M14	6 x 16		6 x 16			5,7
ЛПАЕ.752244.009	300x80x300	0,63 (6,3)	360	265	14	15	15	8 x 16	M14	14 x 22	M20	14 x 22	M20		55
ЛПАЕ.752244.010	150x200x150	2,5 (25)	500	225	27	22	22	12 x 26	M24	12 x 22		12 x 22			54,5
ЛПАЕ.752244.011	40x32x40	1,0 (10)	230	115	14	14	14	6 x 16	M14	6 x 16	M14	6 x 16	M14		5,6
ЛПАЕ.752244.011-01	65x32x65		250	130		15	15								8
ЛПАЕ.752244.011-02	65x50x65		230	125											8,3
ЛПАЕ.752244.011-03	80x32x80		250	135						8 x 16		8 x 16			9
ЛПАЕ.752244.011-04	80x40x80														9,3
ЛПАЕ.752244.011-05	80x50x80														9,6
ЛПАЕ.752244.011-06	80x65x80		260		15										10,5
ЛПАЕ.752244.011-07	100x32x100		250	150	14										11
ЛПАЕ.752244.011-08	100x40x100														11,4
ЛПАЕ.752244.011-09	100x50x100														11,6
ЛПАЕ.752244.011-10	100x65x100		260	145	15										12,5
ЛПАЕ.752244.011-11	100x80x100		300	150				8 x 16							13,8
ЛПАЕ.752244.011-12	125x50x125		250	175	14			6 x 16		10 x 16		10 x 16			16,3
ЛПАЕ.752244.011-13	125x80x125		400	200	15			8 x 16							19
ЛПАЕ.752244.011-14	125x100x125		450	225											21,8
ЛПАЕ.752244.011-15	150x32x150		300	200	14			6 x 16		12 x 16		12 x 16			17
ЛПАЕ.752244.011-16	150x40x150														17
ЛПАЕ.752244.011-17	150x50x150														17,2

ЛПАЕ.752244.011-18	150x65x150		350	210		15	15	6 x 16		12 x 16	M14	12 x 16	M14			19,6
ЛПАЕ.752244.011-19	150x80x150							8 x 16								22,2
ЛПАЕ.752244.011-20	150x125x150		420	220	15			10 x 16								25
ЛПАЕ.752244.011-21	250x65x250		320	230		22	22	6 x 16	M14	14 x 22	M20	14 x 22	M20			44
ЛПАЕ.752244.011-22	250x80x250		350					8 x 16								46
ЛПАЕ.752244.011-23	250x50x250		300	220	14			6 x 16								42
ЛПАЕ.752244.011-24	250x100x250		370	240	15			8 x 16								48
ЛПАЕ.752244.011-25	250x125x250		400	240				10 x 16								50
ЛПАЕ.752244.011-26	250x200x250		480	260	22			12 x 18	M16							61
ЛПАЕ.752244.011-27	32x20x32		210	105	12	13	13	4 x 14	M12	6 x 16	M14	6 x 16	M14			3,9
ЛПАЕ.752244.011-28	150x100x150		400	220	14	14	14	8 x 16	M14	12 x 16		12 x 16				23,6
ЛПАЕ.752244.011-29	200x50x200		300	200		17	17	6 x 16		12 x 18	M16	12 x 18	M16			28,2
ЛПАЕ.752244.011-30	200x65x200		320	210												30,2
ЛПАЕ.752244.011-31	200x80x200		350					8 x 16								32,1
ЛПАЕ.752244.011-32	200x100x200		370	220												34,2
ЛПАЕ.752244.011-33	200x125x200		400					10 x 16								36,7
ЛПАЕ.752244.011-34	200x150x200		420					12 x 16								38,8
ЛПАЕ.752244.011-35	65x40x65		250	130		14	14	6 x 16		6 x 16	M14	6 x 16	M14			8,3
ЛПАЕ.752244.012	65x65x40		290	145	15	15										8,9
ЛПАЕ.752244.012-01	65x50x50		250	130	14											7,8
ЛПАЕ.752244.012-02	65x65x50		290	145	15											9,2
ЛПАЕ.752244.012-03	80x50x50		250	140	14					8 x 16						8,5
ЛПАЕ.752244.012-04	80x80x32		310	155	15			8 x 16								9,8
ЛПАЕ.752244.012-05	80x80x50													БрО8Ц4 (или БрО10Ц2) ГОСТ 613-79 допускается замена на БрАЖНМц 9-4-4-1 ГОСТ 18175-78		10,7
ЛПАЕ.752244.012-06	80x80x65						15									11,4
ЛПАЕ.752244.012-07	100x100x65	1,0 (10)	350	175	15											15
ЛПАЕ.752244.012-08	100x100x80											8 x 16				15,4
ЛПАЕ.752244.012-09	125x125x100		400	200				10 x 16		10 x 16						20
ЛПАЕ.752244.012-11	150x150x80		450					12 x 16		12 x 16						17
ЛПАЕ.752244.012-12	150x150x100			225												24,6
ЛПАЕ.752244.012-13	250x250x200		640	320	22	22	22	14 x 22	M20	14 x 22	M20	12 x 18	M16			73
ЛПАЕ.752244.012-14	32x20x20		170	90	13	14	13	4 x 14	M12	6 x 16	M14	4 x 14	M12			3,2
ЛПАЕ.752244.012-15	150x40x100		450	225	14	15	15	6 x 16	M14	12 x 16		8 x 16	M14			19
ЛПАЕ.752244.012-16	150x80x125		320	190	15	22		8 x 16				10 x 16				18
ЛПАЕ.752244.012-17	150x100x125		450	225												23
ЛПАЕ.752244.012-18	200x100x150		360	220						12 x 18	M16	12 x 16				29
ЛПАЕ.752244.012-19	100x65x65		290	155	14	14	14	6 x 16		8 x 16	M14	6 x 16				11,8
ЛПАЕ.752244.012-20	150x125x125		400	210				10 x 16		12 x 16		10 x 16				23,6
ЛПАЕ.752244.012-21	200x150x150		450	240		17		12 x 16		12 x 18	M16	12 x 16				36,4
ЛПАЕ.752244.012-22	300x200x200		520	300	17	23		12 x 18	M16	16 x 22	M20	12 x 18	M16			70,5
ЛПАЕ.752244.012-23	40x40x32		200	100	14	14	13	6 x 16	M14	6 x 16	M14	6 x 16	M14			5
ЛПАЕ.752244.012-24	50x50x32		230	115												5,9
ЛПАЕ.752244.012-25	50x50x40						14									6,3
ЛПАЕ.752244.012-26	125x125x80		400	200				10 x 16		10 x 16		8 x 16				20,1
ЛПАЕ.752244.012-27	150x150x125		450	225				12 x 16		12 x 16		10 x 16				26,7
ЛПАЕ.752244.012-28	200x200x125		500	250	17	17		12 x 18	M16	12 x 18	M16					42,7
ЛПАЕ.752244.012-29	200x200x150											12 x 16				44
ЛПАЕ.752244.012-30	250x250x150		600	300	21	21		14 x 22	M20	14 x 22	M20	12 x 16				70,7
ЛПАЕ.752244.012-31	300x300x150		650	325	23	23		16 x 22		16 x 22						88,7
ЛПАЕ.752244.012-32	300x300x200						17					16 x 18	M16			94,7
ЛПАЕ.752244.013	150x80x125		320	190	15	15	15	8 x 16	M14	12 x 16	M14	10 x 16	M14			17,8
ЛПАЕ.752244.013-01	200x100x150		360	220		22				12 x 18	M16	12 x 16				29

ЛПАЕ.752244.013-02	150x40x100	1,0 (10)	450	225	14	15	15	6 x 16	M14	12 x 16	M14	8 x 16	M14	БрО8Ц4 (или БрО10Ц2) ГОСТ 613-79 допускается замена на БрАЖНМц 9-4-4-1 ГОСТ 18175-78	18,7
ЛПАЕ.752244.013-03	150x100x125				15			8 x 16				10 x 16			22,9
ЛПАЕ.752244.013-04	50x32x40		200	100	13	14	14	6 x 16		6 x 16		6 x 16			5,3
ЛПАЕ.752244.013-05	80x32x50		220	110						8 x 16					7,4
ЛПАЕ.752244.013-06	100x40x80		230	115	14							8 x 16			9,8
ЛПАЕ.752244.013-07	250x150x200		420	260	14	21	17	12 x 16		14 x 22	M20	12 x 18	M16		50,7
ЛПАЕ.752244.013-08	300x200x250		500	300	17	23	21	12 x 18	M16	16 x 22		14 x 22	M20		76,2
ЛПАЕ.752244.014	50x32x50		280	135	16	19	19	6 x 16	M14	6 x 18	M16	6 x 18	M16		10
ЛПАЕ.752244.014-01	50x40x50		290	145	19			6 x 18	M16						11,3
ЛПАЕ.752244.014-02	65x40x65		300	160						8 x 18		8 x 18			14,4
ЛПАЕ.752244.014-03	65x50x65														14,8
ЛПАЕ.752244.014-04	80x40x80		340	180		21	21								16,8
ЛПАЕ.752244.014-05	80x50x80														18,1
ЛПАЕ.752244.014-06	80x65x80		360					8 x 18							19,3
ЛПАЕ.752244.014-07	100x40x100		340	200		22	22	6 x 18		10 x 22	M20	10 x 22	M20		24,1
ЛПАЕ.752244.014-08	100x50x100		370	190											25,4
ЛПАЕ.752244.014-09	100x65x100		380					8 x 18							27,5
ЛПАЕ.752244.014-10	100x80x100		400	200	21										29,7
ЛПАЕ.752244.014-11	125x40x125		380		19	24	24	6 x 18							32
ЛПАЕ.752244.014-12	125x50x125														32,3
ЛПАЕ.752244.014-13	125x65x125		400	200	19	24	24	8 x 18							35,3
ЛПАЕ.752244.014-14	125x80x125		420	210	21										37,3
ЛПАЕ.752244.014-15	125x100x125		460	230	22			10 x 22	M20						42,2
ЛПАЕ.752244.014-16	150x40x150	4,0 (40)	380	200	19	26	26	6 x 18	M16	12 x 22		12 x 22			41,6
ЛПАЕ.752244.014-17	150x50x150		400	215											43,6
ЛПАЕ.752244.014-18	150x65x150		420	220				8 x 18							46,8
ЛПАЕ.752244.014-19	150x80x150				21										48,6
ЛПАЕ.752244.014-20	150x100x150		470	250	22			10 x 22	M20						55,1
ЛПАЕ.752244.014-21	200x40x200		420	240	19	34	34	6 x 18	M16	14 x 26	M24	14 x 26	M24		78,4
ЛПАЕ.752244.014-22	200x50x200		480												81,5
ЛПАЕ.752244.014-23	200x65x200							8 x 18							84,2
ЛПАЕ.752244.014-24	200x80x200		500	260	21										88,3
ЛПАЕ.752244.014-25	200x100x200		540	280	22			10 x 22							93,3
ЛПАЕ.752244.014-26	200x150x200		500	260	26			12 x 22	M20						112
ЛПАЕ.752244.014-27	250x40x250		460	265	19	38	38	6 x 18	M16	14 x 30	M28	14 x 30	M28		123
ЛПАЕ.752244.014-28	250x50x250		480	275											126
ЛПАЕ.752244.014-29	250x65x250		520	280				8 x 18							134
ЛПАЕ.752244.014-30	250x80x250			280	21										135
ЛПАЕ.752244.014-31	250x100x250		580	340	22			10 x 22	M20						149
ЛПАЕ.752244.014-32	250x150x250		620	320	26			12 x 22							164
ЛПАЕ.752244.014-33	250x200x250		650	360	34			14 x 26	M24						196
ЛПАЕ.752244.015	40x50x32	1,0 (10)	250	120	14	14	13	6 x 16	M14	6 x 16	M14	6 x 16	M14		5,6
ЛПАЕ.752244.015-01	40x80x32		280					8 x 16							7,2
ЛПАЕ.752244.015-02	100x125x80		360	160			14	10 x 16		8 x 16		8 x 16			17,2
ЛПАЕ.752244.017	300x50x300		320	265	14	23	23	6 x 16	M14	16 x 22	M20	16 x 22	M20		56
ЛПАЕ.752244.017-01	300x65x300		340												58,5
ЛПАЕ.752244.017-02	300x80x300		360					8 x 16							60,5
ЛПАЕ.752244.017-03	300x100x300		400	270											65
ЛПАЕ.752244.017-04	300x125x300		420					10 x 16							68
ЛПАЕ.752244.017-05	300x150x300		440					12 x 16							70,5
ЛПАЕ.752244.017-06	300x200x300		500	290	17			12 x 18	M16						81

ЛПАЕ.752244

ТРОЙНИК ПРЯМОЙ РАЗНОПРОХОДНЫЙ ЛИТОЙ ФЛАНЦЕВЫЙ С БОБЫШКОЙ С ФЛАНЦАМИ ПО ГОСТ 1536-76

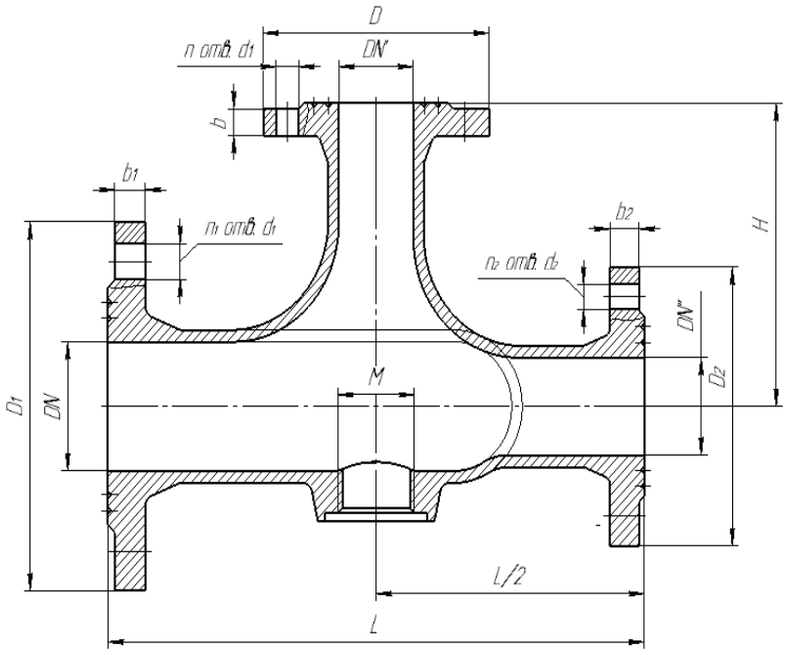

Обозначение	DN x DN' x DN'', мм	PN, МПа (кгс/см²)	L, мм	H, мм	b, мм	b_1, мм	b_2, мм	n x d, мм	Болты (диаметр)	n_1 x d_1, мм	Болты $_1$ (диаметр)	n_2 x d_2, мм	Болты $_2$ (диаметр)	Материал	Масса, кг
Проводимая среда: вода морская с температурой от минус 2°С до плюс 50°С															
ЛПАЕ.752244.018	80x50x65	1,0 (10)	280	145	14	14	14	6 x 16	M14	8 x 16	M14	6 x 16	M14	БрО8Ц4 (или БрО10Ц2) ГОСТ 613-79 допускается замена на БрАЖНМц 9-4-4-1 ГОСТ 18175-78	10,3
ЛПАЕ.752244.018-01	80x65x50		290												10,7
ЛПАЕ.752244.018-02	100x40x100		250	150						8 x 16		8 x 16			11
ЛПАЕ.752244.018-03	125x32x100		300	155	13					10 x 16		8 x 16			14,2
ЛПАЕ.752244.018-04	150x40x150		260	185	14					12 x 16		12 x 16			16,2
ЛПАЕ.752244.018-05	150x150x100		450	225				12 x 16		12 x 16		8 x 16			27,8

ЛПАЕ.752241

ТРОЙНИК ПРЯМОЙ ПРИВАРНОЙ

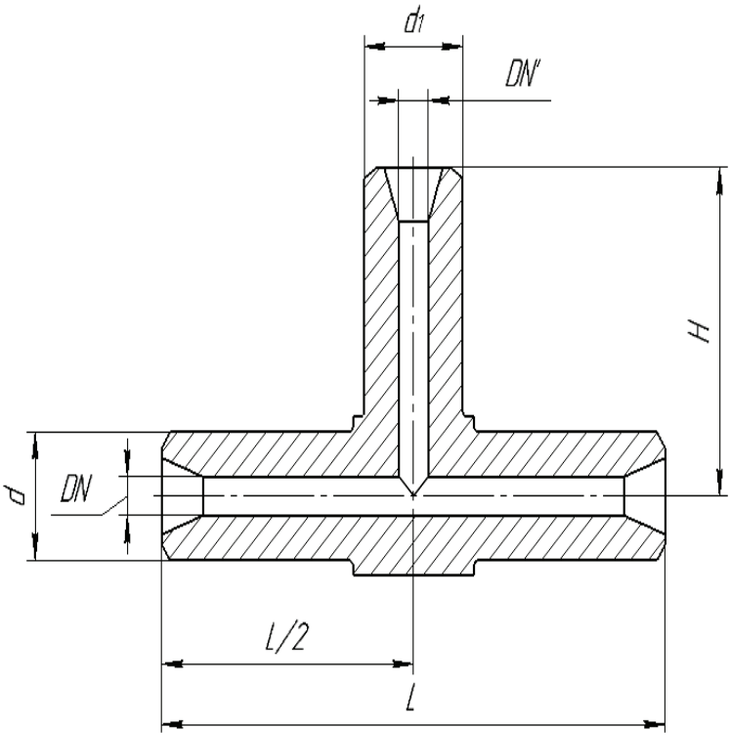

Обозначение	DN x DN' x DN, мм	PN, МПа (кгс/см²)	L, мм	H, мм	d	d_1	Материал	Масса, кг
Проводимая среда: вода высокой чистоты, азот и инертный газ с температурой до 325°С								
ЛПАЕ.752241.001	10	25,0 (250)	82	41	20	20	10Х18Н10Т или 08Х18Н10Т ГОСТ 5632-2014	0,2
ЛПАЕ.752241.001-01	15		88	44	25	25		0,3
ЛПАЕ.752241.001-02	20		96	48	32	32		0,6
ЛПАЕ.752241.001-03	15x10x15		82	44	25	20		0,3
ЛПАЕ.752241.001-04	20x10x20			48	32			0,4
ЛПАЕ.752241.001-05	20x15x20		88			25		0,5
ЛПАЕ.752241.001-06	25x10x25		82	50	38	20		0,5
ЛПАЕ.752241.001-07	25x15x25		88			25		0,6
ЛПАЕ.752241.001-08	25		100			38		0,8
ЛПАЕ.752241.001-09	15x25x15			44	25			0,5
ЛПАЕ.752241.001-10	32		108	54	44	44		0,9
ЛПАЕ.752241.001-11	25x20x25		96	50	38	32		0,6
ЛПАЕ.752241.001-12	32x10x32		82	54	44	20		0,6
ЛПАЕ.752241.001-13	32x15x32		88			25		0,7
ЛПАЕ.752241.001-14	32x20x32		96			32		0,8

ЛПАЕ.752241

ТРОЙНИК ПРЯМОЙ ПРИВАРНОЙ РАВНОПРОХОДНЫЙ

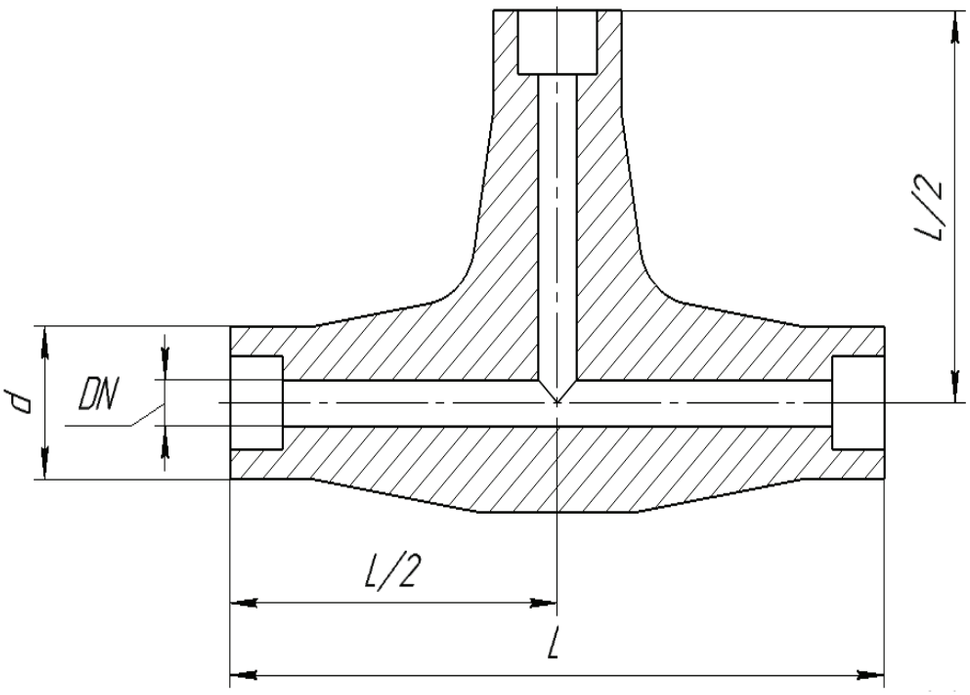

Обозначение	DN, мм	PN, МПа (кгс/см²)	L, мм	L/2, мм	d	Материал	Масса, кг
Проводимая среда: фреон							
ЛПАЕ.752241.002	6	2,5 (25)	75	37	20	БрАМц 9-2 ГОСТ 18175-78	0,1
ЛПАЕ.752241.002-01	10		85	43	24		0,2
ЛПАЕ.752241.002-02	15		90	45	32		0,4
ЛПАЕ.752241.002-03	20		95	47	39		0,5
ЛПАЕ.752241.002-04	25		100	50	46		0,6
ЛПАЕ.752241.002-05	32		110	55	52		0,8

ЛПАЕ.752261

ЧЕТВЕРНИК ПРЯМОЙ ПРИВАРНОЙ РАВНОПРОХОДНЫЙ

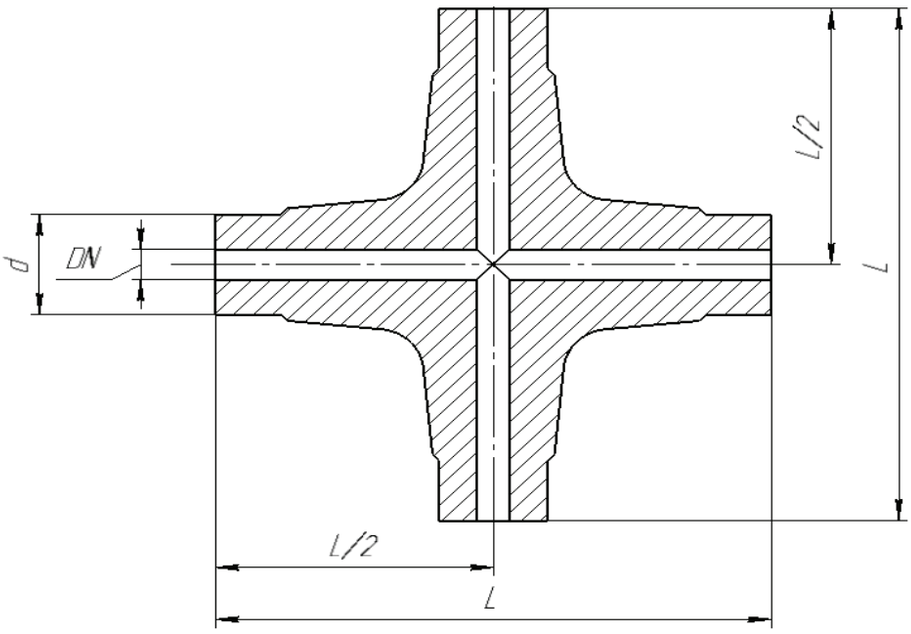

Обозначение	DN, мм	PN, МПа (кгс/см²)	L, мм	L/2, мм	d	Материал	Масса, кг
Проводимая среда: пар с температурой до 400°С, вода пресная, масло конденсат, воздух, инертный газ							
ЛПАЕ.752261.001	6	25 (250)	75	37	20	08Х18Н10Т ГОСТ 5632-2014	0,2
ЛПАЕ.752261.001-01	10		85	43	24		0,5
ЛПАЕ.752261.001-02	15		90	45	32		0,6
ЛПАЕ.752261.001-03	20		95	47	39		0,8
ЛПАЕ.752261.001-04	25		100	50	46		1,0
ЛПАЕ.752261.001-05	32		110	55	52		1,5

ЛПАЕ.752241

ТРОЙНИК ПРЯМОЙ ПРИВАРНОЙ РАЗНОПРОХОДНЫЙ

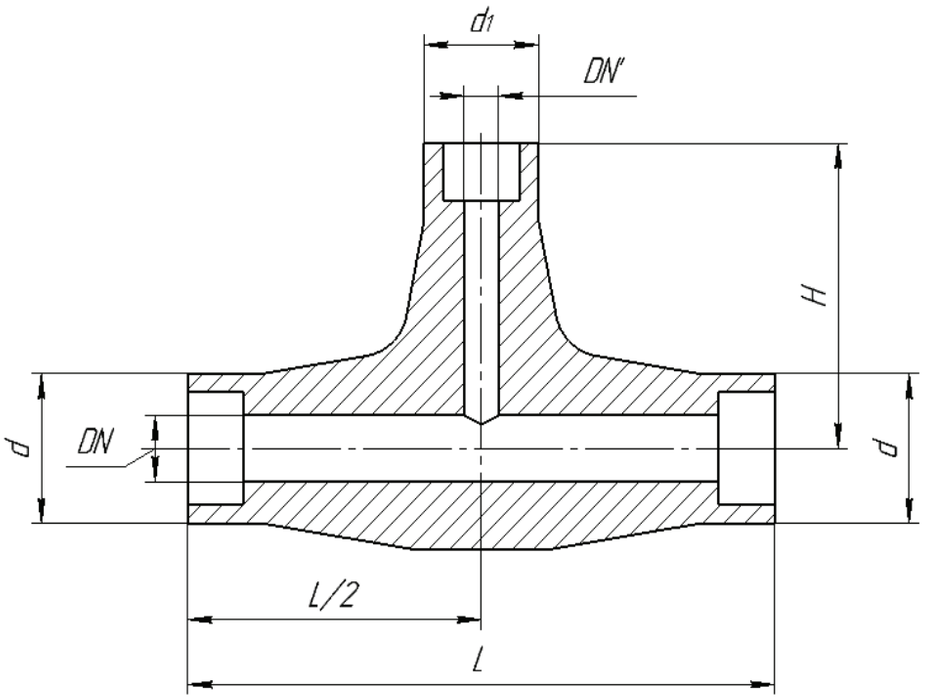

Обозначение	DN x DN' x DN, мм	PN, МПа (кгс/см²)	L, мм	H, мм	d	d_1	Материал	Масса, кг
Проводимая среда: фреон								
ЛПАЕ.752241.003	10x6x10	2,5 (25)	85	37	24	20	БрАМц 9-2 ГОСТ 18175-78	0,2
ЛПАЕ.752241.003-01	15x6x15		90		32			0,3
ЛПАЕ.752241.003-02	20x6x20		95		39			0,3
ЛПАЕ.752241.003-03	15x10x15		90	43	32	25		0,3
ЛПАЕ.752241.003-04	20x10x20		95		39			0,4
ЛПАЕ.752241.003-05	25x10x25		100		46			0,5
ЛПАЕ.752241.003-06	25x15x25			45		32		0,5
ЛПАЕ.752241.003-07	32x15x32		110		52			0,7
ЛПАЕ.752241.003-08	25x20x25		100	47	46	39		0,6
ЛПАЕ.752241.003-09	10x15x10		85	45	24	32		0,3
ЛПАЕ.752241.003-10	15x20x15		90	47	32	39		0,4
ЛПАЕ.752241.003-11	15x25x15			50		46		0,4
ЛПАЕ.752241.003-12	20x25x20		95		39			0,5
ЛПАЕ.752241.003-13	20x32x20			55		52		0,6

ЛПАЕ.752241

ТРОЙНИК ПРЯМОЙ ПРИВАРНОЙ РАВНОПРОХОДНЫЙ

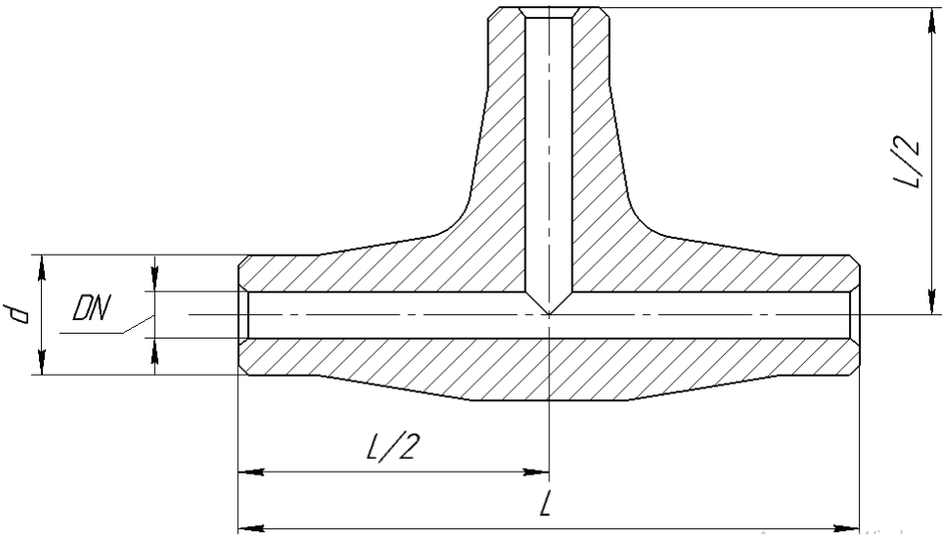

Обозначение	DN, мм	PN, МПа (кгс/см²)	L, мм	L/2, мм	d	Материал	Масса, кг
Проводимая среда: пар с температурой до 400°С, вода пресная, масло конденсат, воздух, инертный газ							
ЛПАЕ.752241.004	6	25	75	37	10	08Х18Н10Т ГОСТ 5632-2014	0,2
ЛПАЕ.752241.004-01	10		85	43	20		0,3
ЛПАЕ.752241.004-02	15		90	45	25		0,5
ЛПАЕ.752241.004-03	20		95	47	32		0,7
ЛПАЕ.752241.004-04*	25		100	50	36		0,8
ЛПАЕ.752241.004-05**	32		110	55	44		1,2
ЛПАЕ.752241.004-06*	25		100	50	36		0,8
ЛПАЕ.752241.004-07**	32		110	55	44		1,2

* отличия по сборочному чертежу
** отличия по сборочному чертежу

ЛПАЕ.752242

ТРОЙНИК ПРЯМОЙ ШТУЦЕРНЫЙ РАВНОПРОХОДНЫЙ С НАРУЖНОЙ РЕЗЬБОЙ ПО ГОСТ 2822-78

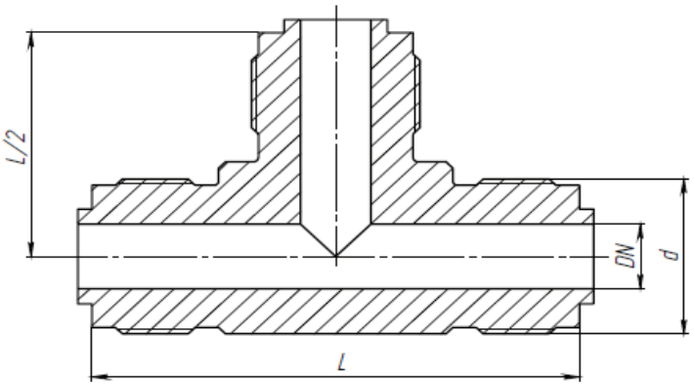

Обозначение	DN, мм	PN, МПа (кгс/см²)	L, мм	d	Материал	Масса, кг
Проводимая среда: нефть, нефтепродукты, масло с температурой от минус 10°С до плюс 70°С, вода пресная с температурой до плюс 100°С, воздух, пар с температурой до плюс 400°С						
ЛПАЕ.752242.001	6	16,0 (160)	80	М22х1,5	Сталь 20 ГОСТ 1050-2013	0,2
ЛПАЕ.752242.001-01	10		90	М27х1,5		0,4
ЛПАЕ.752242.001-02	15		110	М36х2		0,6
ЛПАЕ.752242.001-03	20		120	М39х2		0,9
ЛПАЕ.752242.001-04	25		135	М48х2		1,3
ЛПАЕ.752242.001-05	32		150	М56х2		1,7
Проводимая среда: нефтепродукты, масло с температурой от минус 10°С до плюс 70°С, вода пресная с температурой до плюс 100°С, воздух, пар с температурой до плюс 250°С						
ЛПАЕ.752242.001-06	6	16,0 (160)	80	М22х1,5	БрАМц9-2 ГОСТ 18175-78	0,2
ЛПАЕ.752242.001-07	10		90	М27х1,5		0,3
ЛПАЕ.752242.001-08	15		110	М36х2		0,6
ЛПАЕ.752242.001-09	20		120	М39х2		0,7
ЛПАЕ.752242.001-10	25		135	М48х2		1,2
ЛПАЕ.752242.001-11	32		150	М56х2		1,6
Проводимая среда: вода морская с температурой от минус 2°С до плюс 50°С						
ЛПАЕ.752242.001-12	6	16,0 (160)	80	М22х1,5	БрАЖНМц 9-4-4-1 ГОСТ 18175-78	0,2
ЛПАЕ.752242.001-13	10		90	М27х1,5		0,3
ЛПАЕ.752242.001-14	15		110	М36х2		0,6
ЛПАЕ.752242.001-15	20		120	М39х2		0,7
ЛПАЕ.752242.001-16	25		135	М48х2		1,2
ЛПАЕ.752242.001-17	32		150	М56х2		1,6
Проводимая среда: масло с температурой от минус 10°С до плюс 70°С, вода питательная, пар с температурой до плюс 400°С						
ЛПАЕ.752242.001-18	6	16,0 (160)	80	М22х1,5	08Х18Н10Т ГОСТ 5632-2014	0,2
ЛПАЕ.752242.001-19	10		90	М27х1,5		0,4
ЛПАЕ.752242.001-20	15		110	М36х2		0,7
ЛПАЕ.752242.001-21	20		120	М39х2		0,9
ЛПАЕ.752242.001-22	25		135	М48х2		1,6
ЛПАЕ.752242.001-23	32		150	М56х2		2,5

ЛПАЕ.752242

ТРОЙНИК ПРЯМОЙ ШТУЦЕРНЫЙ РАЗНОПРОХОДНЫЙ С НАРУЖНОЙ РЕЗЬБОЙ ПО ГОСТ 2822-78

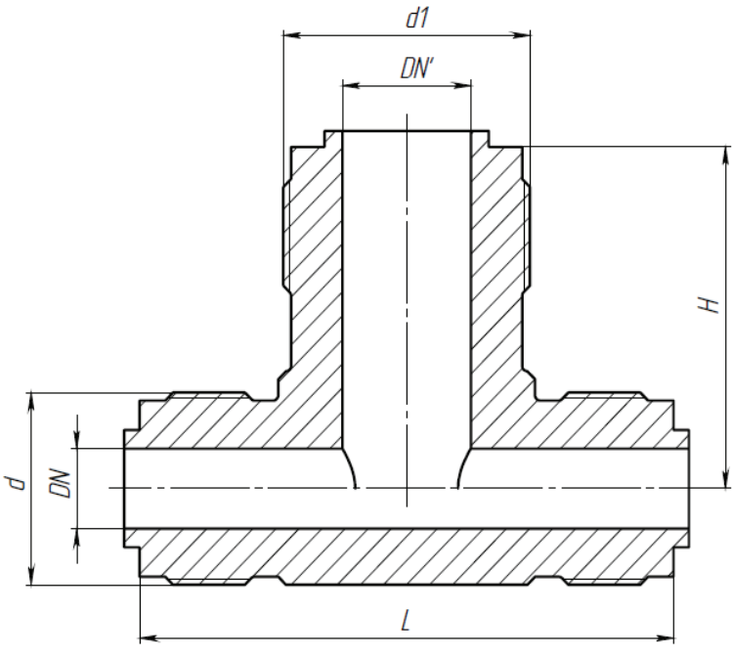

Обозначение	DN x DN' x DN, мм	PN, МПа (кгс/см²)	L, мм	H, мм	d	d_1	Материал	Масса, кг
Проводимая среда: нефтепродукты, масло с температурой от минус 10°С до плюс 70°С, вода пресная с температурой до плюс 100°С, воздух, пар с температурой до плюс 250°С								
ЛПАЕ.752242.002	10x6x10	16	90	40	M27x1,5	M22x1,5	БрАМц9-2 ГОСТ 18175-78	0,3
ЛПАЕ.752242.002-01	10x15x10			55	M27x1,5	M36x2		0,4
ЛПАЕ.752242.002-02	15x20x15		110	60	M36x2	M39x2		0,7
ЛПАЕ.752242.002-03	15x25x15			67		M48x2		0,8
ЛПАЕ.752242.002-04	20x25x20		120	67	M39x2			0,9
ЛПАЕ.752242.002-05	25x32x25		135	75	M48x2	M56x2		1,4
Проводимая среда: вода морская с температурой от минус 2°С до плюс 50°С								
ЛПАЕ.752242.002-06	10x6x10	16	90	40	M27x1,5	M22x1,5	БрАЖНМц 9-4-4-1 ГОСТ 18175-78	0,3
ЛПАЕ.752242.002-07	10x15x10			55	M27x1,5	M36x2		0,4
ЛПАЕ.752242.002-08	15x20x15		110	60	M36x2	M39x2		0,7
ЛПАЕ.752242.002-09	15x25x15			67		M48x2		0,8
ЛПАЕ.752242.002-10	20x25x20		120	67	M39x2			0,9
ЛПАЕ.752242.002-11	25x32x25		135	75	M48x2	M56x2		1,4

ЛПАЕ.752242

ТРОЙНИК ПРЯМОЙ РАВНОПРОХОДНЫЙ С НАРУЖНОЙ РЕЗЬБОЙ ПОД НАКИДНОЕ СОЕДИНЕНИЕ ПО ОСТ 5.5307-76

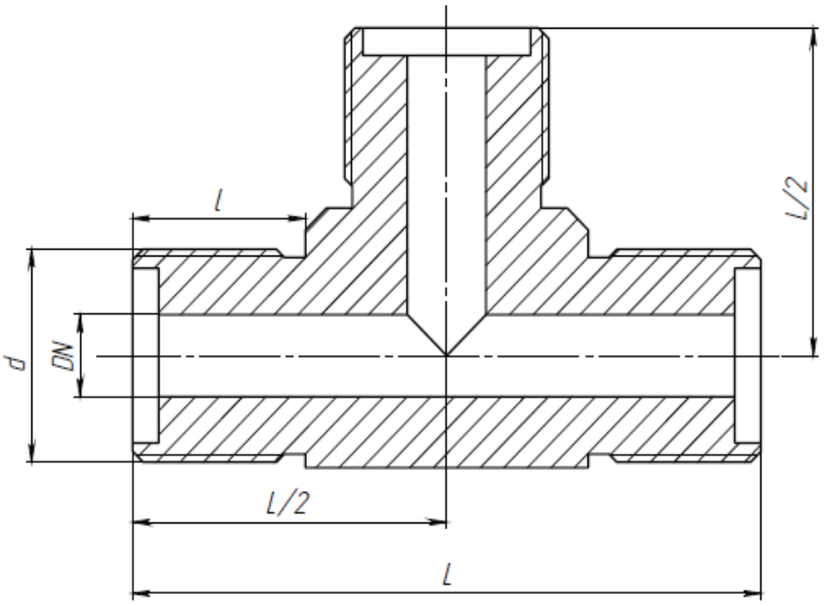

Обозначение	DN, мм	PN, МПа (кгс/см²)	L, мм	l, мм	d	Материал	Масса, кг
Проводимая среда: медицинский кислород по ГОСТ 5583-78, гелий по ТУ51-940-80, гелио-кислородная смесь, гелио-воздушная смесь, воздух с температурой от минус 30°С до плюс 50°С							
ЛПАЕ.752242.003	6	20,0 (200)	95	24	М24х1,5	БрАЖНМц 9-4-4-1 ГОСТ 18175-78	1,2
ЛПАЕ.752242.003-01	10		115	32	М27х1,5		1,3
ЛПАЕ.752242.003-02	15	10,0 (100)	120	32	М39х2		1,2
ЛПАЕ.752242.003-03	20		140	34	М45х2		1,3
ЛПАЕ.752242.003-04	25		150	36	М52х2		2,7
ЛПАЕ.752242.003-05	32		164	40	М60х2		3,5

ЛПАЕ.752242

ТРОЙНИК ПРЯМОЙ РАВНОПРОХОДНЫЙ ШТУЦЕРНЫЙ С НАРУЖНОЙ РЕЗЬБОЙ ПО ОСТ 5.5307-76

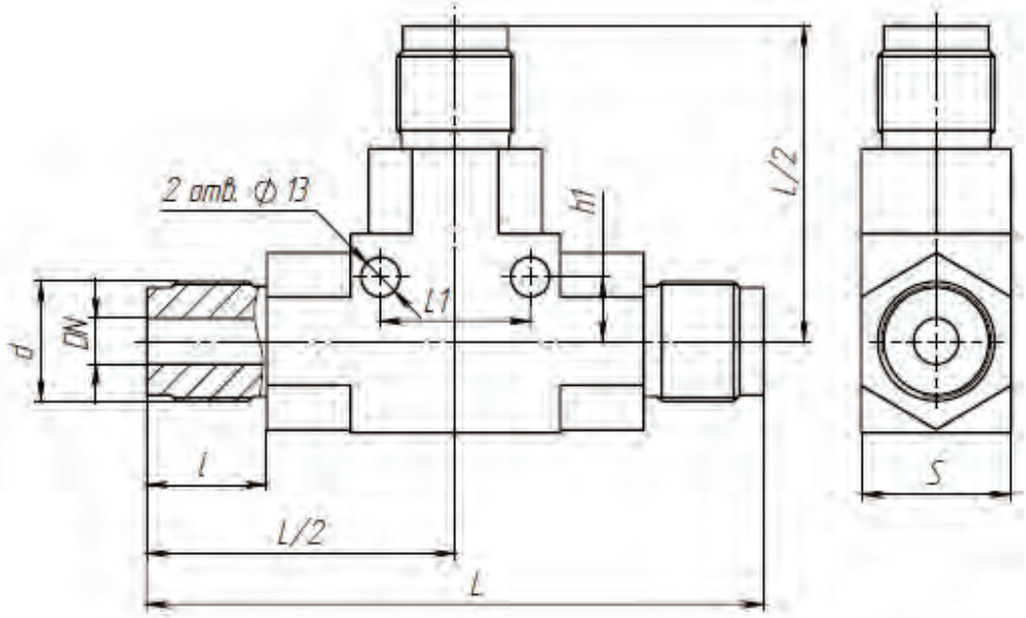

Обозначение	DN, мм	PN, МПа (кгс/см²)	L, мм	L1, мм	S, мм	l, мм	d	Материал	Масса, кг
Проводимая среда: воздух с температурой от минус 40°С до плюс 50°С									
ЛПАЕ.752242.004	15	40,0 (400)	206	50	54	40	М39х2	20Х13 ГОСТ 5632-2014	3,6
ЛПАЕ.752242.004-01	20		216			48	М45х2		5,8
Проводимая среда: воздух осушенный с давлением до 400 кгс/см² и воздух неосушенный с давлением до 200 кгс/см² с температурой от минус 40°С до плюс 50°С									
ЛПАЕ.752242.004-02	15	40,0 (400)	206	50	54	40	М39х2	Сплав 3М ОСТ 1-92077-78	2
ЛПАЕ.752242.004-03	20		216			48	М45х2		3,4
ЛПАЕ.752242.004-04	15		206	50	54	40	М39х2	БрАЖНМц 9-4-4-1 ГОСТ 18175-78	3,5
ЛПАЕ.752242.004-05	20		216			48	М45х2		5,6

ЛПАЕ.752242

ТРОЙНИК ПРЯМОЙ РАВНОПРОХОДНЫЙ ШТУЦЕРНЫЙ С НАРУЖНОЙ РЕЗЬБОЙ ПО ОСТ 5.5307-76

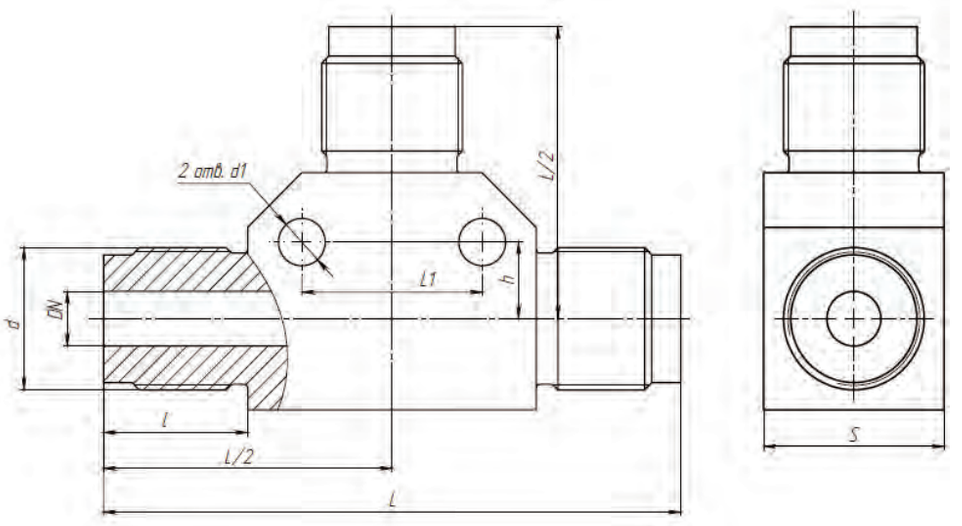

Обозначение	DN, мм	PN, МПа (кгс/см²)	L, мм	L1, мм	S, мм	l, мм	d	Материал	Масса кг
Проводимая среда: воздух с температурой от минус 40°С до плюс 50°С									
ЛПАЕ.752242.005	3	40,0 (400)	90	22	24	26	М18х1,5	20Х13 ГОСТ 5632-2014	0,4
ЛПАЕ.752242.005-01	6		110	26	30	32	М24х1,5		0,7
ЛПАЕ.752242.005-02	10		130	40	32	34	М27х1,5		1
Проводимая среда: воздух осушенный с давлением до 400 кгс/см² и воздух неосушенный с давлением до 200 кгс/см² с температурой от минус 40°С до плюс 50°С									
ЛПАЕ.752242.005-03	3	40,0 (400)	90	22	24	26	М18х1,5	Сплав 3М ОСТ 1-92077-78	0,2
ЛПАЕ.752242.005-04	6		110	26	30	32	М24х1,5		0,4
ЛПАЕ.752242.005-05	10		130	40	32	34	М27х1,5		0,6
ЛПАЕ.752242.005-06	3		90	22	24	26	М18х1,5	БрАЖНМц 9-4-4-1 ГОСТ 18175-78	0,4
ЛПАЕ.752242.005-07	6		110	26	30	32	М24х1,5		0,7
ЛПАЕ.752242.005-08	10		130	40	32	34	М27х1,5		0,9

ЛПАЕ.752242

ТРОЙНИК ПРЯМОЙ РАВНОПРОХОДНЫЙ ШТУЦЕРНЫЙ С НАРУЖНОЙ РЕЗЬБОЙ ПО ГОСТ 2822-78

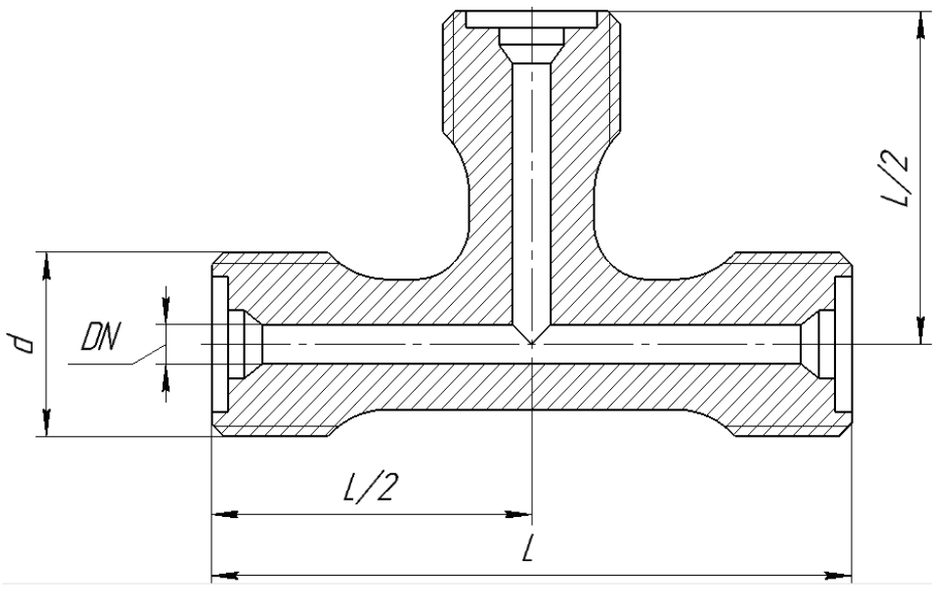

Обозначение	DN, мм	PN, МПа (кгс/см²)	L, мм	d	Материал	Масса, кг
Проводимая среда: воздух с температурой от минус 40°С до плюс 50°С						
ЛПАЕ.752242.006	10	40 (400)	120	М39х2	20Х13 ГОСТ 5632-2014	1,0
ЛПАЕ.752242.007			136			1,1
Проводимая среда: воздух осушенный с давлением до 400 кгс/см² и воздух неосушенный с давлением до 200 кгс/см² с температурой от минус 40°С до плюс 50°С						
ЛПАЕ.752242.006-01	10	40 (400)	120	М39х2	БрАЖНМц 9-4-4-1 ГОСТ 18175-78	0,9
ЛПАЕ.752242.007-01			136			1,1

ЛПАЕ.752249

ТРОЙНИК ПРЯМОЙ РАВНОПРОХОДНЫЙ ШТУЦЕРНЫЙ С НАРУЖНОЙ И ВНУТРЕННЕЙ РЕЗЬБОЙ ПО ГОСТ 2822-78

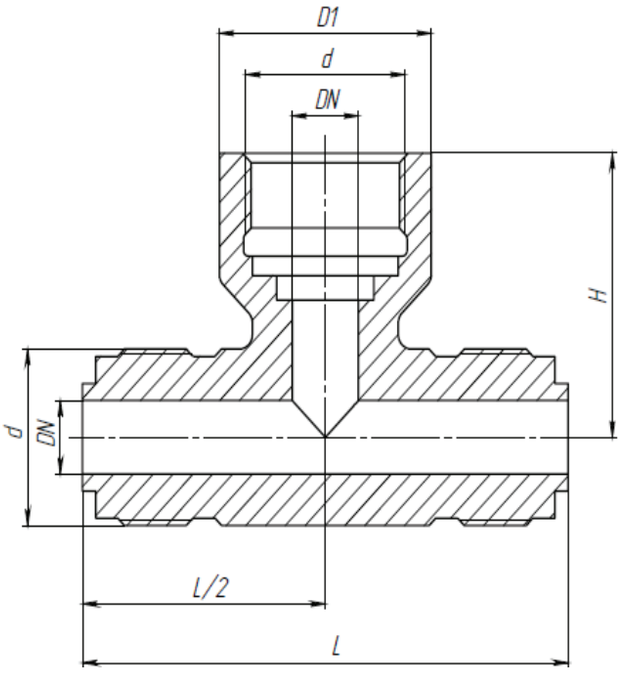

Обозначение	DN, мм	PN, МПа (кгс/см²)	D1, мм	L, мм	H, мм	d	Материал	Масса, кг
Проводимая среда: нефтепродукты, масло с температурой от минус 10°С до плюс 70°С, вода пресная с температурой до плюс 100°С, воздух, пар с температурой до плюс 250°С								
ЛПАЕ.752249.001	6	16,0 (160)	32	80	42	М22х1,5	БрАМц9-2 ГОСТ 18175-78	0,3
ЛПАЕ.752249.001-01	10		37	90	48	М27х1,5		0,4
ЛПАЕ.752249.001-02	15		48	110	58	М36х2		0,8
ЛПАЕ.752249.001-03	20		52	120	62	М39х2		1,0
ЛПАЕ.752249.001-04	25		62	135	70	М48х2		1,4
ЛПАЕ.752249.001-05	32		70	150	78	М56х2		2,0
Проводимая среда: вода морская с температурой от минус 2°С до плюс 50°С								
ЛПАЕ.752249.001-06	6	16,0 (160)	32	80	42	М22х1,5	БрАЖНМц 9-4-4-1 ГОСТ 18175-78	0,3
ЛПАЕ.752249.001-07	10		37	90	48	М27х1,5		0,4
ЛПАЕ.752249.001-08	15		48	110	58	М36х2		0,8
ЛПАЕ.752249.001-09	20		52	120	62	М39х2		1,0
ЛПАЕ.752249.001-10	25		62	135	70	М48х2		1,4
ЛПАЕ.752249.001-11	32		70	150	78	М56х2		2,0

ЛПАЕ.752262

ЧЕТВЕРНИК ПРЯМОЙ РАВНОПРОХОДНЫЙ ШТУЦЕРНЫЙ С НАРУЖНОЙ РЕЗЬБОЙ ПО ГОСТ 2822-78

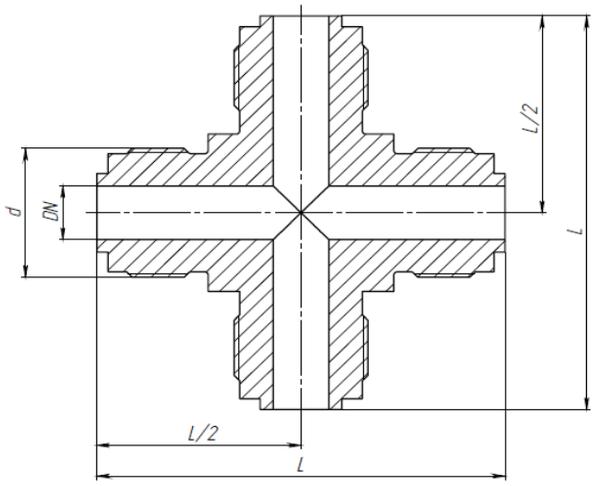

Обозначение	DN, мм	PN, МПа (кгс/см²)	L, мм	d	Материал	Масса, кг
Проводимая среда: нефть, нефтепродукты, масло с температурой от минус 10°С до плюс 70°С, вода пресная с температурой до плюс 100°С, воздух, пар с температурой до плюс 400°С						
ЛПАЕ.752262.001	6	16,0 (160)	80	М22х1,5	Сталь 20 ГОСТ 1050-2013	0,2
ЛПАЕ.752262.001-01	10		90	М27х1,5		0,4
ЛПАЕ.752262.001-02	15		110	М36х2		0,9
ЛПАЕ.752262.001-03	20		120	М39х2		1,0
ЛПАЕ.752262.001-04	25		135	М48х2		1,6
ЛПАЕ.752262.001-05	32		150	М56х2		2,1
Проводимая среда: нефтепродукты, масло с температурой от минус 10°С до плюс 70°С, вода пресная с температурой до плюс 100°С, воздух, пар с температурой до плюс 250°С						
ЛПАЕ.752262.001-06	6	16,0 (160)	80	М22х1,5	БрАМц9-2 ГОСТ 18175-78	0,2
ЛПАЕ.752262.001-07	10		90	М27х1,5		0,4
ЛПАЕ.752262.001-08	15		110	М36х2		0,8
ЛПАЕ.752262.001-09	20		120	М39х2		1,0
ЛПАЕ.752262.001-10	25		135	М48х2		1,5
ЛПАЕ.752262.001-11	32		150	М56х2		2,0
Проводимая среда: вода морская с температурой от минус 2°С до плюс 50°С						
ЛПАЕ.752262.001-12	6	16,0 (160)	80	М22х1,5	БрАЖНМц 9-4-4-1 ГОСТ 18175-78	0,2
ЛПАЕ.752262.001-13	10		90	М27х1,5		0,4
ЛПАЕ.752262.001-14	15		110	М36х2		0,8
ЛПАЕ.752262.001-15	20		120	М39х2		1,0
ЛПАЕ.752262.001-16	25		135	М48х2		1,5
ЛПАЕ.752262.001-17	32		150	М56х2		2,0
Проводимая среда: масло с температурой от минус 10°С до плюс 70°С, вода питательная, пар с температурой до плюс 400°С						
ЛПАЕ.752262.001-18	6	16,0 (160)	80	М22х1,5	08Х18Н10Т ГОСТ 5632-2014	0,2
ЛПАЕ.752262.001-19	10		90	М27х1,5		0,4
ЛПАЕ.752262.001-20	15		110	М36х2		0,9
ЛПАЕ.752262.001-21	20		120	М39х2		1,0
ЛПАЕ.752262.001-22	25		135	М48х2		1,6
ЛПАЕ.752262.001-23	32		150	М56х2		2,1

ЛПАЕ.752262

ЧЕТВЕРНИК ПРЯМОЙ РАЗНОПРОХОДНЫЙ ШТУЦЕРНЫЙ С НАРУЖНОЙ РЕЗЬБОЙ ПО ГОСТ 2822-78

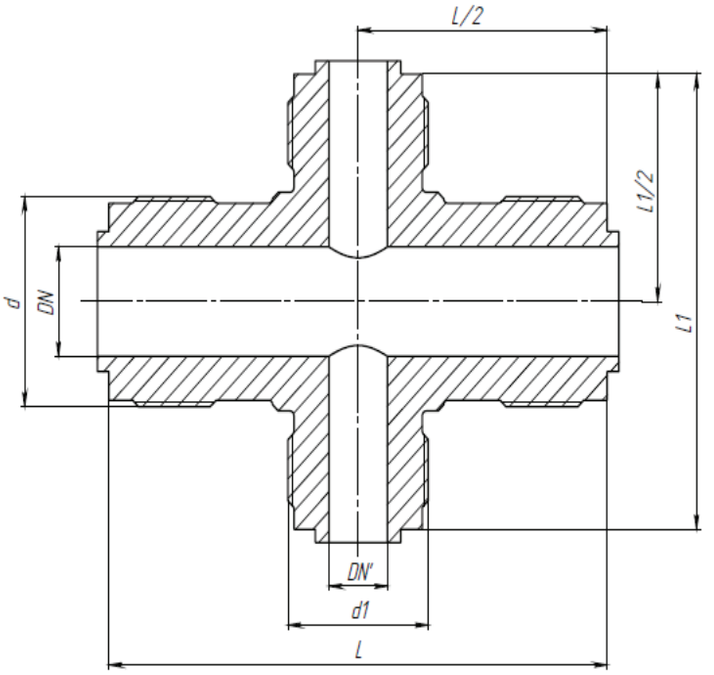

Обозначение	DN x DN' x DN x DN', мм	PN, МПа (кгс/см²)	L, мм	L1, мм	d	d_1	Материал	Масса, кг
Проводимая среда: нефтепродукты, масло с температурой от минус 10°С до плюс 70°С, вода пресная с температурой до плюс 100°С, воздух, пар с температурой до плюс 250°С								
ЛПАЕ.752262.002	10x10x10x20	16,0 (160)	90	105	М27x1,5	М39x2	БрАМц9-2 ГОСТ 18175-78	0,5
ЛПАЕ.752262.002-01	15x10x15x10		110	90	М36x2	М27x1,5		0,7
ЛПАЕ.752262.002-02	20x10x20x10		120		М39x2			0,7
ЛПАЕ.752262.002-03	25x10x25x10		135		М48x2			0,9
Проводимая среда: вода морская с температурой от минус 2°С до плюс 50°С								
ЛПАЕ.752262.002-04	10x10x10x20	16,0 (160)	90	105	М27x1,5	М39x2	БрАЖНМц 9-4-4-1 ГОСТ 18175-78	0,5
ЛПАЕ.752262.002-05	15x10x15x10		110	90	М36x2	М27x1,5		0,7
ЛПАЕ.752262.002-06	20x10x20x10		120		М39x2			0,7
ЛПАЕ.752262.002-07	25x10x25x10		135		М48x2			0,9

ЛПАЕ.752262

ЧЕТВЕРНИК ПРЯМОЙ РАВНОПРОХОДНЫЙ С НАРУЖНОЙ РЕЗЬБОЙ ПОД НАКИДНОЕ СОЕДИНЕНИЕ ПО ОСТ 5.5307-76

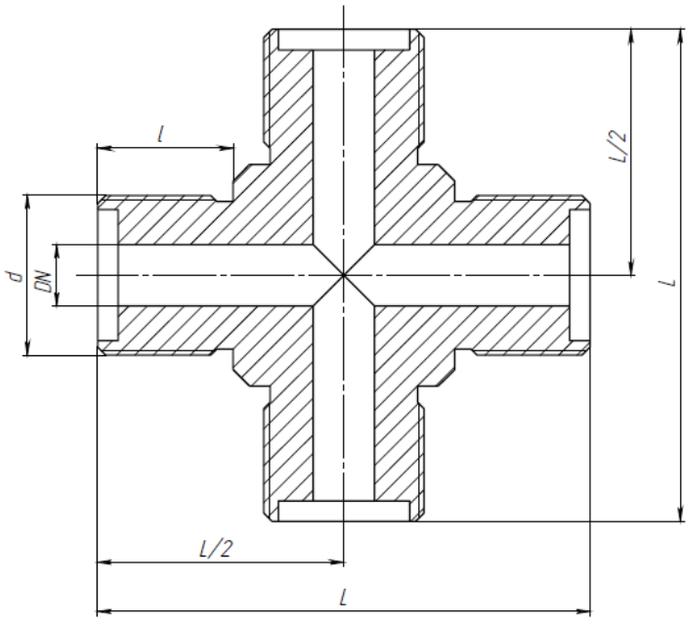

Обозначение	DN, мм	PN, МПа (кгс/см²)	L, мм	l, мм	d	Материал	Масса, кг
Проводимая среда: медицинский кислород по ГОСТ 5583-78, гелий по ТУ51-940-80, гелио-кислородная смесь, гелио-воздушная смесь, воздух с температурой от минус 30°С до плюс 50°С							
ЛПАЕ.752262.003	6	20,0 (200)	95	24	М24х1,5	БрАЖНМц 9-4-4-1 ГОСТ 18175-78	0,7
ЛПАЕ.752262.003-01	10		115	32	М27х1,5		1,0
ЛПАЕ.752262.003-02	15	10,0 (100)	120	32	М39х2		1,4
ЛПАЕ.752262.003-03	20		140	34	М45х2		1,7
ЛПАЕ.752262.003-04	25		150	36	М52х2		3,0
ЛПАЕ.752262.003-05	32		164	40	М60х2		4,2

ЛПАЕ.752262

ЧЕТВЕРНИК ПРЯМОЙ РАВНОПРОХОДНЫЙ ШТУЦЕРНЫЙ С НАРУЖНОЙ РЕЗЬБОЙ ПО ОСТ 5.5307-76

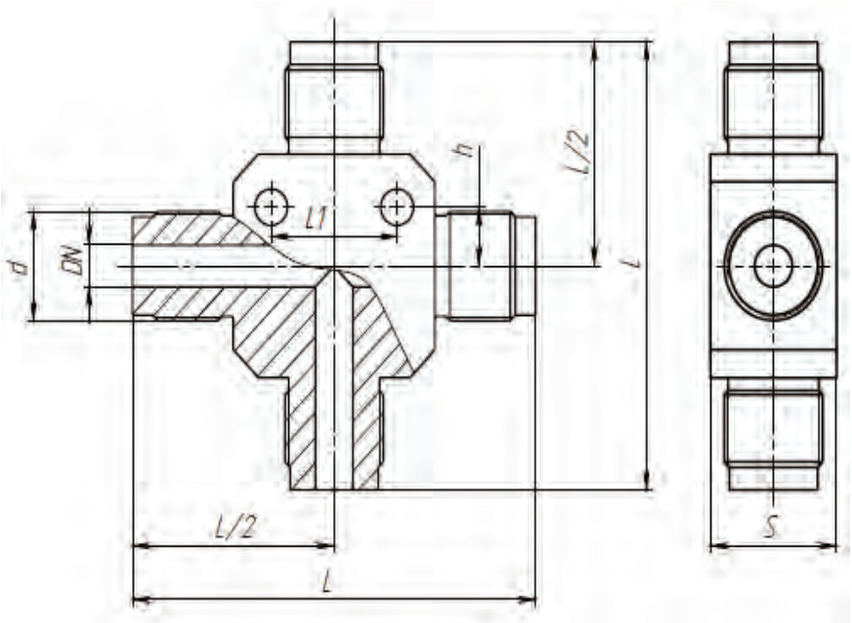

Обозначение	DN, мм	PN, МПа (кгс/см²)	L, мм	L1, мм	S, мм	h, мм	l, мм	d	Материал	Масса, кг
Проводимая среда: воздух по с температурой от минус 40°С до плюс 50°С										
ЛПАЕ.752262.004	3	40,0 (400)	90	22	24	10	26	М18х1,5	20Х13 ГОСТ 5632-2014	0,6
ЛПАЕ.752262.004-01	6		110	26	30	15	32	М24х1,5		0,9
ЛПАЕ.752262.004-02	10		130	40	32	19	34	М27х1,5		1,2
Проводимая среда: воздух осушенный с давлением до 400 кгс/см² и воздух неосушенный с давлением до 200 кгс/см² по с температурой от минус 40°С до плюс 50°С										
ЛПАЕ.752262.004-03	3	40,0 (400)	90	22	24	10	26	М18х1,5	Сплав 3М ОСТ 1-92077-78	0,3
ЛПАЕ.752262.004-04	6		110	26	30	15	32	М24х1,5		0,5
ЛПАЕ.752262.004-05	10		130	40	32	19	34	М27х1,5		0,8
ЛПАЕ.752262.004-06	3		90	22	24	10	26	М18х1,5	БрАЖНМц 9-4-4-1 ГОСТ 18175-78	0,6
ЛПАЕ.752262.004-07	6		110	26	30	15	32	М24х1,5		0,9
ЛПАЕ.752262.004-08	10		130	40	32	19	34	М27х1,5		1,2

ЛПАЕ.752262

ЧЕТВЕРНИК ПРЯМОЙ РАВНОПРОХОДНЫЙ ШТУЦЕРНЫЙ С НАРУЖНОЙ РЕЗЬБОЙ ПО ОСТ 5.5307-76

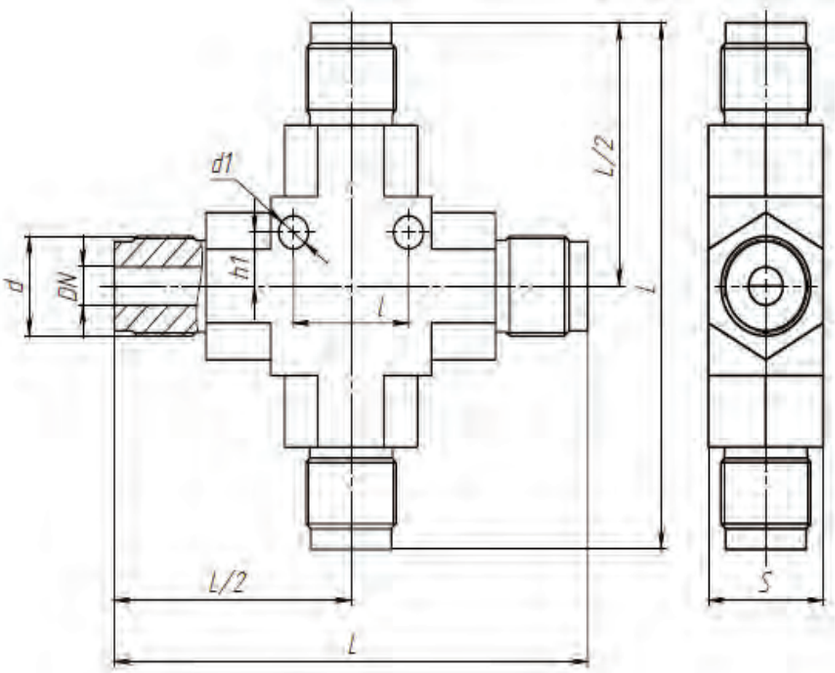

Обозначение	DN, мм	PN, МПа (кгс/см²)	L, мм	L1, мм	S, мм	h, мм	l, мм	d	Материал	Масса, кг
Проводимая среда: воздух по с температурой от минус 40°С до плюс 50°С										
ЛПАЕ.752262.005	15	40,0 (400)	206	50	50	21	32	М39х2	20Х13 ГОСТ 5632-2014	4,5
ЛПАЕ.752262.005-01	20		260	70	60	27	34	М45х2		7,3
Проводимая среда: воздух осушенный с давлением до 400 кгс/см² и воздух неосушенный с давлением до 200 кгс/см² с температурой от минус 40°С до плюс 50°С										
ЛПАЕ.752262.005-02	15	40,0 (400)	206	50	50	21	32	М39х2	Сплав 3М ОСТ 1-92077-78	2,6
ЛПАЕ.752262.005-03	20		260	70	60	27	34	М45х2		4,3
ЛПАЕ.752262.005-04	15		206	50	50	21	32	М39х2	БрАЖНМц 9-4-4-1 ГОСТ 18175-78	4,5
ЛПАЕ.752262.005-05	20		260	70	60	27	34	М45х2		7,3

ЛПАЕ.752262

ЧЕТВЕРНИК ПРЯМОЙ РАВНОПРОХОДНЫЙ ШТУЦЕРНЫЙ С НАРУЖНОЙ РЕЗЬБОЙ ПО ОСТ 5.5307-76

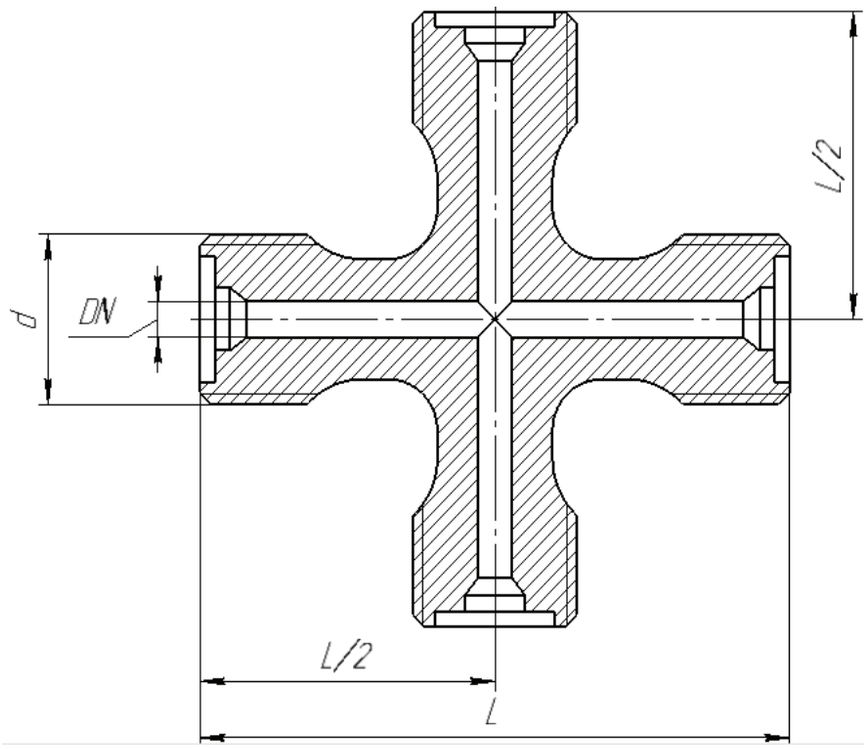

Обозначение	DN, мм	PN, МПа (кгс/см²)	L, мм	L/2, мм	d	Материал	Масса, кг
Проводимая среда: воздух по с температурой от минус 40°С до плюс 50°С							
ЛПАЕ.752262.006	10	40,0 (400)	120	60	М39х2	20Х13 ГОСТ 5632-2014	1,2
Проводимая среда: воздух осушенный с давлением до 400 кгс/см² и воздух неосушенный с давлением до 200 кгс/см² с температурой от минус 40°С до плюс 50°С							
ЛПАЕ.752262.006-01	10	40,0 (400)	120	60	М39х2	БрАЖНМц 9-4-4-1 ГОСТ 18175-78	1,2

ЛПАЕ.752262

ЧЕТВЕРНИК ПРЯМОЙ РАЗНОПРОХОДНЫЙ ШТУЦЕРНЫЙ С НАРУЖНОЙ РЕЗЬБОЙ ПО ОСТ 5.5307-76

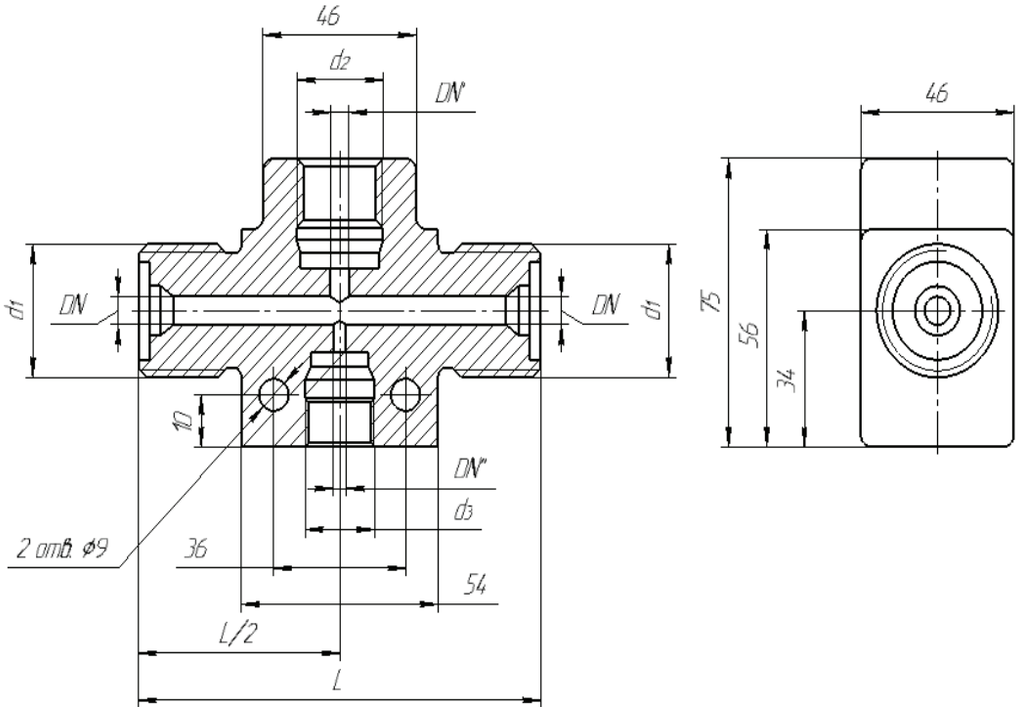

Обозначение	DNxDNxDN'x DN'', мм	PN, МПа (кгс/см²)	L, мм	d_1	d_2	d_3	Материал	Масса, кг
Проводимая среда: воздух по с температурой от минус 40°С до плюс 50°С								
ЛПАЕ.752262.007	10x10x6x3	40,0 (400)	110	М39x2	М24x1,5	М18x1,5	20Х13 ГОСТ 5632-2014	1,2
Проводимая среда: воздух осушенный с давлением до 400 кгс/см² и воздух неосушенный с давлением до 200 кгс/см² с температурой от минус 40°С до плюс 50°С								
ЛПАЕ.752262.007-01	10x10x6x3	40,0 (400)	110	М39x2	М24x1,5	М18x1,5	БрАЖНМц 9-4-4-1 ГОСТ 18175-78	1,2

ЛПАЕ.752269

ЧЕТВЕРНИК ПРЯМОЙ РАВНОПРОХОДНЫЙ ШТУЦЕРНЫЙ С НАРУЖНОЙ И ВНУТРЕННЕЙ РЕЗЬБОЙ ПО ОСТ 5.5307-76

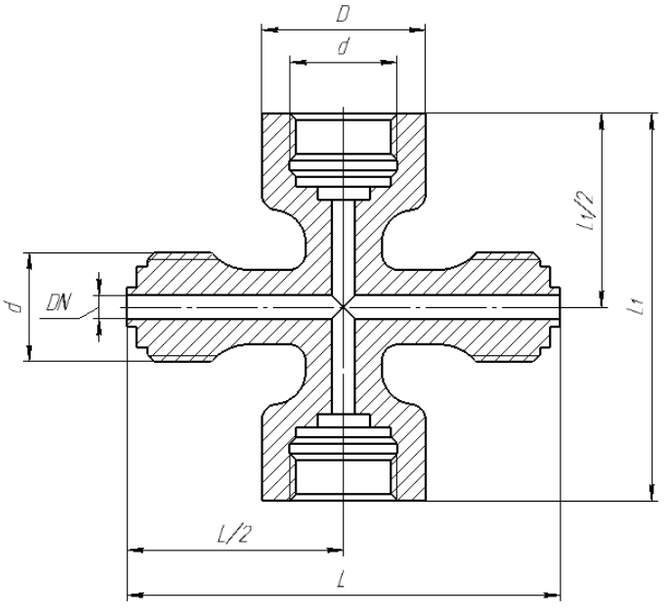

Обозначение	DN, мм	PN, МПа (кгс/см²)	L, мм	d	Материал	Масса, кг
Проводимая среда: нефть, нефтепродукты, масло с температурой от минус 10°С до плюс 70°С, вода пресная с температурой до плюс 100°С, воздух, пар с температурой до плюс 400°С						
ЛПАЕ.752269.001	6	16,0 (160)	80	М22х1,5	БрАМц9-2 ГОСТ 18175-78	0,2
ЛПАЕ.752269.001-01	10		90	М27х1,5		0,4
ЛПАЕ.752269.001-02	15		110	М36х2		0,8
ЛПАЕ.752269.001-03	20		120	М39х2		1
ЛПАЕ.752269.001-04	25		135	М48х2		1,5
ЛПАЕ.752269.001-05	32		150	М56х2		2,2
Проводимая среда: вода морская с температурой от минус 2°С до плюс 50°С						
ЛПАЕ.752269.001-06	6	16,0 (160)	80	М22х1,5	БрАЖНМц 9-4-4-1 ГОСТ 18175-78	0,2
ЛПАЕ.752269.001-07	10		90	М27х1,5		0,4
ЛПАЕ.752269.001-08	15		110	М36х2		0,8
ЛПАЕ.752269.001-09	20		120	М39х2		1
ЛПАЕ.752269.001-10	25		135	М48х2		1,5
ЛПАЕ.752269.001-11	32		150	М56х2		2,3

ТАБЛИЦА СООТВЕТСТВИЯ ЧЕРТЕЖЕЙ ФАСОННЫХ ИЗДЕЛИЙ ТРУБОПРОВОДА

Обозначение ЛПАЕ	Наименование	Обозначение 552	Обозначение ИТШЛ
ЛПАЕ.752214.001	Колено фланцевое литое бронзовое DN32 PN25	552-3М180	ИТШЛ.756041.001
ЛПАЕ.752214.001-01	Колено фланцевое литое бронзовое DN40 PN25	552-3М181	ИТШЛ.756041.006
ЛПАЕ.752214.001-02	Колено фланцевое литое бронзовое DN50 PN25	552-3М151	ИТШЛ.756041.007
ЛПАЕ.752214.002	Колено фланцевое литое бронзовое DN65 PN10	552-3М150	ИТШЛ.756041.008
ЛПАЕ.752214.002-01	Колено фланцевое литое бронзовое DN80 PN10	552-3М135	ИТШЛ.756041.002
ЛПАЕ.752214.002-02	Колено фланцевое литое бронзовое DN100 PN10	552-3М136	ИТШЛ.756041.009
ЛПАЕ.752214.002-03	Колено фланцевое литое бронзовое DN125 PN10	552-3М137	ИТШЛ.756041.010
ЛПАЕ.752214.002-04	Колено фланцевое литое бронзовое DN150 PN10	552-3М138	ИТШЛ.756041.011
ЛПАЕ.752214.004	Колено фланцевое литое бронзовое DN200 PN10	552-3М172	ИТШЛ.756041.003
ЛПАЕ.752214.004-01	Колено фланцевое литое бронзовое DN250 PN10	552-35.800	ИТШЛ.756041.024
ЛПАЕ.752214.004-02	Колено фланцевое литое бронзовое DN300 PN10	552-35.1209-01	ИТШЛ.756041.015-01
ЛПАЕ.752241.001	Тройник приварной из коррозионностойкой стали DN10 PN250	552-35.1164	ИТШЛ.752253.056
ЛПАЕ.752241.001-01	Тройник приварной из коррозионностойкой стали DN15 PN250	552-35.1164-01	ИТШЛ.752253.056-01
ЛПАЕ.752241.001-02	Тройник приварной из коррозионностойкой стали DN20 PN250	552-35.1164-02	ИТШЛ.752253.056-02
ЛПАЕ.752241.001-03	Тройник приварной разнопроходный из коррозионностойкой стали DN15X10X15 PN250	552-35.1164-03	ИТШЛ.752253.056-03
ЛПАЕ.752241.001-04	Тройник приварной разнопроходный из коррозионностойкой стали DN20X10X20 PN250	552-35.1164-04	ИТШЛ.752253.056-04
ЛПАЕ.752241.001-05	Тройник приварной разнопроходный из коррозионностойкой стали DN20X15X20 PN250	552-35.1164-05	ИТШЛ.752253.056-05
ЛПАЕ.752241.001-06	Тройник приварной разнопроходный из коррозионностойкой стали DN25X10X25 PN250	552-35.1164-06	ИТШЛ.752253.056-06
ЛПАЕ.752241.001-07	Тройник приварной разнопроходный из коррозионностойкой стали DN25X15X25 PN250	552-35.1164-07	ИТШЛ.752253.056-07
ЛПАЕ.752241.001-08	Тройник приварной из коррозионностойкой стали DN25 PN250	552-35.1164-08	ИТШЛ.752253.056-08
ЛПАЕ.752241.001-09	Тройник приварной разнопроходный из коррозионностойкой стали DN15X25X15 PN250	552-35.1164-09	ИТШЛ.752253.056-09
ЛПАЕ.752241.001-10	Тройник приварной из коррозионностойкой стали DN32 PN250	552-35.1164-10	ИТШЛ.752253.056-10
ЛПАЕ.752241.001-11	Тройник приварной разнопроходный из коррозионностойкой стали DN25X20X25 PN250	552-35.1164-11	ИТШЛ.752253.056-11
ЛПАЕ.752241.001-12	Тройник приварной разнопроходный из коррозионностойкой стали DN32X10X32 PN250	552-35.1164-12	ИТШЛ.752253.056-12
ЛПАЕ.752241.001-13	Тройник приварной разнопроходный из коррозионностойкой стали DN32X15X32 PN250	552-35.1164-13	ИТШЛ.752253.056-13
ЛПАЕ.752241.001-14	Тройник приварной разнопроходный из коррозионностойкой стали DN32X20X32 PN250	552-35.1164-14	ИТШЛ.752253.056-14
ЛПАЕ.752241.001-15	Тройник приварной разнопроходный из коррозионностойкой стали DN15X20X15 PN250	552-03.221	
ЛПАЕ.752241.001-16	Тройник приварной разнопроходный из коррозионностойкой стали DN10X15X10 PN250	552-03.218	
ЛПАЕ.752241.001-17	Тройник разнопроходный из коррозионностойкой стали DN15X10X15 PN250	552-03.220	
ЛПАЕ.752241.002	Тройник приварной бронзовый DN6 PN25	552-03.359	ИТШЛ.752253.007
ЛПАЕ.752241.002-01	Тройник приварной бронзовый DN10 PN25	552-03.359-01	ИТШЛ.752253.007-01
ЛПАЕ.752241.002-02	Тройник приварной бронзовый DN15 PN25	552-03.359-02	ИТШЛ.752253.007-02
ЛПАЕ.752241.002-03	Тройник приварной бронзовый DN20 PN25	552-03.359-03	ИТШЛ.752253.007-03
ЛПАЕ.752241.002-04	Тройник приварной бронзовый DN25 PN25	552-03.359-04	ИТШЛ.752253.007-04
ЛПАЕ.752241.002-05	Тройник приварной бронзовый DN32 PN25	552-03.359-05	ИТШЛ.752253.007-05
ЛПАЕ.752241.003	Тройник приварной разнопроходный бронзовый DN10X6X10 PN25	552-03.364	ИТШЛ.752253.014
ЛПАЕ.752241.003-01	Тройник приварной разнопроходный бронзовый DN15X6X15 PN25	552-03.364-01	ИТШЛ.752253.014-01
ЛПАЕ.752241.003-02	Тройник приварной разнопроходный бронзовый DN20X6X20 PN25	552-03.364-02	ИТШЛ.752253.014-02
ЛПАЕ.752241.003-03	Тройник приварной разнопроходный бронзовый DN15X10X15 PN25	552-03.364-03	ИТШЛ.752253.014-03
ЛПАЕ.752241.003-04	Тройник приварной разнопроходный бронзовый DN20X10X20 PN25	552-03.364-04	ИТШЛ.752253.014-04
ЛПАЕ.752241.003-05	Тройник приварной разнопроходный бронзовый DN25X10X25 PN25	552-03.364-05	ИТШЛ.752253.014-05
ЛПАЕ.752241.003-06	Тройник приварной разнопроходный бронзовый DN25X15X25 PN25	552-03.364-06	ИТШЛ.752253.014-06
ЛПАЕ.752241.003-07	Тройник приварной разнопроходный бронзовый DN32X15X32 PN25	552-03.364-07	ИТШЛ.752253.014-07
ЛПАЕ.752241.003-08	Тройник приварной разнопроходный бронзовый DN25X20X25 PN25	552-03.364-08	ИТШЛ.752253.014-08
ЛПАЕ.752241.003-09	Тройник приварной разнопроходный бронзовый DN10X15X10 PN25	552-03.364-09	ИТШЛ.752253.014-09
ЛПАЕ.752241.003-10	Тройник приварной разнопроходный бронзовый DN15X20X15 PN25	552-03.364-10	ИТШЛ.752253.014-10
ЛПАЕ.752241.003-11	Тройник приварной разнопроходный бронзовый DN15X25X15 PN25	552-03.364-11	ИТШЛ.752253.014-11
ЛПАЕ.752241.003-12	Тройник приварной разнопроходный бронзовый DN20X25X20 PN25	552-03.364-12	ИТШЛ.752253.014-12
ЛПАЕ.752241.003-13	Тройник приварной разнопроходный бронзовый DN20X32X20 PN25	552-03.364-13	ИТШЛ.752253.014-13
ЛПАЕ.752241.004	Тройник приварной из коррозионностойкой стали DN6 PN250	552-03.365	ИТШЛ.752253.006
ЛПАЕ.752241.004-01	Тройник приварной из коррозионностойкой стали DN10 PN250	552-03.365-01	ИТШЛ.752253.006-01
ЛПАЕ.752241.004-02	Тройник приварной из коррозионностойкой стали DN15 PN250	552-03.365-02	ИТШЛ.752253.006-02
ЛПАЕ.752241.004-03	Тройник приварной из коррозионностойкой стали DN20 PN250	552-03.365-03	ИТШЛ.752253.006-03
ЛПАЕ.752241.004-04	Тройник приварной из коррозионностойкой стали DN25 PN250	552-03.365-04	ИТШЛ.752253.006-04
ЛПАЕ.752241.004-05	Тройник приварной из коррозионностойкой стали DN32 PN250	552-03.365-05	ИТШЛ.752253.006-05
ЛПАЕ.752241.004-06	Тройник приварной из коррозионностойкой стали DN25 PN250	552-03.365-06	ИТШЛ.752253.006-06
ЛПАЕ.752241.004-07	Тройник приварной из коррозионностойкой стали DN32 PN250	552-03.365-07	ИТШЛ.752253.006-07
ЛПАЕ.752242.001	Тройник штуцерный с наружной резьбой стальной DN6 PN160	552-03.357	ИТШЛ.752251.003
ЛПАЕ.752242.001-01	Тройник штуцерный с наружной резьбой стальной DN10 PN160	552-03.357-01	ИТШЛ.752251.003-01
ЛПАЕ.752242.001-02	Тройник штуцерный с наружной резьбой стальной DN15 PN160	552-03.357-02	ИТШЛ.752251.003-02
ЛПАЕ.752242.001-03	Тройник штуцерный с наружной резьбой стальной DN20 PN160	552-03.357-03	ИТШЛ.752251.003-03

Обозначение ЛПАЕ	Наименование	Обозначение 552	Обозначение ИТШЛ
ЛПАЕ.752242.001-04	Тройник штуцерный с наружной резьбой стальной DN25 PN160	552-03.357-04	ИТШЛ.752251.003-04
ЛПАЕ.752242.001-05	Тройник штуцерный с наружной резьбой стальной DN32 PN160	552-03.357-05	ИТШЛ.752251.003-05
ЛПАЕ.752242.001-06	Тройник штуцерный с наружной резьбой бронзовый DN6 PN160	552-03.368	ИТШЛ.752251.001
ЛПАЕ.752242.001-07	Тройник штуцерный с наружной резьбой бронзовый DN10 PN160	552-03.368-01	ИТШЛ.752251.001-01
ЛПАЕ.752242.001-08	Тройник штуцерный с наружной резьбой бронзовый DN15 PN160	552-03.368-02	ИТШЛ.752251.001-02
ЛПАЕ.752242.001-09	Тройник штуцерный с наружной резьбой бронзовый DN20 PN160	552-03.368-03	ИТШЛ.752251.001-03
ЛПАЕ.752242.001-10	Тройник штуцерный с наружной резьбой бронзовый DN25 PN160	552-03.368-04	ИТШЛ.752251.001-04
ЛПАЕ.752242.001-11	Тройник штуцерный с наружной резьбой бронзовый DN32 PN160	552-03.368-05	ИТШЛ.752251.001-05
ЛПАЕ.752242.001-12	Тройник штуцерный с наружной резьбой бронзовый DN6 PN160	552-03.368-06	ИТШЛ.752251.001-06
ЛПАЕ.752242.001-13	Тройник штуцерный с наружной резьбой бронзовый DN10 PN160	552-03.368-07	ИТШЛ.752251.001-07
ЛПАЕ.752242.001-14	Тройник штуцерный с наружной резьбой бронзовый DN15 PN160	552-03.368-08	ИТШЛ.752251.001-08
ЛПАЕ.752242.001-15	Тройник штуцерный с наружной резьбой бронзовый DN20 PN160	552-03.368-09	ИТШЛ.752251.001-09
ЛПАЕ.752242.001-16	Тройник штуцерный с наружной резьбой бронзовый DN25 PN160	552-03.368-10	ИТШЛ.752251.001-10
ЛПАЕ.752242.001-17	Тройник штуцерный с наружной резьбой бронзовый DN32 PN160	552-03.368-11	ИТШЛ.752251.001-11
ЛПАЕ.752242.001-18	Тройник штуцерный с наружной резьбой из коррозионностойкой стали DN6 PN160	552-03.367	ИТШЛ.752251.004
ЛПАЕ.752242.001-19	Тройник штуцерный с наружной резьбой из коррозионностойкой стали DN10 PN160	552-03.367-01	ИТШЛ.752251.004-01
ЛПАЕ.752242.001-20	Тройник штуцерный с наружной резьбой из коррозионностойкой стали DN15 PN160	552-03.367-02	ИТШЛ.752251.004-02
ЛПАЕ.752242.001-21	Тройник штуцерный с наружной резьбой из коррозионностойкой стали DN20 PN160	552-03.367-03	ИТШЛ.752251.004-03
ЛПАЕ.752242.001-22	Тройник штуцерный с наружной резьбой из коррозионностойкой стали DN25 PN160	552-03.367-04	ИТШЛ.752251.004-04
ЛПАЕ.752242.001-23	Тройник штуцерный с наружной резьбой из коррозионностойкой стали DN32 PN160	552-03.367-05	ИТШЛ.752251.004-05
ЛПАЕ.752242.002	Тройник штуцерный разнопроходный с наружной резьбой бронзовый DN10X6X10 PN160	552-03.360	ИТШЛ.752251.007
ЛПАЕ.752242.002-01	Тройник штуцерный разнопроходный с наружной резьбой бронзовый DN10X15X10 PN160	552-03.360-01	ИТШЛ.752251.007-01
ЛПАЕ.752242.002-02	Тройник штуцерный разнопроходный с наружной резьбой бронзовый DN15X20X15 PN160	Нет аналога	
ЛПАЕ.752242.002-03	Тройник штуцерный разнопроходный с наружной резьбой бронзовый DN15X25X15 PN160	552-03.360-02	ИТШЛ.752251.007-02
ЛПАЕ.752242.002-04	Тройник штуцерный разнопроходный с наружной резьбой бронзовый DN20X25X20 PN160	552-03.360-03	ИТШЛ.752251.007-03
ЛПАЕ.752242.002-05	Тройник штуцерный разнопроходный с наружной резьбой бронзовый DN25X32X25 PN160	Нет аналога	
ЛПАЕ.752242.002-06	Тройник штуцерный разнопроходный с наружной резьбой бронзовый DN10X6X10 PN160	552-03.360-04	ИТШЛ.752251.007-04
ЛПАЕ.752242.002-07	Тройник штуцерный разнопроходный с наружной резьбой бронзовый DN10X15X10 PN160	552-03.360-05	ИТШЛ.752251.007-05
ЛПАЕ.752242.002-08	Тройник штуцерный разнопроходный с наружной резьбой бронзовый DN15X20X15 PN160	Нет аналога	
ЛПАЕ.752242.002-09	Тройник штуцерный разнопроходный с наружной резьбой бронзовый DN15X25X15 PN160	552-03.360-06	ИТШЛ.752251.007-06
ЛПАЕ.752242.002-10	Тройник штуцерный разнопроходный с наружной резьбой бронзовый DN20X25X20 PN160	552-03.360-07	ИТШЛ.752251.007-07
ЛПАЕ.752242.002-11	Тройник штуцерный разнопроходный с наружной резьбой бронзовый DN25X32X25 PN160	Нет аналога	
ЛПАЕ.752242.003	Тройник под накидное соединение с наружной резьбой бронзовый DN6 PN200	552-35.1405	ИТШЛ.752251.010
ЛПАЕ.752242.003-01	Тройник под накидное соединение с наружной резьбой бронзовый DN10 PN200	552-35.1405-01	ИТШЛ.752251.010-01
ЛПАЕ.752242.003-02	Тройник под накидное соединение с наружной резьбой бронзовый DN15 PN100	552-35.1405-02	ИТШЛ.752251.010-02
ЛПАЕ.752242.003-03	Тройник под накидное соединение с наружной резьбой бронзовый DN20 PN100	552-35.1405-03	ИТШЛ.752251.010-03
ЛПАЕ.752242.003-04	Тройник под накидное соединение с наружной резьбой бронзовый DN25 PN100	Нет аналога	
ЛПАЕ.752242.003-05	Тройник под накидное соединение с наружной резьбой бронзовый DN32 PN100	552-35.1405-04	ИТШЛ.752251.010-04
ЛПАЕ.752242.004	Тройник штуцерный из коррозионностойкой стали DN15 PN400	552-03.293-1	ИТШЛ.752251.022
ЛПАЕ.752242.004-01	Тройник штуцерный из коррозионностойкой стали DN20 PN400	552-03.294-1	ИТШЛ.752251.023
ЛПАЕ.752242.004-02	Тройник штуцерный из спецсплава DN15 PN400	552-03.293-2	ИТШЛ.752251.022-01
ЛПАЕ.752242.004-03	Тройник штуцерный из спецсплава DN20 PN400	552-03.294-2	ИТШЛ.752251.023-01
ЛПАЕ.752242.004-04	Тройник штуцерный бронзовый DN15 PN400	552-03.293-3	ИТШЛ.752251.022-02
ЛПАЕ.752242.004-05	Тройник штуцерный бронзовый DN20 PN400	552-03.294-3	ИТШЛ.752251.023-02
ЛПАЕ.752242.005	Тройник штуцерный из коррозионностойкой стали DN3 PN400	552-03.290-1	
ЛПАЕ.752242.005-01	Тройник штуцерный из коррозионностойкой стали DN6 PN400	552-03.291-1	ИТШЛ.752251.020
ЛПАЕ.752242.005-02	Тройник штуцерный из коррозионностойкой стали DN10 PN400	552-03.292-1	ИТШЛ.752251.021
ЛПАЕ.752242.005-03	Тройник штуцерный из спецсплава DN3 PN400	552-03.290-2	
ЛПАЕ.752242.005-04	Тройник штуцерный из спецсплава DN6 PN400	552-03.291-2	ИТШЛ.752251.020-01
ЛПАЕ.752242.005-05	Тройник штуцерный из спецсплава DN10 PN400	552-03.292-2	ИТШЛ.752251.021-01
ЛПАЕ.752242.005-06	Тройник штуцерный бронзовый DN3 PN400	552-03.290-3	
ЛПАЕ.752242.005-07	Тройник штуцерный бронзовый DN6 PN400	552-03.291-3	ИТШЛ.752251.020-02
ЛПАЕ.752242.005-08	Тройник штуцерный бронзовый DN10 PN400	552-03.292-3	ИТШЛ.752251.021-02
ЛПАЕ.752242.006	Тройник штуцерный из коррозионностойкой стали DN10 PN400	552-03.311-1	

Обозначение ЛПАЕ	Наименование	Обозначение 552	Обозначение ИТШЛ
ЛПАЕ.752242.006-01	Тройник штуцерный бронзовый DN10 PN400	552-03.311-3	
ЛПАЕ.752242.007	Тройник штуцерный из коррозионностойкой стали DN10 PN400	552-03.316-1	
ЛПАЕ.752242.007-01	Тройник штуцерный бронзовый DN10 PN400	552-03.316-3	
ЛПАЕ.752244.001	Тройник литой фланцевый бронзовый DN32 PN25	552-3М143	
ЛПАЕ.752244.001-01	Тройник литой фланцевый бронзовый DN40 PN25	552-3М144	ИТШЛ.752252.002
ЛПАЕ.752244.001-02	Тройник литой фланцевый бронзовый DN50 PN25	552-3М145	ИТШЛ.752252.003
ЛПАЕ.752244.002	Тройник литой фланцевый бронзовый DN65 PN10	552-3М146	ИТШЛ.752252.004
ЛПАЕ.752244.002-01	Тройник литой фланцевый бронзовый DN80 PN10	552-3М147	ИТШЛ.752252.005
ЛПАЕ.752244.002-02	Тройник литой фланцевый бронзовый DN100 PN10	552-3М148	ИТШЛ.752252.006
ЛПАЕ.752244.002-03	Тройник литой фланцевый бронзовый DN125 PN10	552-3М199	ИТШЛ.752252.007
ЛПАЕ.752244.002-04	Тройник литой фланцевый бронзовый DN150 PN10	552-3М149	ИТШЛ.752252.008
ЛПАЕ.752244.004	Тройник литой фланцевый бронзовый DN200 PN10	552-3М201	
ЛПАЕ.752244.004-01	Тройник литой фланцевый бронзовый DN250 PN10	552-35.1202-06	ИТШЛ.752252.010-06
ЛПАЕ.752244.004-02	Тройник литой фланцевый бронзовый DN300 PN10	552-35.1203-07	
ЛПАЕ.752244.005	Тройник литой фланцевый из коррозионностойкой стали DN65 PN40	552-35.492	ИТШЛ.752252.051
ЛПАЕ.752244.005-01	Тройник литой фланцевый из коррозионностойкой стали DN80 PN40	552-35.493	ИТШЛ.752252.052
ЛПАЕ.752244.005-02	Тройник литой фланцевый из коррозионностойкой стали DN100 PN40	552-35.494	ИТШЛ.752252.053
ЛПАЕ.752244.005-03	Тройник литой фланцевый из коррозионностойкой стали DN125 PN40	552-35.502	ИТШЛ.752252.054
ЛПАЕ.752244.006	Тройник литой фланцевый из коррозионностойкой стали DN65 PN63	552-35.530	ИТШЛ.752252.055
ЛПАЕ.752244.006-01	Тройник литой фланцевый из коррозионностойкой стали DN80 PN63	552-35.531	ИТШЛ.752252.056
ЛПАЕ.752244.006-02	Тройник литой фланцевый из коррозионностойкой стали DN100 PN63	Нет аналога	
ЛПАЕ.752244.006-03	Тройник литой фланцевый из коррозионностойкой стали DN125 PN63	552-35.532	ИТШЛ.752252.057
ЛПАЕ.752244.007	Тройник разнопроходный литой фланцевый бронзовый DN50X32X50 PN25	552-35.130	ИТШЛ.752252.058
ЛПАЕ.752244.007-01	Тройник разнопроходный литой фланцевый бронзовый DN50X40X50 PN25	552-35.131	ИТШЛ.752252.059
ЛПАЕ.752244.008	Тройник разнопроходный литой фланцевый бронзовый DN100X125X100 PN10	552-35.135	ИТШЛ.752252.076
ЛПАЕ.752244.008-01	Тройник разнопроходный литой фланцевый бронзовый DN50X80X50 PN10	552-3М174	ИТШЛ.752262.062 (?)
ЛПАЕ.752244.008-02	Тройник разнопроходный литой фланцевый бронзовый DN32X40X32 PN10	552-35.1208	ИТШЛ.752252.078
ЛПАЕ.752244.008-03	Тройник разнопроходный литой фланцевый бронзовый DN65X100X65 PN10	552-35.1208-02	ИТШЛ.752252.078-02
ЛПАЕ.752244.008-04	Тройник разнопроходный литой фланцевый бронзовый DN80X125X80 PN10	552-35.1208-03	ИТШЛ.752252.078-03
ЛПАЕ.752244.008-05	Тройник разнопроходный литой фланцевый бронзовый DN150X200X150 PN10	552-35.1208-04	ИТШЛ.752252.078-04
ЛПАЕ.752244.008-06	Тройник разнопроходный литой фланцевый бронзовый DN32X50X32 PN10	552-35.1208-01	ИТШЛ.752252.078-01
ЛПАЕ.752244.009	Тройник разнопроходный литой фланцевый бронзовый DN300X80X300 PN6,3	552-35.1204-01	ИТШЛ.752252.090-01
ЛПАЕ.752244.010	Тройник разнопроходный литой фланцевый бронзовый DN150X200X150 PN25	552-3М242	ИТШЛ.752252.060
ЛПАЕ.752244.011	Тройник разнопроходный литой фланцевый бронзовый DN40X32X40 PN10	552-35.1195-01	ИТШЛ.752252.077-01
ЛПАЕ.752244.011-01	Тройник разнопроходный литой фланцевый бронзовый DN65X32X65 PN10	552-35.127	ИТШЛ.752252.063
ЛПАЕ.752244.011-02	Тройник разнопроходный литой фланцевый бронзовый DN65X50X65 PN10	552-3М153	
ЛПАЕ.752244.011-03	Тройник разнопроходный литой фланцевый бронзовый DN80X32X80 PN10	552-35.117	ИТШЛ.752252.066
ЛПАЕ.752244.011-04	Тройник разнопроходный литой фланцевый бронзовый DN80X40X80 PN10	552-35.118	ИТШЛ.752252.067
ЛПАЕ.752244.011-05	Тройник разнопроходный литой фланцевый бронзовый DN80X50X80 PN10	552-35.119	ИТШЛ.752252.069
ЛПАЕ.752244.011-06	Тройник разнопроходный литой фланцевый бронзовый DN80X65X80 PN10	552-35.120	ИТШЛ.752252.070
ЛПАЕ.752244.011-07	Тройник разнопроходный литой фланцевый бронзовый DN100X32X100 PN10	552-35.132	ИТШЛ.752252.071
ЛПАЕ.752244.011-08	Тройник разнопроходный литой фланцевый бронзовый DN100X40X100 PN10	552-35.133	ИТШЛ.752252.072
ЛПАЕ.752244.011-09	Тройник разнопроходный литой фланцевый бронзовый DN100X50X100 PN10	552-3М140	ИТШЛ.752252.073
ЛПАЕ.752244.011-10	Тройник разнопроходный литой фланцевый бронзовый DN100X65X100 PN10	552-35.134	ИТШЛ.752252.074
ЛПАЕ.752244.011-11	Тройник разнопроходный литой фланцевый бронзовый DN100X80X100 PN10	552-3М142	ИТШЛ.752252.075
ЛПАЕ.752244.011-12	Тройник разнопроходный литой фланцевый бронзовый DN125X50X125 PN10	552-35.1199	ИТШЛ.752252.083
ЛПАЕ.752244.011-13	Тройник разнопроходный литой фланцевый бронзовый DN125X80X125 PN10	552-35.1199-01	ИТШЛ.752252.083-01
ЛПАЕ.752244.011-14	Тройник разнопроходный литой фланцевый бронзовый DN125X100X125 PN10	552-35.1199-02	ИТШЛ.752252.083-02
ЛПАЕ.752244.011-15	Тройник разнопроходный литой фланцевый бронзовый DN150X32X150 PN10	552-35.1200	ИТШЛ.752252.084
ЛПАЕ.752244.011-16	Тройник разнопроходный литой фланцевый бронзовый DN150X40X150 PN10	552-35.1200-01	ИТШЛ.752252.084-01
ЛПАЕ.752244.011-17	Тройник разнопроходный литой фланцевый бронзовый DN150X50X150 PN10	552-35.1200-02	ИТШЛ.752252.084-02
ЛПАЕ.752244.011-18	Тройник разнопроходный литой фланцевый бронзовый DN150X65X150 PN10	552-35.1200-03	ИТШЛ.752252.084-03
ЛПАЕ.752244.011-19	Тройник разнопроходный литой фланцевый бронзовый DN150X80X150 PN10	552-35.1200-04	ИТШЛ.752252.084-04
ЛПАЕ.752244.011-20	Тройник разнопроходный литой фланцевый бронзовый DN150X125X150 PN10	552-35.1200-06	ИТШЛ.752252.084-06
ЛПАЕ.752244.011-21	Тройник разнопроходный литой фланцевый бронзовый DN250X65X250 PN10	552-35.1202-01	ИТШЛ.752252.010-01
ЛПАЕ.752244.011-22	Тройник разнопроходный литой фланцевый бронзовый DN250X80X250 PN10	552-35.1202-02	ИТШЛ.752252.010-02
ЛПАЕ.752244.011-23	Тройник разнопроходный литой фланцевый бронзовый DN250X50X250 PN10	552-35.1202	ИТШЛ.752252.010
ЛПАЕ.752244.011-24	Тройник разнопроходный литой фланцевый бронзовый DN250X100X250 PN10	552-35.1202-03	ИТШЛ.752252.010-03
ЛПАЕ.752244.011-25	Тройник разнопроходный литой фланцевый бронзовый DN250X125X250 PN10	552-35.1202-04	ИТШЛ.752252.010-04
ЛПАЕ.752244.011-26	Тройник разнопроходный литой фланцевый бронзовый DN250X200X250 PN10	552-35.1202-05	ИТШЛ.752252.010-05
ЛПАЕ.752244.011-27	Тройник разнопроходный литой фланцевый бронзовый DN32X20X32 PN10	552-35.1195	ИТШЛ.752252.077
ЛПАЕ.752244.011-28	Тройник разнопроходный литой фланцевый бронзовый DN150X100X150 PN10	552-35.1200-05	ИТШЛ.752252.084-05
ЛПАЕ.752244.011-29	Тройник разнопроходный литой фланцевый бронзовый DN200X50X200 PN10	552-35.1201	ИТШЛ.752252.085
ЛПАЕ.752244.011-30	Тройник разнопроходный литой фланцевый бронзовый DN200X65X200 PN10	552-35.1201-01	ИТШЛ.752252.085-01
ЛПАЕ.752244.011-31	Тройник разнопроходный литой фланцевый бронзовый DN200X80X200 PN10	552-35.1201-02	ИТШЛ.752252.085-02
ЛПАЕ.752244.011-32	Тройник разнопроходный литой фланцевый бронзовый DN200X100X200 PN10	552-35.1201-03	ИТШЛ.752252.085-03
ЛПАЕ.752244.011-33	Тройник разнопроходный литой фланцевый бронзовый DN200X125X200 PN10	552-35.1201-04	ИТШЛ.752252.085-04
ЛПАЕ.752244.011-34	Тройник разнопроходный литой фланцевый бронзовый DN200X150X200 PN10	552-35.1201-05	ИТШЛ.752252.085-05
ЛПАЕ.752244.011-35	Тройник разнопроходный литой фланцевый бронзовый DN65X40X65 PN10	552-35.128	
ЛПАЕ.752244.012	Тройник разнопроходный литой фланцевый бронзовый DN65X65X40 PN10	552-35.1197-03	ИТШЛ.752252.081-03
ЛПАЕ.752244.012-01	Тройник разнопроходный литой фланцевый бронзовый DN65X50X50 PN10	552-35.1196-01	ИТШЛ.752252.079-01
ЛПАЕ.752244.012-02	Тройник разнопроходный литой фланцевый бронзовый DN65X65X50 PN10	552-35.1197-04	ИТШЛ.752252.081-04
ЛПАЕ.752244.012-03	Тройник разнопроходный литой фланцевый бронзовый DN80X50X50 PN10	552-3М141	

Обозначение ЛПАЕ	Наименование	Обозначение 552	Обозначение ИТШЛ
ЛПАЕ.752244.012-04	Тройник разнопроходный литой фланцевый бронзовый DN80X80X32 PN10	Нет аналога	
ЛПАЕ.752244.012-05	Тройник разнопроходный литой фланцевый бронзовый DN80X80X50 PN10	552-35.1197-05	ИТШЛ.752252.081-05
ЛПАЕ.752244.012-06	Тройник разнопроходный литой фланцевый бронзовый DN80X80X65 PN10	552-35.1197-06	ИТШЛ.752252.081-06
ЛПАЕ.752244.012-07	Тройник разнопроходный литой фланцевый бронзовый DN100X100X65 PN10	552-35.1197-07	ИТШЛ.752252.081-07
ЛПАЕ.752244.012-08	Тройник разнопроходный литой фланцевый бронзовый DN100X100X80 PN10	552-35.1197-08	ИТШЛ.752252.081-08
ЛПАЕ.752244.012-09	Тройник разнопроходный литой фланцевый бронзовый DN125X125X100 PN10	552-35.1197-10	ИТШЛ.752252.081-10
ЛПАЕ.752244.012-11	Тройник разнопроходный литой фланцевый бронзовый DN150X150X80 PN10	Нет аналога	
ЛПАЕ.752244.012-12	Тройник разнопроходный литой фланцевый бронзовый DN150X150X100 PN10	552-35.1197-11	ИТШЛ.752252.081-11
ЛПАЕ.752244.012-13	Тройник разнопроходный литой фланцевый бронзовый DN250X250X200 PN10	552-35.1197-16	ИТШЛ.752252.081-16
ЛПАЕ.752244.012-14	Тройник разнопроходный литой фланцевый бронзовый DN32X20X20 PN10	552-35.1196	ИТШЛ.752252.079
ЛПАЕ.752244.012-19	Тройник разнопроходный литой фланцевый бронзовый DN100X65X65 PN10	552-35.1196-02	ИТШЛ.752252.079-02
ЛПАЕ.752244.012-20	Тройник разнопроходный литой фланцевый бронзовый DN150X125X125 PN10	552-35.1196-03	ИТШЛ.752252.079-03
ЛПАЕ.752244.012-21	Тройник разнопроходный литой фланцевый бронзовый DN200X150X150 PN10	552-35.1196-04	ИТШЛ.752252.079-04
ЛПАЕ.752244.012-22	Тройник разнопроходный литой фланцевый бронзовый DN300X200X200 PN10	552-35.1196-05	ИТШЛ.752252.079-05
ЛПАЕ.752244.012-23	Тройник разнопроходный литой фланцевый бронзовый DN40X40X32 PN10	552-35.1197	ИТШЛ.752252.081
ЛПАЕ.752244.012-24	Тройник разнопроходный литой фланцевый бронзовый DN50X50X32 PN10	552-35.1197-01	ИТШЛ.752252.081-01
ЛПАЕ.752244.012-25	Тройник разнопроходный литой фланцевый бронзовый DN50X50X40 PN10	552-35.1197-02	ИТШЛ.752252.081-02
ЛПАЕ.752244.012-26	Тройник разнопроходный литой фланцевый бронзовый DN125X125X80 PN10	552-35.1197-09	ИТШЛ.752252.081-09
ЛПАЕ.752244.012-27	Тройник разнопроходный литой фланцевый бронзовый DN150X150X125 PN10	552-35.1197-12	ИТШЛ.752252.081-12
ЛПАЕ.752244.012-28	Тройник разнопроходный литой фланцевый бронзовый DN200X200X125 PN10	552-35.1197-13	ИТШЛ.752252.081-13
ЛПАЕ.752244.012-29	Тройник разнопроходный литой фланцевый бронзовый DN200X200X150 PN10	552-35.1197-14	ИТШЛ.752252.081-14
ЛПАЕ.752244.012-30	Тройник разнопроходный литой фланцевый бронзовый DN250X250X150 PN10	552-35.1197-15	ИТШЛ.752252.081-15
ЛПАЕ.752244.012-31	Тройник разнопроходный литой фланцевый бронзовый DN300X300X150 PN10	552-35.1197-17	ИТШЛ.752252.081-17
ЛПАЕ.752244.012-32	Тройник разнопроходный литой фланцевый бронзовый DN300X300X200 PN10	552-35.1197-18	ИТШЛ.752252.081-18
ЛПАЕ.752244.013	Тройник разнопроходный литой фланцевый бронзовый DN150X80X125 PN10	552-35.1198-03	ИТШЛ.752252.082-03
ЛПАЕ.752244.013-01	Тройник разнопроходный литой фланцевый бронзовый DN200X100X150 PN10	552-35.1198-04	ИТШЛ.752252.082-04
ЛПАЕ.752244.013-02	Тройник разнопроходный литой фланцевый бронзовый DN150X40X100 PN10	Нет аналога	
ЛПАЕ.752244.013-03	Тройник разнопроходный литой фланцевый бронзовый DN150X100X125 PN10	Нет аналога	
ЛПАЕ.752244.013-04	Тройник разнопроходный литой фланцевый бронзовый DN50X32X40 PN10	552-35.1198	ИТШЛ.752252.082
ЛПАЕ.752244.013-05	Тройник разнопроходный литой фланцевый бронзовый DN80X32X50 PN10	552-35.1198-01	ИТШЛ.752252.082-01
ЛПАЕ.752244.013-06	Тройник разнопроходный литой фланцевый бронзовый DN100X40X80 PN10	552-35.1198-02	ИТШЛ.752252.082-02
ЛПАЕ.752244.013-07	Тройник разнопроходный литой фланцевый бронзовый DN250X150X200 PN10	552-35.1198-05	ИТШЛ.752252.082-05
ЛПАЕ.752244.013-08	Тройник разнопроходный литой фланцевый бронзовый DN300X200X250 PN10	552-35.1198-06	ИТШЛ.752252.082-06
ЛПАЕ.752244.014	Тройник разнопроходный литой фланцевый бронзовый DN50X32X50 PN40	552-35.1192	
ЛПАЕ.752244.014-01	Тройник разнопроходный литой фланцевый бронзовый DN50X40X50 PN40	552-35.1192-01	
ЛПАЕ.752244.014-02	Тройник разнопроходный литой фланцевый бронзовый DN65X40X65 PN40	552-35.1192-02	
ЛПАЕ.752244.014-03	Тройник разнопроходный литой фланцевый бронзовый DN65X50X65 PN40	552-35.1192-03	
ЛПАЕ.752244.014-04	Тройник разнопроходный литой фланцевый бронзовый DN80X40X80 PN40	552-35.1192-04	
ЛПАЕ.752244.014-05	Тройник разнопроходный литой фланцевый бронзовый DN80X50X80 PN40	552-35.1192-05	
ЛПАЕ.752244.014-06	Тройник разнопроходный литой фланцевый бронзовый DN80X65X80 PN40	552-35.1192-06	
ЛПАЕ.752244.014-07	Тройник разнопроходный литой фланцевый бронзовый DN100X40X100 PN40	552-35.1192-07	
ЛПАЕ.752244.014-08	Тройник разнопроходный литой фланцевый бронзовый DN100X50X100 PN40	552-35.1192-08	
ЛПАЕ.752244.014-09	Тройник разнопроходный литой фланцевый бронзовый DN100X65X100 PN40	552-35.1192-09	
ЛПАЕ.752244.014-10	Тройник разнопроходный литой фланцевый бронзовый DN100X80X100 PN40	552-35.1192-10	
ЛПАЕ.752244.014-11	Тройник разнопроходный литой фланцевый бронзовый DN125X40X125 PN40	552-35.1192-11	
ЛПАЕ.752244.014-12	Тройник разнопроходный литой фланцевый бронзовый DN125X50X125 PN40	552-35.1192-12	
ЛПАЕ.752244.014-13	Тройник разнопроходный литой фланцевый бронзовый DN125X65X125 PN40	552-35.1192-13	
ЛПАЕ.752244.014-14	Тройник разнопроходный литой фланцевый бронзовый DN125X80X125 PN40	552-35.1192-14	
ЛПАЕ.752244.014-15	Тройник разнопроходный литой фланцевый бронзовый DN125X100X125 PN40	552-35.1192-15	
ЛПАЕ.752244.014-16	Тройник разнопроходный литой фланцевый бронзовый DN150X40X150 PN40	552-35.1192-16	
ЛПАЕ.752244.014-17	Тройник разнопроходный литой фланцевый бронзовый DN150X50X150 PN40	552-35.1192-17	
ЛПАЕ.752244.014-18	Тройник разнопроходный литой фланцевый бронзовый DN150X65X150 PN40	552-35.1192-18	
ЛПАЕ.752244.014-19	Тройник разнопроходный литой фланцевый бронзовый DN150X80X150 PN40	552-35.1192-19	
ЛПАЕ.752244.014-20	Тройник разнопроходный литой фланцевый бронзовый DN150X100X150 PN40	552-35.1192-20	
ЛПАЕ.752244.014-21	Тройник разнопроходный литой фланцевый бронзовый DN200X40X200 PN40	552-35.1192-21	
ЛПАЕ.752244.014-22	Тройник разнопроходный литой фланцевый бронзовый DN200X50X200 PN40	552-35.1192-22	
ЛПАЕ.752244.014-23	Тройник разнопроходный литой фланцевый бронзовый DN200X65X200 PN40	552-35.1192-23	
ЛПАЕ.752244.014-24	Тройник разнопроходный литой фланцевый бронзовый DN200X80X200 PN40	552-35.1192-24	
ЛПАЕ.752244.014-25	Тройник разнопроходный литой фланцевый бронзовый DN200X100X200 PN40	552-35.1192-25	
ЛПАЕ.752244.014-26	Тройник разнопроходный литой фланцевый бронзовый DN200X150X200 PN40	552-35.1192-26	
ЛПАЕ.752244.014-27	Тройник разнопроходный литой фланцевый бронзовый DN250X40X250 PN40	552-35.1192-27	
ЛПАЕ.752244.014-28	Тройник разнопроходный литой фланцевый бронзовый DN250X50X250 PN40	552-35.1192-28	
ЛПАЕ.752244.014-29	Тройник разнопроходный литой фланцевый бронзовый DN250X65X250 PN40	552-35.1192-29	
ЛПАЕ.752244.014-30	Тройник разнопроходный литой фланцевый бронзовый DN250X80X250 PN40	552-35.1192-30	
ЛПАЕ.752244.014-31	Тройник разнопроходный литой фланцевый бронзовый DN250X100X250 PN40	552-35.1192-31	
ЛПАЕ.752244.014-32	Тройник разнопроходный литой фланцевый бронзовый DN250X150X250 PN40	552-35.1192-32	
ЛПАЕ.752244.014-33	Тройник разнопроходный литой фланцевый бронзовый DN250X200X250 PN40	552-35.1192-33	

Обозначение ЛПАЕ	Наименование	Обозначение 552	Обозначение ИТШЛ
ЛПАЕ.752244.015	Тройник разнопроходный литой фланцевый бронзовый DN40X50X32 PN10	552-35.1205	
ЛПАЕ.752244.015-01	Тройник разнопроходный литой фланцевый бронзовый DN40X80X32 PN10	552-35.1205-01	
ЛПАЕ.752244.015-02	Тройник разнопроходный литой фланцевый бронзовый DN100X125X80 PN10	552-35.1205-02	
ЛПАЕ.752244.016	Тройник литой фланцевый бронзовый DN40 PN40	552-3М209	
ЛПАЕ.752244.017	Тройник разнопроходный литой фланцевый бронзовый DN300X50X300 PN10	552-35.1203	
ЛПАЕ.752244.017-01	Тройник разнопроходный литой фланцевый бронзовый DN300X65X300 PN10	552-35.1203-01	
ЛПАЕ.752244.017-02	Тройник разнопроходный литой фланцевый бронзовый DN300X80X300 PN10	552-35.1203-02	
ЛПАЕ.752244.017-03	Тройник разнопроходный литой фланцевый бронзовый DN300X100X300 PN10	552-35.1203-03	
ЛПАЕ.752244.017-04	Тройник разнопроходный литой фланцевый бронзовый DN300X125X300 PN10	552-35.1203-04	
ЛПАЕ.752244.017-05	Тройник разнопроходный литой фланцевый бронзовый DN300X150X300 PN10	552-35.1203-05	
ЛПАЕ.752244.017-06	Тройник разнопроходный литой фланцевый бронзовый DN300X200X300 PN10	552-35.1203-06	
ЛПАЕ.752244.018	Тройник разнопроходный литой фланцевый бронзовый DN80X50X65 PN10 с бобышкой	552-35.1206	
ЛПАЕ.752244.018-01	Тройник разнопроходный литой фланцевый бронзовый DN80X65X50 PN10 с бобышкой	552-35.1206-01	
ЛПАЕ.752244.018-02	Тройник разнопроходный литой фланцевый бронзовый DN100X40X100 PN10 с бобышкой	552-35.1207	
ЛПАЕ.752244.018-03	Тройник разнопроходный литой фланцевый бронзовый DN125X32X100 PN10 с бобышкой	552-35.1206-02	
ЛПАЕ.752244.018-04	Тройник разнопроходный литой фланцевый бронзовый DN150X40X150 PN10 с бобышкой	552-35.1207-01	
ЛПАЕ.752244.018-05	Тройник разнопроходный литой фланцевый бронзовый DN150X150X100 PN10 с бобышкой	552-35.1206-03	
ЛПАЕ.752249.001	Тройник штуцерный с внутренней и наружной резьбой бронзовый DN6 PN160	552-03.358	ИТШЛ.752251.006
ЛПАЕ.752249.001-01	Тройник штуцерный с внутренней и наружной резьбой бронзовый DN10 PN160	552-03.358-01	ИТШЛ.752251.006-01
ЛПАЕ.752249.001-02	Тройник штуцерный с внутренней и наружной резьбой бронзовый DN15 PN160	552-03.358-02	ИТШЛ.752251.006-02
ЛПАЕ.752249.001-03	Тройник штуцерный с внутренней и наружной резьбой бронзовый DN20 PN160	552-03.358-03	ИТШЛ.752251.006-03
ЛПАЕ.752249.001-04	Тройник штуцерный с внутренней и наружной резьбой бронзовый DN25 PN160	552-03.358-04	ИТШЛ.752251.006-04
ЛПАЕ.752249.001-05	Тройник штуцерный с внутренней и наружной резьбой бронзовый DN32 PN160	552-03.358-05	ИТШЛ.752251.006-05
ЛПАЕ.752249.001-06	Тройник штуцерный с внутренней и наружной резьбой бронзовый DN6 PN160	552-03.358-06	ИТШЛ.752251.006-06
ЛПАЕ.752249.001-07	Тройник штуцерный с внутренней и наружной резьбой бронзовый DN10 PN160	552-03.358-07	ИТШЛ.752251.006-07
ЛПАЕ.752249.001-08	Тройник штуцерный с внутренней и наружной резьбой бронзовый DN15 PN160	552-03.358-08	ИТШЛ.752251.006-08
ЛПАЕ.752249.001-09	Тройник штуцерный с внутренней и наружной резьбой бронзовый DN20 PN160	552-03.358-09	ИТШЛ.752251.006-09
ЛПАЕ.752249.001-10	Тройник штуцерный с внутренней и наружной резьбой бронзовый DN25 PN160	552-03.358-10	ИТШЛ.752251.006-10
ЛПАЕ.752249.001-11	Тройник штуцерный с внутренней и наружной резьбой бронзовый DN32 PN160	552-03.358-11	ИТШЛ.752251.006-11
ЛПАЕ.752261.001	Четверник приварной из коррозионностойкой стали DN6 PN250	552-03.361	ИТШЛ.752256.009
ЛПАЕ.752261.001-01	Четверник приварной из коррозионностойкой стали DN10 PN250	552-03.361-01	ИТШЛ.752256.009-01
ЛПАЕ.752261.001-02	Четверник приварной из коррозионностойкой стали DN15 PN250	552-03.361-02	ИТШЛ.752256.009-02
ЛПАЕ.752261.001-03	Четверник приварной из коррозионностойкой стали DN20 PN250	552-03.361-03	ИТШЛ.752256.009-03
ЛПАЕ.752261.001-04	Четверник приварной из коррозионностойкой стали DN25 PN250	552-03.361-04	ИТШЛ.752256.009-04
ЛПАЕ.752261.001-05	Четверник приварной из коррозионностойкой стали DN32 PN250	552-03.361-05	ИТШЛ.752256.009-05
ЛПАЕ.752262.001	Четверник штуцерный с наружной резьбой стальной DN6 PN160	552-03.354	ИТШЛ.752256.003
ЛПАЕ.752262.001-01	Четверник штуцерный с наружной резьбой стальной DN10 PN160	552-03.354-01	ИТШЛ.752256.003-01
ЛПАЕ.752262.001-02	Четверник штуцерный с наружной резьбой стальной DN15 PN160	552-03.354-02	ИТШЛ.752256.003-02
ЛПАЕ.752262.001-03	Четверник штуцерный с наружной резьбой стальной DN20 PN160	552-03.354-03	ИТШЛ.752256.003-03
ЛПАЕ.752262.001-04	Четверник штуцерный с наружной резьбой стальной DN25 PN160	552-03.354-04	ИТШЛ.752256.003-04
ЛПАЕ.752262.001-05	Четверник штуцерный с наружной резьбой стальной DN32 PN160	552-03.354-05	ИТШЛ.752256.003-05
ЛПАЕ.752262.001-06	Четверник штуцерный с наружной резьбой бронзовый DN6 PN160	552-03.362	ИТШЛ.752256.004
ЛПАЕ.752262.001-07	Четверник штуцерный с наружной резьбой бронзовый DN10 PN160	552-03.362-01	ИТШЛ.752256.004-01
ЛПАЕ.752262.001-08	Четверник штуцерный с наружной резьбой бронзовый DN15 PN160	552-03.362-02	ИТШЛ.752256.004-02
ЛПАЕ.752262.001-09	Четверник штуцерный с наружной резьбой бронзовый DN20 PN160	552-03.362-03	ИТШЛ.752256.004-03
ЛПАЕ.752262.001-10	Четверник штуцерный с наружной резьбой бронзовый DN25 PN160	552-03.362-04	ИТШЛ.752256.004-04
ЛПАЕ.752262.001-11	Четверник штуцерный с наружной резьбой бронзовый DN32 PN160	552-03.362-05	ИТШЛ.752256.004-05
ЛПАЕ.752262.001-12	Четверник штуцерный с наружной резьбой бронзовый DN6 PN160	552-03.362-06	ИТШЛ.752256.004-06
ЛПАЕ.752262.001-13	Четверник штуцерный с наружной резьбой бронзовый DN10 PN160	552-03.362-07	ИТШЛ.752256.004-07
ЛПАЕ.752262.001-14	Четверник штуцерный с наружной резьбой бронзовый DN15 PN160	552-03.362-08	ИТШЛ.752256.004-08
ЛПАЕ.752262.001-15	Четверник штуцерный с наружной резьбой бронзовый DN20 PN160	552-03.362-09	ИТШЛ.752256.004-09
ЛПАЕ.752262.001-16	Четверник штуцерный с наружной резьбой бронзовый DN25 PN160	552-03.362-10	ИТШЛ.752256.004-10
ЛПАЕ.752262.001-17	Четверник штуцерный с наружной резьбой бронзовый DN32 PN160	552-03.362-11	ИТШЛ.752256.004-11
ЛПАЕ.752262.001-18	Четверник штуцерный с наружной резьбой из коррозионностойкой стали DN6 PN160	Нет аналога	
ЛПАЕ.752262.001-19	Четверник штуцерный с наружной резьбой из коррозионностойкой стали DN10 PN160	Нет аналога	
ЛПАЕ.752262.001-20	Четверник штуцерный с наружной резьбой из коррозионностойкой стали DN15 PN160	Нет аналога	

Обозначение ЛПАЕ	Наименование	Обозначение 552	Обозначение ИТШЛ
ЛПАЕ.752262.001-21	Четверник штуцерный с наружной резьбой из коррозионностойкой стали DN20 PN160	Нет аналога	
ЛПАЕ.752262.001-22	Четверник штуцерный с наружной резьбой из коррозионностойкой стали DN25 PN160	Нет аналога	
ЛПАЕ.752262.001-23	Четверник штуцерный с наружной резьбой из коррозионностойкой стали DN32 PN160	Нет аналога	
ЛПАЕ.752262.002	Четверник штуцерный разнопроходный с наружной резьбой бронзовый DN10X10X10X20 PN160	552-03.356	ИТШЛ.752256.001
ЛПАЕ.752262.002-01	Четверник штуцерный разнопроходный с наружной резьбой бронзовый DN15X10X15X10 PN160	552-03.356-01	ИТШЛ.752256.001-01
ЛПАЕ.752262.002-02	Четверник штуцерный разнопроходный с наружной резьбой бронзовый DN20X10X20X10 PN160	552-03.356-02	ИТШЛ.752256.001-02
ЛПАЕ.752262.002-03	Четверник штуцерный разнопроходный с наружной резьбой бронзовый DN25X10X25X10 PN160	552-03.356-03	ИТШЛ.752256.001-03
ЛПАЕ.752262.002-04	Четверник штуцерный разнопроходный с наружной резьбой бронзовый DN10X10X10X20 PN160	552-03.356-04	ИТШЛ.752256.001-04
ЛПАЕ.752262.002-05	Четверник штуцерный разнопроходный с наружной резьбой бронзовый DN15X10X15X10 PN160	552-03.356-05	ИТШЛ.752256.001-05
ЛПАЕ.752262.002-06	Четверник штуцерный разнопроходный с наружной резьбой бронзовый DN20X10X20X10 PN160	552-03.356-06	ИТШЛ.752256.001-06
ЛПАЕ.752262.002-07	Четверник штуцерный разнопроходный с наружной резьбой бронзовый DN25X10X25X10 PN160	552-03.356-07	ИТШЛ.752256.001-07
ЛПАЕ.752262.003	Четверник под накидное соединение с наружной резьбой бронзовый DN6 PN200	552-35.1406	ИТШЛ.752256.006
ЛПАЕ.752262.003-01	Четверник под накидное соединение с наружной резьбой бронзовый DN10 PN200	552-35.1406-01	ИТШЛ.752256.006-01
ЛПАЕ.752262.003-02	Четверник под накидное соединение с наружной резьбой бронзовый DN15 PN100	552-35.1406-02	ИТШЛ.752256.006-02
ЛПАЕ.752262.003-03	Четверник под накидное соединение с наружной резьбой бронзовый DN20 PN100	552-35.1406-03	ИТШЛ.752256.006-03
ЛПАЕ.752262.003-05	Четверник под накидное соединение с наружной резьбой бронзовый DN32 PN100	552-35.1406-04	ИТШЛ.752256.006-04
ЛПАЕ.752262.004-01	Четверник штуцерный из коррозионностойкой стали DN6 PN400	552-03.318-1	ИТШЛ.752256.008
ЛПАЕ.752262.004-02	Четверник штуцерный из коррозионностойкой стали DN10 PN400	552-03.319-1	ИТШЛ.752256.009
ЛПАЕ.752262.004-04	Четверник штуцерный из спецсплава DN6 PN400	552-03.318-2	ИТШЛ.752256.008-01
ЛПАЕ.752262.004-05	Четверник штуцерный из спецсплава DN10 PN400	552-03.319-2	ИТШЛ.752256.009-01
ЛПАЕ.752262.004-07	Четверник штуцерный бронзовый DN6 PN400	552-03.318-3	ИТШЛ.752256.008-02
ЛПАЕ.752262.004-08	Четверник штуцерный бронзовый DN10 PN400	552-03.319-3	ИТШЛ.752256.009-02
ЛПАЕ.752262.005	Четверник штуцерный из коррозионностойкой стали DN15 PN400	552-03.320-1	ИТШЛ.752256.010
ЛПАЕ.752262.005-01	Четверник штуцерный из коррозионностойкой стали DN20 PN400	552-03.321-1	
ЛПАЕ.752262.005-02	Четверник штуцерный из спецсплава DN15 PN400	552-03.320-2	ИТШЛ.752256.010-01
ЛПАЕ.752262.005-03	Четверник штуцерный из спецсплава DN20 PN400	552-03.321-2	
ЛПАЕ.752262.005-04	Четверник штуцерный бронзовый DN15 PN400	552-03.320-3	ИТШЛ.752256.010-02
ЛПАЕ.752262.005-05	Четверник штуцерный бронзовый DN20 PN400	552-03.321-3	
ЛПАЕ.752262.006	Четверник штуцерный из коррозионностойкой стали DN10 PN400	552-03.334-1	
ЛПАЕ.752262.006-01	Четверник штуцерный бронзовый DN10 PN400	552-03.334-3	
ЛПАЕ.752262.007	Четверник разнопроходный штуцерный из коррозионностойкой стали DN10X10/6X3 PN400	552-03.340-1	ИТШЛ.752256.028
ЛПАЕ.752262.007-01	Четверник разнопроходный штуцерный бронзовый DN10X10/6X3 PN400	552-03.340-3	ИТШЛ.752256.028-01
ЛПАЕ.752269.001	Четверник штуцерный с внутренней и наружной резьбой бронзовый DN6 PN160	552-03.355	ИТШЛ.752256.002
ЛПАЕ.752269.001-01	Четверник штуцерный с внутренней и наружной резьбой бронзовый DN10 PN160	552-03.355-01	ИТШЛ.752256.002-01
ЛПАЕ.752269.001-02	Четверник штуцерный с внутренней и наружной резьбой бронзовый DN15 PN160	552-03.355-02	ИТШЛ.752256.002-02
ЛПАЕ.752269.001-03	Четверник штуцерный с внутренней и наружной резьбой бронзовый DN20 PN160	552-03.355-03	ИТШЛ.752256.002-03
ЛПАЕ.752269.001-04	Четверник штуцерный с внутренней и наружной резьбой бронзовый DN25 PN160	552-03.355-04	ИТШЛ.752256.002-04
ЛПАЕ.752269.001-05	Четверник штуцерный с внутренней и наружной резьбой бронзовый DN32 PN160	552-03.355-05	ИТШЛ.752256.002-05
ЛПАЕ.752269.001-06	Четверник штуцерный с внутренней и наружной резьбой бронзовый DN6 PN160	552-03.355-06	ИТШЛ.752256.002-06
ЛПАЕ.752269.001-07	Четверник штуцерный с внутренней и наружной резьбой бронзовый DN10 PN160	552-03.355-07	ИТШЛ.752256.002-07
ЛПАЕ.752269.001-08	Четверник штуцерный с внутренней и наружной резьбой бронзовый DN15 PN160	552-03.355-08	ИТШЛ.752256.002-08
ЛПАЕ.752269.001-09	Четверник штуцерный с внутренней и наружной резьбой бронзовый DN20 PN160	552-03.355-09	ИТШЛ.752256.002-09
ЛПАЕ.752269.001-10	Четверник штуцерный с внутренней и наружной резьбой бронзовый DN25 PN160	552-03.355-10	ИТШЛ.752256.002-10
ЛПАЕ.752269.001-11	Четверник штуцерный с внутренней и наружной резьбой бронзовый DN32 PN160	552-03.355-11	ИТШЛ.752256.002-11

ОБЩИЕ ДАННЫЕ

Материал	Сталь 20 ГОСТ 1050-2013, 20Х13 ГОСТ 5632-2014, 08Х18Н10Т ГОСТ 5632-2014 БрАМц9-2 ГОСТ 18175-78, БрАЖНМц 9-4-4-1 ГОСТ 18175-78, ЛЦ16К4 Сплав 3М ОСТ 1-92077-78
Рабочая среда	Вода морская t от -2°С до +50°С Пресная вода t от 0°С до +100°С Нефтепродукты, масло t от -10° до +70°С, воздух, пар t до +400°С
Изготовление и поставка	по ГОСТ 5890-78

ТАБЛИЦА СООТВЕТСТВИЯ ЧЕРТЕЖЕЙ ШТУЦЕРНО-ТОРЦОВЫХ СОЕДИНЕНИЙ

Наименование ЛПАЕ	Обозначение ЛПАЕ	Аналог	Старое обозначение
Соединение штуцерно-торцовое накидное внахлестку стальное DN3 PN100	ЛПАЕ.302615.033	ИТШЛ.302615.085	556-01.069-1
Соединение штуцерно-торцовое накидное внахлестку стальное DN6 PN100	ЛПАЕ.302615.033-01	ИТШЛ.302615.085-01	556-01.069-2
Соединение штуцерно-торцовое накидное внахлестку стальное DN10 PN100	ЛПАЕ.302615.033-02	ИТШЛ.302615.085-02	556-01.069-3
Соединение штуцерно-торцовое накидное внахлестку стальное DN15 PN100	ЛПАЕ.302615.033-03	ИТШЛ.302615.085-03	556-01.069-4
Соединение штуцерно-торцовое накидное внахлестку стальное DN20 PN100	ЛПАЕ.302615.033-04	ИТШЛ.302615.085-04	556-01.069-5
Соединение штуцерно-торцовое накидное внахлестку стальное DN25 PN100	ЛПАЕ.302615.033-05	ИТШЛ.302615.085-05	556-01.069-6
Соединение штуцерно-торцовое накидное внахлестку стальное DN32 PN100	ЛПАЕ.302615.033-06	ИТШЛ.302615.085-06	556-01.069-7
Соединение штуцерно-торцовое накидное внахлестку из коррозионностойкой стали DN3 PN100	ЛПАЕ.302615.031	ИТШЛ.302615.086	556-01.070-01
Соединение штуцерно-торцовое накидное внахлестку из коррозионностойкой стали DN6 PN100	ЛПАЕ.302615.031-01	ИТШЛ.302615.086-01	556-01.070-02
Соединение штуцерно-торцовое накидное внахлестку из коррозионностойкой стали DN10 PN100	ЛПАЕ.302615.031-02	ИТШЛ.302615.086-02	556-01.070-03
Соединение штуцерно-торцовое накидное внахлестку из коррозионностойкой стали DN15 PN100	ЛПАЕ.302615.031-03	ИТШЛ.302615.086-03	556-01.070-04
Соединение штуцерно-торцовое накидное внахлестку из коррозионностойкой стали DN20 PN100	ЛПАЕ.302615.031-04	ИТШЛ.302615.086-04	556-01.070-05
Соединение штуцерно-торцовое накидное внахлестку из коррозионностойкой стали DN25 PN100	ЛПАЕ.302615.031-05	ИТШЛ.302615.086-05	556-01.070-06
Соединение штуцерно-торцовое накидное внахлестку из коррозионностойкой стали DN32 PN100	ЛПАЕ.302615.031-06	ИТШЛ.302615.086-06	556-01.070-07
Соединение штуцерно-торцовое накидное внахлестку латунное DN3 PN100	ЛПАЕ.302615.032	ИТШЛ.302615.087	556-01.071-1
Соединение штуцерно-торцовое накидное внахлестку латунное DN6 PN100	ЛПАЕ.302615.032-01	ИТШЛ.302615.087-01	556-01.071-2
Соединение штуцерно-торцовое накидное внахлестку латунное DN10 PN100	ЛПАЕ.302615.032-02	ИТШЛ.302615.087-02	556-01.071-3
Соединение штуцерно-торцовое накидное внахлестку латунное DN15 PN100	ЛПАЕ.302615.032-03	ИТШЛ.302615.087-03	556-01.071-4
Соединение штуцерно-торцовое накидное внахлестку латунное DN20 PN100	ЛПАЕ.302615.032-04	ИТШЛ.302615.087-04	556-01.071-5

Наименование ЛПАЕ	Обозначение ЛПАЕ	Аналог	Старое обозначение
Соединение штуцерно-торцовое накидное внахлестку латунное DN25 PN100	ЛПАЕ.302615.032-05	ИТШЛ.302615.087-05	556-01.071-6
Соединение штуцерно-торцовое накидное внахлестку латунное DN32 PN100	ЛПАЕ.302615.032-06	ИТШЛ.302615.087-06	556-01.071-7
Соединение штуцерно-торцовое накидное внахлестку бронзовое DN3 PN100	ЛПАЕ.302615.030	ИТШЛ.302615.088	556-01.072-1
Соединение штуцерно-торцовое накидное внахлестку бронзовое DN6 PN100	ЛПАЕ.302615.030-01	ИТШЛ.302615.088-01	556-01.072-2
Соединение штуцерно-торцовое накидное внахлестку бронзовое DN10 PN100	ЛПАЕ.302615.030-02	ИТШЛ.302615.088-02	556-01.072-3
Соединение штуцерно-торцовое накидное внахлестку бронзовое DN15 PN100	ЛПАЕ.302615.030-03	ИТШЛ.302615.088-03	556-01.072-4
Соединение штуцерно-торцовое накидное внахлестку бронзовое DN20 PN100	ЛПАЕ.302615.030-04	ИТШЛ.302615.088-04	556-01.072-5
Соединение штуцерно-торцовое накидное внахлестку бронзовое DN25 PN100	ЛПАЕ.302615.030-05	ИТШЛ.302615.088-05	556-01.072-6
Соединение штуцерно-торцовое накидное внахлестку бронзовое DN32 PN100	ЛПАЕ.302615.030-06	ИТШЛ.302615.088-06	556-01.072-7
Соединение штуцерно-торцовое накидное встык из коррозионностойкой стали DN10 PN100	ЛПАЕ.302615.029	ИТШЛ.302615.094	556-01.074-01
Соединение штуцерно-торцовое накидное встык из коррозионностойкой стали DN15 PN100	ЛПАЕ.302615.029-01	ИТШЛ.302615.094-01	556-01.074-02
Соединение штуцерно-торцовое накидное встык из коррозионностойкой стали DN20 PN100	ЛПАЕ.302615.029-02	ИТШЛ.302615.094-02	556-01.074-03
Соединение штуцерно-торцовое накидное встык из коррозионностойкой стали DN25 PN100	ЛПАЕ.302615.029-03	ИТШЛ.302615.094-03	556-01.074-04
Соединение штуцерно-торцовое накидное встык из коррозионностойкой стали DN32 PN100	ЛПАЕ.302615.029-04	ИТШЛ.302615.094-04	556-01.074-05
Соединение штуцерно-торцовое накидное встык из коррозионностойкой стали DN10 PN100	ЛПАЕ.302615.029-05	ИТШЛ.302615.094-05	556-01.074-06
Соединение штуцерно-торцовое накидное встык из коррозионностойкой стали DN15 PN100	ЛПАЕ.302615.029-06	ИТШЛ.302615.094-06	556-01.074-07
Соединение штуцерно-торцовое накидное встык из коррозионностойкой стали DN20 PN100	ЛПАЕ.302615.029-07	ИТШЛ.302615.094-07	556-01.074-08
Соединение штуцерно-торцовое накидное встык из коррозионностойкой стали DN25 PN100	ЛПАЕ.302615.029-08	ИТШЛ.302615.094-08	556-01.074-09
Соединение штуцерно-торцовое накидное встык из коррозионностойкой стали DN32 PN100	ЛПАЕ.302615.029-09	ИТШЛ.302615.094-09	556-01.074-10
Соединение штуцерно-торцовое переходное внахлестку стальное DN6/3 PN100	ЛПАЕ.302615.056	ИТШЛ.302615.101	556-01.075-01
Соединение штуцерно-торцовое переходное внахлестку стальное DN10/3 PN100	ЛПАЕ.302615.056-01	ИТШЛ.302615.101-01	556-01.075-02
Соединение штуцерно-торцовое переходное внахлестку стальное DN10/6 PN100	ЛПАЕ.302615.056-02	ИТШЛ.302615.101-02	556-01.075-03
Соединение штуцерно-торцовое переходное внахлестку стальное DN15/6 PN100	ЛПАЕ.302615.056-03	ИТШЛ.302615.101-03	556-01.075-04
Соединение штуцерно-торцовое переходное внахлестку стальное DN15/10 PN100	ЛПАЕ.302615.056-04	ИТШЛ.302615.101-04	556-01.075-05
Соединение штуцерно-торцовое переходное внахлестку стальное DN20/10 PN100	ЛПАЕ.302615.056-05	ИТШЛ.302615.101-05	556-01.075-06
Соединение штуцерно-торцовое переходное внахлестку стальное DN20/15 PN100	ЛПАЕ.302615.056-06	ИТШЛ.302615.101-06	556-01.075-07
Соединение штуцерно-торцовое переходное внахлестку стальное DN25/15 PN100	ЛПАЕ.302615.056-07	ИТШЛ.302615.101-07	556-01.075-08
Соединение штуцерно-торцовое переходное внахлестку стальное DN25/20 PN100	ЛПАЕ.302615.056-08	ИТШЛ.302615.101-08	556-01.075-09
Соединение штуцерно-торцовое переходное внахлестку стальное DN32/20 PN100	ЛПАЕ.302615.056-09	ИТШЛ.302615.101-09	556-01.075-10
Соединение штуцерно-торцовое переходное внахлестку стальное DN32/25 PN100	ЛПАЕ.302615.056-10	ИТШЛ.302615.101-10	556-01.075-11
Соединение штуцерно-торцовое переходное внахлестку стальное DN6/3 PN100	ЛПАЕ.302615.056-11	ИТШЛ.302615.101-11	556-01.075-12
Соединение штуцерно-торцовое переходное внахлестку стальное DN10/3 PN100	ЛПАЕ.302615.056-12	ИТШЛ.302615.101-12	556-01.075-13
Соединение штуцерно-торцовое переходное внахлестку стальное DN10/6 PN100	ЛПАЕ.302615.056-13	ИТШЛ.302615.101-13	556-01.075-14
Соединение штуцерно-торцовое переходное внахлестку стальное DN15/6 PN100	ЛПАЕ.302615.056-14	ИТШЛ.302615.101-14	556-01.075-15
Соединение штуцерно-торцовое переходное внахлестку стальное DN15/10 PN100	ЛПАЕ.302615.056-15	ИТШЛ.302615.101-15	556-01.075-16
Соединение штуцерно-торцовое переходное внахлестку стальное DN20/10 PN100	ЛПАЕ.302615.056-16	ИТШЛ.302615.101-16	556-01.075-17
Соединение штуцерно-торцовое переходное внахлестку стальное DN20/15 PN100	ЛПАЕ.302615.056-17	ИТШЛ.302615.101-17	556-01.075-18
Соединение штуцерно-торцовое переходное внахлестку стальное DN25/15 PN100	ЛПАЕ.302615.056-18	ИТШЛ.302615.101-18	556-01.075-19
Соединение штуцерно-торцовое переходное внахлестку стальное DN25/20 PN100	ЛПАЕ.302615.056-19	ИТШЛ.302615.101-19	556-01.075-20
Соединение штуцерно-торцовое переходное внахлестку стальное DN32/20 PN100	ЛПАЕ.302615.056-20	ИТШЛ.302615.101-20	556-01.075-21
Соединение штуцерно-торцовое переходное внахлестку стальное DN32/25 PN100	ЛПАЕ.302615.056-21	ИТШЛ.302615.101-21	556-01.075-22
Соединение штуцерно-торцовое переходное внахлестку из коррозионностойкой стали DN6/3 PN100	ЛПАЕ.302615.046	ИТШЛ.302615.102	556-01.076-01
Соединение штуцерно-торцовое переходное внахлестку из коррозионностойкой стали DN10/3 PN100	ЛПАЕ.302615.046-01	ИТШЛ.302615.102-01	556-01.076-02
Соединение штуцерно-торцовое переходное внахлестку из коррозионностойкой стали DN10/6 PN100	ЛПАЕ.302615.046-02	ИТШЛ.302615.102-02	556-01.076-03

Наименование ЛПАЕ	Обозначение ЛПАЕ	Аналог	Старое обозначение
Соединение штуцерно-торцовое переходное внахлестку из коррозионностойкой стали DN15/6 PN100	ЛПАЕ.302615.046-03	ИТШЛ.302615.102-03	556-01.076-04
Соединение штуцерно-торцовое переходное внахлестку из коррозионностойкой стали DN15/10 PN100	ЛПАЕ.302615.046-04	ИТШЛ.302615.102-04	556-01.076-05
Соединение штуцерно-торцовое переходное внахлестку из коррозионностойкой стали DN20/10 PN100	ЛПАЕ.302615.046-05	ИТШЛ.302615.102-05	556-01.076-06
Соединение штуцерно-торцовое переходное внахлестку из коррозионностойкой стали DN20/15 PN100	ЛПАЕ.302615.046-06	ИТШЛ.302615.102-06	556-01.076-07
Соединение штуцерно-торцовое переходное внахлестку из коррозионностойкой стали DN25/15 PN100	ЛПАЕ.302615.046-07	ИТШЛ.302615.102-07	556-01.076-08
Соединение штуцерно-торцовое переходное внахлестку из коррозионностойкой стали DN25/20 PN100	ЛПАЕ.302615.046-08	ИТШЛ.302615.102-08	556-01.076-09
Соединение штуцерно-торцовое переходное внахлестку из коррозионностойкой стали DN32/20 PN100	ЛПАЕ.302615.046-09	ИТШЛ.302615.102-09	556-01.076-10
Соединение штуцерно-торцовое переходное внахлестку из коррозионностойкой стали DN32/25 PN100	ЛПАЕ.302615.046-10	ИТШЛ.302615.102-10	556-01.076-11
Соединение штуцерно-торцовое переходное внахлестку из коррозионностойкой стали DN6/3 PN100	ЛПАЕ.302615.046-11	ИТШЛ.302615.102-11	556-01.076-12
Соединение штуцерно-торцовое переходное внахлестку из коррозионностойкой стали DN10/3 PN100	ЛПАЕ.302615.046-12	ИТШЛ.302615.102-12	556-01.076-13
Соединение штуцерно-торцовое переходное внахлестку из коррозионностойкой стали DN10/6 PN100	ЛПАЕ.302615.046-13	ИТШЛ.302615.102-13	556-01.076-14
Соединение штуцерно-торцовое переходное внахлестку из коррозионностойкой стали DN15/6 PN100	ЛПАЕ.302615.046-14	ИТШЛ.302615.102-14	556-01.076-15
Соединение штуцерно-торцовое переходное внахлестку из коррозионностойкой стали DN15/10 PN100	ЛПАЕ.302615.046-15	ИТШЛ.302615.102-15	556-01.076-16
Соединение штуцерно-торцовое переходное внахлестку из коррозионностойкой стали DN20/10 PN100	ЛПАЕ.302615.046-16	ИТШЛ.302615.102-16	556-01.076-17
Соединение штуцерно-торцовое переходное внахлестку из коррозионностойкой стали DN20/15 PN100	ЛПАЕ.302615.046-17	ИТШЛ.302615.102-17	556-01.076-18
Соединение штуцерно-торцовое переходное внахлестку из коррозионностойкой стали DN25/15 PN100	ЛПАЕ.302615.046-18	ИТШЛ.302615.102-18	556-01.076-19
Соединение штуцерно-торцовое переходное внахлестку из коррозионностойкой стали DN25/20 PN100	ЛПАЕ.302615.046-19	ИТШЛ.302615.102-19	556-01.076-20
Соединение штуцерно-торцовое переходное внахлестку из коррозионностойкой стали DN32/20 PN100	ЛПАЕ.302615.046-20	ИТШЛ.302615.102-20	556-01.076-21
Соединение штуцерно-торцовое переходное внахлестку из коррозионностойкой стали DN32/25 PN100	ЛПАЕ.302615.046-21	ИТШЛ.302615.102-21	556-01.076-22
Соединение штуцерно-торцовое переходное внахлестку латунное DN6/3 PN100	ЛПАЕ.302615.048	ИТШЛ.302615.103	556-01.077-01
Соединение штуцерно-торцовое переходное внахлестку латунное DN10/3 PN100	ЛПАЕ.302615.048-01	ИТШЛ.302615.103-01	556-01.077-02
Соединение штуцерно-торцовое переходное внахлестку латунное DN10/6 PN100	ЛПАЕ.302615.048-02	ИТШЛ.302615.103-02	556-01.077-03
Соединение штуцерно-торцовое переходное внахлестку латунное DN15/6 PN100	ЛПАЕ.302615.048-03	ИТШЛ.302615.103-03	556-01.077-04
Соединение штуцерно-торцовое переходное внахлестку латунное DN15/10 PN100	ЛПАЕ.302615.048-04	ИТШЛ.302615.103-04	556-01.077-05
Соединение штуцерно-торцовое переходное внахлестку латунное DN20/10 PN100	ЛПАЕ.302615.048-05	ИТШЛ.302615.103-05	556-01.077-06
Соединение штуцерно-торцовое переходное внахлестку латунное DN20/15 PN100	ЛПАЕ.302615.048-06	ИТШЛ.302615.103-06	556-01.077-07
Соединение штуцерно-торцовое переходное внахлестку латунное DN25/15 PN100	ЛПАЕ.302615.048-07	ИТШЛ.302615.103-07	556-01.077-08
Соединение штуцерно-торцовое переходное внахлестку латунное DN25/20 PN100	ЛПАЕ.302615.048-08	ИТШЛ.302615.103-08	556-01.077-09
Соединение штуцерно-торцовое переходное внахлестку латунное DN32/20 PN100	ЛПАЕ.302615.048-09	ИТШЛ.302615.103-09	556-01.077-10
Соединение штуцерно-торцовое переходное внахлестку латунное DN32/25 PN100	ЛПАЕ.302615.048-10	ИТШЛ.302615.103-10	556-01.077-11
Соединение штуцерно-торцовое переходное внахлестку бронзовое DN6/3 PN100	ЛПАЕ.302615.047	ИТШЛ.302615.104	556-01.078-01
Соединение штуцерно-торцовое переходное внахлестку бронзовое DN10/3 PN100	ЛПАЕ.302615.047-01	ИТШЛ.302615.104-01	556-01.078-02

Наименование ЛПАЕ	Обозначение ЛПАЕ	Аналог	Старое обозначение
Соединение штуцерно-торцовое переходное внахлестку бронзовое DN10/6 PN100	ЛПАЕ.302615.047-02	ИТШЛ.302615.104-02	556-01.078-03
Соединение штуцерно-торцовое переходное внахлестку бронзовое DN15/6 PN100	ЛПАЕ.302615.047-03	ИТШЛ.302615.104-03	556-01.078-04
Соединение штуцерно-торцовое переходное внахлестку бронзовое DN15/10 PN100	ЛПАЕ.302615.047-04	ИТШЛ.302615.104-04	556-01.078-05
Соединение штуцерно-торцовое переходное внахлестку бронзовое DN20/10 PN100	ЛПАЕ.302615.047-05	ИТШЛ.302615.104-05	556-01.078-06
Соединение штуцерно-торцовое переходное внахлестку бронзовое DN20/15 PN100	ЛПАЕ.302615.047-06	ИТШЛ.302615.104-06	556-01.078-07
Соединение штуцерно-торцовое переходное внахлестку бронзовое DN25/15 PN100	ЛПАЕ.302615.047-07	ИТШЛ.302615.104-07	556-01.078-08
Соединение штуцерно-торцовое переходное внахлестку бронзовое DN25/20 PN100	ЛПАЕ.302615.047-08	ИТШЛ.302615.104-08	556-01.078-09
Соединение штуцерно-торцовое переходное внахлестку бронзовое DN32/20 PN100	ЛПАЕ.302615.047-09	ИТШЛ.302615.104-09	556-01.078-10
Соединение штуцерно-торцовое переходное внахлестку бронзовое DN32/25 PN100	ЛПАЕ.302615.047-10	ИТШЛ.302615.104-10	556-01.078-11
Соединение штуцерно-торцовое переходное встык из коррозионностойкой стали DN15/10 PN100	ЛПАЕ.302615.035	ИТШЛ.302615.110	556-01.080-01
Соединение штуцерно-торцовое переходное встык из коррозионностойкой стали DN20/10 PN100	ЛПАЕ.302615.035-01	ИТШЛ.302615.110-01	556-01.080-02
Соединение штуцерно-торцовое переходное встык из коррозионностойкой стали DN20/15 PN100	ЛПАЕ.302615.035-02	ИТШЛ.302615.110-02	556-01.080-03
Соединение штуцерно-торцовое переходное встык из коррозионностойкой стали DN25/15 PN100	ЛПАЕ.302615.035-03	ИТШЛ.302615.110-03	556-01.080-04
Соединение штуцерно-торцовое переходное встык из коррозионностойкой стали DN25/20 PN100	ЛПАЕ.302615.035-04	ИТШЛ.302615.110-04	556-01.080-05
Соединение штуцерно-торцовое переходное встык из коррозионностойкой стали DN32/20 PN100	ЛПАЕ.302615.035-05	ИТШЛ.302615.110-05	556-01.080-06
Соединение штуцерно-торцовое переходное встык из коррозионностойкой стали DN32/25 PN100	ЛПАЕ.302615.035-06	ИТШЛ.302615.110-06	556-01.080-07
Штуцер промежуточный встык стальной DN10 PN100	ЛПАЕ.753136.021	ИТШЛ.753081.017	556-01.081-2
Штуцер промежуточный встык стальной DN15 PN100	ЛПАЕ.753136.021-01	ИТШЛ.753081.017-01	556-01.081-3
Штуцер промежуточный встык стальной DN20 PN100	ЛПАЕ.753136.021-02	ИТШЛ.753081.017-02	556-01.081-4
Штуцер промежуточный встык стальной DN25 PN100	ЛПАЕ.753136.021-03	ИТШЛ.753081.017-03	556-01.081-5
Штуцер промежуточный встык стальной DN32 PN100	ЛПАЕ.753136.021-04	ИТШЛ.753081.017-04	556-01.081-6
Штуцер промежуточный встык из коррозионностойкой стали DN10 PN100	ЛПАЕ.753136.020	ИТШЛ.753081.018	556-01.082-1
Штуцер промежуточный встык из коррозионностойкой стали DN15 PN100	ЛПАЕ.753136.020-01	ИТШЛ.753081.018-01	556-01.082-2
Штуцер промежуточный встык из коррозионностойкой стали DN20 PN100	ЛПАЕ.753136.020-02	ИТШЛ.753081.018-02	556-01.082-3
Штуцер промежуточный встык из коррозионностойкой стали DN25 PN100	ЛПАЕ.753136.020-03	ИТШЛ.753081.018-03	556-01.082-4
Штуцер промежуточный встык из коррозионностойкой стали DN32 PN100	ЛПАЕ.753136.020-04	ИТШЛ.753081.018-04	556-01.082-5
Штуцер ввертной стальной DN3 PN100	ЛПАЕ.753136.016	ИТШЛ.753011.011	556-01.087-1
Штуцер ввертной стальной DN6 PN100	ЛПАЕ.753136.016-01	ИТШЛ.753011.011-01	556-01.087-2
Штуцер ввертной стальной DN10 PN100	ЛПАЕ.753136.016-02	ИТШЛ.753011.011-02	556-01.087-3
Штуцер ввертной стальной DN15 PN100	ЛПАЕ.753136.016-03	ИТШЛ.753011.011-03	556-01.087-4
Штуцер ввертной стальной DN20 PN100	ЛПАЕ.753136.016-04	ИТШЛ.753011.011-04	556-01.087-5
Штуцер ввертной стальной DN25 PN100	ЛПАЕ.753136.016-05	ИТШЛ.753011.011-05	556-01.087-6
Штуцер ввертной стальной DN32 PN100	ЛПАЕ.753136.016-06	ИТШЛ.753011.011-06	556-01.087-7
Штуцер ввертной из коррозионностойкой стали DN3 PN100	ЛПАЕ.753136.018	ИТШЛ.753011.005	556-01.088-1
Штуцер ввертной из коррозионностойкой стали DN6 PN100	ЛПАЕ.753136.018-01	ИТШЛ.753011.005-01	556-01.088-2
Штуцер ввертной из коррозионностойкой стали DN10 PN100	ЛПАЕ.753136.018-02	ИТШЛ.753011.005-02	556-01.088-3
Штуцер ввертной из коррозионностойкой стали DN15 PN100	ЛПАЕ.753136.018-03	ИТШЛ.753011.005-03	556-01.088-4
Штуцер ввертной из коррозионностойкой стали DN20 PN100	ЛПАЕ.753136.018-04	ИТШЛ.753011.005-04	556-01.088-5
Штуцер ввертной из коррозионностойкой стали DN25 PN100	ЛПАЕ.753136.018-05	ИТШЛ.753011.005-05	556-01.088-6
Штуцер ввертной из коррозионностойкой стали DN32 PN100	ЛПАЕ.753136.018-06	ИТШЛ.753011.005-06	556-01.088-7
Штуцер ввертной латунный DN3 PN100	ЛПАЕ.753136.017	ИТШЛ.753011.008	556-01.089-1
Штуцер ввертной латунный DN6 PN100	ЛПАЕ.753136.017-01	ИТШЛ.753011.008-01	556-01.089-2
Штуцер ввертной латунный DN10 PN100	ЛПАЕ.753136.017-02	ИТШЛ.753011.008-02	556-01.089-3
Штуцер ввертной латунный DN15 PN100	ЛПАЕ.753136.017-03	ИТШЛ.753011.008-03	556-01.089-4

Наименование ЛПАЕ	Обозначение ЛПАЕ	Аналог	Старое обозначение
Штуцер ввертной латунный DN20 PN100	ЛПАЕ.753136.017-04	ИТШЛ.753011.008-04	556-01.089-5
Штуцер ввертной латунный DN25 PN100	ЛПАЕ.753136.017-05	ИТШЛ.753011.008-05	556-01.089-6
Штуцер ввертной латунный DN32 PN100	ЛПАЕ.753136.017-06	ИТШЛ.753011.008-06	556-01.089-7
Штуцер ввертной бронзовый DN3 PN100	ЛПАЕ.753136.015	ИТШЛ.753011.004	556-01.090-1
Штуцер ввертной бронзовый DN6 PN100	ЛПАЕ.753136.015-01	ИТШЛ.753011.004-01	556-01.090-2
Штуцер ввертной бронзовый DN10 PN100	ЛПАЕ.753136.015-02	ИТШЛ.753011.004-02	556-01.090-3
Штуцер ввертной бронзовый DN15 PN100	ЛПАЕ.753136.015-03	ИТШЛ.753011.004-03	556-01.090-4
Штуцер ввертной бронзовый DN20 PN100	ЛПАЕ.753136.015-04	ИТШЛ.753011.004-04	556-01.090-5
Штуцер ввертной бронзовый DN25 PN100	ЛПАЕ.753136.015-05	ИТШЛ.753011.004-05	556-01.090-6
Штуцер ввертной бронзовый DN32 PN100	ЛПАЕ.753136.015-06	ИТШЛ.753011.004-06	556-01.090-7
Штуцер ввертной с цапковым концом под метрическую резьбу стальной DN3 PN16	ЛПАЕ.753136.010	ИТШЛ.753012.001	556-01.091-1
Штуцер ввертной с цапковым концом под метрическую резьбу стальной DN6 PN16	ЛПАЕ.753136.010-01	ИТШЛ.753012.001-01	556-01.091-2
Штуцер ввертной с цапковым концом под метрическую резьбу стальной DN10 PN16	ЛПАЕ.753136.010-02	ИТШЛ.753012.001-02	556-01.091-3
Штуцер ввертной с цапковым концом под метрическую резьбу стальной DN15 PN16	ЛПАЕ.753136.010-03	ИТШЛ.753012.001-03	556-01.091-4
Штуцер ввертной с цапковым концом под метрическую резьбу стальной DN20 PN16	ЛПАЕ.753136.010-04	ИТШЛ.753012.001-04	556-01.091-5
Штуцер ввертной с цапковым концом под метрическую резьбу стальной DN25 PN16	ЛПАЕ.753136.010-05	ИТШЛ.753012.001-05	556-01.091-6
Штуцер ввертной с цапковым концом под метрическую резьбу стальной DN32 PN16	ЛПАЕ.753136.010-06	ИТШЛ.753012.001-06	556-01.091-7
Штуцер ввертной с цапковым концом под метрическую резьбу из коррозионностойкой стали DN3 PN16	ЛПАЕ.753136.009	ИТШЛ.753012.016	556-01.092-1
Штуцер ввертной с цапковым концом под метрическую резьбу из коррозионностойкой стали DN6 PN16	ЛПАЕ.753136.009-01	ИТШЛ.753012.016-01	556-01.092-2
Штуцер ввертной с цапковым концом под метрическую резьбу из коррозионностойкой стали DN10 PN16	ЛПАЕ.753136.009-02	ИТШЛ.753012.016-02	556-01.092-3
Штуцер ввертной с цапковым концом под метрическую резьбу из коррозионностойкой стали DN15 PN16	ЛПАЕ.753136.009-03	ИТШЛ.753012.016-03	556-01.092-4
Штуцер ввертной с цапковым концом под метрическую резьбу из коррозионностойкой стали DN20 PN16	ЛПАЕ.753136.009-04	ИТШЛ.753012.016-04	556-01.092-5
Штуцер ввертной с цапковым концом под метрическую резьбу из коррозионностойкой стали DN25 PN16	ЛПАЕ.753136.009-05	ИТШЛ.753012.016-05	556-01.092-6
Штуцер ввертной с цапковым концом под метрическую резьбу из коррозионностойкой стали DN32 PN16	ЛПАЕ.753136.009-06	ИТШЛ.753012.016-06	556-01.092-7
Штуцер ввертной с цапковым концом под метрическую резьбу из коррозионностойкой стали DN3 PN16	ЛПАЕ.753136.009-07	ИТШЛ.753012.016-07	556-01.092-8
Штуцер ввертной с цапковым концом под метрическую резьбу из коррозионностойкой стали DN6 PN16	ЛПАЕ.753136.009-08	ИТШЛ.753012.016-08	556-01.092-9
Штуцер ввертной с цапковым концом под метрическую резьбу из коррозионностойкой стали DN10 PN16	ЛПАЕ.753136.009-09	ИТШЛ.753012.016-09	556-01.092-10
Штуцер ввертной с цапковым концом под метрическую резьбу из коррозионностойкой стали DN15 PN16	ЛПАЕ.753136.009-10	ИТШЛ.753012.016-10	556-01.092-11
Штуцер ввертной с цапковым концом под метрическую резьбу из коррозионностойкой стали DN20 PN16	ЛПАЕ.753136.009-11	ИТШЛ.753012.016-11	556-01.092-12
Штуцер ввертной с цапковым концом под метрическую резьбу из коррозионностойкой стали DN25 PN16	ЛПАЕ.753136.009-12	ИТШЛ.753012.016-12	556-01.092-13
Штуцер ввертной с цапковым концом под метрическую резьбу из коррозионностойкой стали DN32 PN16	ЛПАЕ.753136.009-13	ИТШЛ.753012.016-13	556-01.092-14
Штуцер ввертной с цапковым концом под метрическую резьбу латунный DN3 PN16	ЛПАЕ.753136.011	ИТШЛ.753012.017	556-01.093-1
Штуцер ввертной с цапковым концом под метрическую резьбу латунный DN6 PN16	ЛПАЕ.753136.011-01	ИТШЛ.753012.017-01	556-01.093-2
Штуцер ввертной с цапковым концом под метрическую резьбу латунный DN10 PN16	ЛПАЕ.753136.011-02	ИТШЛ.753012.017-02	556-01.093-3
Штуцер ввертной с цапковым концом под метрическую резьбу латунный DN15 PN16	ЛПАЕ.753136.011-03	ИТШЛ.753012.017-03	556-01.093-4
Штуцер ввертной с цапковым концом под метрическую резьбу латунный DN20 PN16	ЛПАЕ.753136.011-04	ИТШЛ.753012.017-04	556-01.093-5
Штуцер ввертной с цапковым концом под метрическую резьбу латунный DN25 PN16	ЛПАЕ.753136.011-05	ИТШЛ.753012.017-05	556-01.093-6

Наименование ЛПАЕ	Обозначение ЛПАЕ	Аналог	Старое обозначение
Штуцер ввертной с цапковым концом под метрическую резьбу латунный DN32 PN16	ЛПАЕ.753136.011-06	ИТШЛ.753012.017-06	556-01.093-7
Штуцер ввертной с цапковым концом под метрическую резьбу бронзовый DN3 PN16	ЛПАЕ.753136.008	ИТШЛ.753012.002	556-01.094-1
Штуцер ввертной с цапковым концом под метрическую резьбу бронзовый DN6 PN16	ЛПАЕ.753136.008-01	ИТШЛ.753012.002-01	556-01.094-2
Штуцер ввертной с цапковым концом под метрическую резьбу бронзовый DN10 PN16	ЛПАЕ.753136.008-02	ИТШЛ.753012.002-02	556-01.094-3
Штуцер ввертной с цапковым концом под метрическую резьбу бронзовый DN15 PN16	ЛПАЕ.753136.008-03	ИТШЛ.753012.002-03	556-01.094-4
Штуцер ввертной с цапковым концом под метрическую резьбу бронзовый DN20 PN16	ЛПАЕ.753136.008-04	ИТШЛ.753012.002-04	556-01.094-5
Штуцер ввертной с цапковым концом под метрическую резьбу бронзовый DN25 PN16	ЛПАЕ.753136.008-05	ИТШЛ.753012.002-05	556-01.094-6
Штуцер ввертной с цапковым концом под метрическую резьбу бронзовый DN32 PN16	ЛПАЕ.753136.008-06	ИТШЛ.753012.002-06	556-01.094-7
Штуцер ввертной с цапковым концом под трубную резьбу стальной DN6 PN16	ЛПАЕ.753136.014	ИТШЛ.753012.014	556-01.095-1
Штуцер ввертной с цапковым концом под трубную резьбу стальной DN10 PN16	ЛПАЕ.753136.014-01	ИТШЛ.753012.014-01	556-01.095-2
Штуцер ввертной с цапковым концом под трубную резьбу стальной DN15 PN16	ЛПАЕ.753136.014-02	ИТШЛ.753012.014-02	556-01.095-3
Штуцер ввертной с цапковым концом под трубную резьбу стальной DN20 PN16	ЛПАЕ.753136.014-03	ИТШЛ.753012.014-03	556-01.095-4
Штуцер ввертной с цапковым концом под трубную резьбу стальной DN25 PN16	ЛПАЕ.753136.014-04	ИТШЛ.753012.014-04	556-01.095-5
Штуцер ввертной с цапковым концом под трубную резьбу стальной DN32 PN16	ЛПАЕ.753136.014-05	ИТШЛ.753012.014-05	556-01.095-6
Штуцер ввертной с цапковым концом под трубную резьбу латунный DN6 PN16	ЛПАЕ.753136.013	ИТШЛ.753012.021	556-01.097-1
Штуцер ввертной с цапковым концом под трубную резьбу латунный DN10 PN16	ЛПАЕ.753136.013-01	ИТШЛ.753012.021-01	556-01.097-2
Штуцер ввертной с цапковым концом под трубную резьбу латунный DN15 PN16	ЛПАЕ.753136.013-02	ИТШЛ.753012.021-02	556-01.097-3
Штуцер ввертной с цапковым концом под трубную резьбу латунный DN20 PN16	ЛПАЕ.753136.013-03	ИТШЛ.753012.021-03	556-01.097-4
Штуцер ввертной с цапковым концом под трубную резьбу латунный DN25 PN16	ЛПАЕ.753136.013-04	ИТШЛ.753012.021-04	556-01.097-5
Штуцер ввертной с цапковым концом под трубную резьбу латунный DN32 PN16	ЛПАЕ.753136.013-05	ИТШЛ.753012.021-05	556-01.097-6
Штуцер ввертной с цапковым концом под трубную резьбу бронзовый DN6 PN16	ЛПАЕ.753136.012	ИТШЛ.753012.003	556-01.098-1
Штуцер ввертной с цапковым концом под трубную резьбу бронзовый DN10 PN16	ЛПАЕ.753136.012-01	ИТШЛ.753012.003-01	556-01.098-2
Штуцер ввертной с цапковым концом под трубную резьбу бронзовый DN15 PN16	ЛПАЕ.753136.012-02	ИТШЛ.753012.003-02	556-01.098-3
Штуцер ввертной с цапковым концом под трубную резьбу бронзовый DN20 PN16	ЛПАЕ.753136.012-03	ИТШЛ.753012.003-03	556-01.098-4
Штуцер ввертной с цапковым концом под трубную резьбу латунный DN25 PN16	ЛПАЕ.753136.013-04	ИТШЛ.753012.003-04	556-01.098-5
Штуцер ввертной с цапковым концом под трубную резьбу бронзовый DN32 PN16	ЛПАЕ.753136.012-05	ИТШЛ.753012.003-05	556-01.098-6
Штуцер приварной стальной DN3 PN40	ЛПАЕ.714523.009	ИТШЛ.753066.006	556-01.099-1
Штуцер приварной стальной DN6 PN40	ЛПАЕ.714523.009-01	ИТШЛ.753066.006-01	556-01.099-2
Штуцер приварной стальной DN10 PN40	ЛПАЕ.714523.009-02	ИТШЛ.753066.006-02	556-01.099-3
Штуцер приварной стальной DN15 PN40	ЛПАЕ.714523.009-03	ИТШЛ.753066.006-03	556-01.099-4
Штуцер приварной стальной DN20 PN40	ЛПАЕ.714523.009-04	ИТШЛ.753066.006-04	556-01.099-5
Штуцер приварной стальной DN25 PN40	ЛПАЕ.714523.009-05	ИТШЛ.753066.006-05	556-01.099-6
Штуцер приварной стальной DN32 PN40	ЛПАЕ.714523.009-06	ИТШЛ.753066.006-06	556-01.099-7
Штуцер приварной из коррозионностойкой стали DN3 PN40	ЛПАЕ.714523.007	ИТШЛ.753066.007	556-01.100-1
Штуцер приварной из коррозионностойкой стали DN6 PN40	ЛПАЕ.714523.007-01	ИТШЛ.753066.007-01	556-01.100-2
Штуцер приварной из коррозионностойкой стали DN10 PN40	ЛПАЕ.714523.007-02	ИТШЛ.753066.007-02	556-01.100-3
Штуцер приварной из коррозионностойкой стали DN15 PN40	ЛПАЕ.714523.007-03	ИТШЛ.753066.007-03	556-01.100-4
Штуцер приварной из коррозионностойкой стали DN20 PN40	ЛПАЕ.714523.007-04	ИТШЛ.753066.007-04	556-01.100-5
Штуцер приварной из коррозионностойкой стали DN25 PN40	ЛПАЕ.714523.007-05	ИТШЛ.753066.007-05	556-01.100-6
Штуцер приварной из коррозионностойкой стали DN32 PN40	ЛПАЕ.714523.007-06	ИТШЛ.753066.007-06	556-01.100-7
Соединение муфтовое метрическое DN10 PN200	ЛПАЕ.302624.001	ИТШЛ.302615.075-02	556-03.337-3
Соединение муфтовое метрическое DN10 PN400	ЛПАЕ.302624.002	ИТШЛ.302615.075-03	556-03.337-4
Штуцер ввертной переходный с цапковым концом DN10 PN16	ЛПАЕ.753138.002	ИТШЛ.753031.002	556-03.368
Штуцер ввертной переходный с цапковым концом DN10 PN16	ЛПАЕ.753138.002-01	ИТШЛ.753031.002-01	556-03.368-03
Штуцер ввертной переходный с цапковым концом DN10 PN40	ЛПАЕ.753138.002-02	ИТШЛ.753031.002-02	556-03.368-04
Соединение штуцерно-торцовое накидное внахлестку из коррозионностойкой стали DN3 PN200	ЛПАЕ.302615.041	ИТШЛ.302615.090	556-03.374
Соединение штуцерно-торцовое накидное встык из коррозионностойкой стали DN6 PN200	ЛПАЕ.302615.027	ИТШЛ.302615.096	556-03.377
Соединение штуцерно-торцовое накидное встык из коррозионностойкой стали DN10 PN200	ЛПАЕ.302615.028	ИТШЛ.302615.097	556-03.378
Соединение штуцерно-торцовое накидное встык из коррозионностойкой стали DN15 PN200	ЛПАЕ.302615.028-01	ИТШЛ.302615.097-01	556-03.378-01

Наименование ЛПАЕ	Обозначение ЛПАЕ	Аналог	Старое обозначение
Соединение штуцерно-торцовое накидное встык из коррозионностойкой стали DN20 PN200	ЛПАЕ.302615.028-02	ИТШЛ.302615.097-02	556-03.378-02
Соединение штуцерно-торцовое накидное встык из коррозионностойкой стали DN25 PN200	ЛПАЕ.302615.028-03	ИТШЛ.302615.097-03	556-03.378-03
Соединение штуцерно-торцовое накидное встык из коррозионностойкой стали DN32 PN200	ЛПАЕ.302615.028-04	ИТШЛ.302615.097-04	556-03.378-04
Соединение штуцерно-торцовое переходное внахлестку из коррозионностойкой стали DN6/3 PN200	ЛПАЕ.302615.049	ИТШЛ.302615.106	556-03.382
Соединение штуцерно-торцовое переходное внахлестку из коррозионностойкой стали DN10/3 PN200	ЛПАЕ.302615.049-01	ИТШЛ.302615.106-01	556-03.382-01
Соединение штуцерно-торцовое переходное внахлестку из коррозионностойкой стали DN10/6 PN200	ЛПАЕ.302615.049-02	ИТШЛ.302615.106-02	556-03.382-02
Соединение штуцерно-торцовое переходное внахлестку из коррозионностойкой стали DN15/6 PN200	ЛПАЕ.302615.049-03	ИТШЛ.302615.106-03	556-03.382-03
Соединение штуцерно-торцовое переходное встык из коррозионностойкой стали DN15/10 PN200	ЛПАЕ.302615.034	ИТШЛ.302615.112	556-03.386
Соединение штуцерно-торцовое переходное встык из коррозионностойкой стали DN20/10 PN200	ЛПАЕ.302615.034-01	ИТШЛ.302615.112-01	556-03.386-01
Соединение штуцерно-торцовое переходное встык из коррозионностойкой стали DN20/15 PN200	ЛПАЕ.302615.034-02	ИТШЛ.302615.112-02	556-03.386-02
Соединение штуцерно-торцовое переходное встык из коррозионностойкой стали DN25/15 PN200	ЛПАЕ.302615.034-03	ИТШЛ.302615.112-03	556-03.386-03
Соединение штуцерно-торцовое переходное встык из коррозионностойкой стали DN25/20 PN200	ЛПАЕ.302615.034-04	ИТШЛ.302615.112-04	556-03.386-04
Соединение штуцерно-торцовое переходное встык из коррозионностойкой стали DN32/25 PN200	ЛПАЕ.302615.034-06	ИТШЛ.302615.112-06	556-03.386-06
Штуцер промежуточный внахлестку из коррозионностойкой стали DN3 PN200	ЛПАЕ.753127.001	ИТШЛ.753081.005	556-03.388
Штуцер промежуточный внахлестку из коррозионностойкой стали DN6 PN200	ЛПАЕ.753127.001-01	ИТШЛ.753081.005-01	556-03.388-01
Штуцер промежуточный встык из коррозионностойкой стали DN10 PN200	ЛПАЕ.753136.019	ИТШЛ.753081.019	556-03.392
Штуцер промежуточный встык из коррозионностойкой стали DN15 PN200	ЛПАЕ.753136.019-01	ИТШЛ.753081.019-01	556-03.392-01
Штуцер промежуточный встык из коррозионностойкой стали DN20 PN200	ЛПАЕ.753136.019-02	ИТШЛ.753081.019-02	556-03.392-02
Штуцер промежуточный встык из коррозионностойкой стали DN25 PN200	ЛПАЕ.753136.019-03	ИТШЛ.753081.019-03	556-03.392-03
Штуцер промежуточный встык из коррозионностойкой стали DN32 PN200	ЛПАЕ.753136.019-04	ИТШЛ.753081.019-04	556-03.392-04
Штуцер ввертной бронзовый DN3 PN160	ЛПАЕ.753136.008	ИТШЛ.753011.003	556-03.396
Штуцер ввертной бронзовый DN6 PN160	ЛПАЕ.753136.008-01	ИТШЛ.753011.003-01	556-03.396-01
Штуцер ввертной бронзовый DN10 PN160	ЛПАЕ.753136.008-02	ИТШЛ.753011.003-02	556-03.396-02
Штуцер ввертной бронзовый DN15 PN160	ЛПАЕ.753136.008-03	ИТШЛ.753011.003-03	556-03.396-03
Штуцер ввертной бронзовый DN20 PN160	ЛПАЕ.753136.008-04	ИТШЛ.753011.003-04	556-03.396-04
Штуцер ввертной бронзовый DN25 PN160	ЛПАЕ.753136.008-05	ИТШЛ.753011.003-05	556-03.396-05
Штуцер ввертной бронзовый DN32 PN160	ЛПАЕ.753136.008-06	ИТШЛ.753011.003-06	556-03.396-06
Штуцер ответвительный внахлестку бронзовый DN3 PN160 на трубу Ø6 мм	ЛПАЕ.752249.001	ИТШЛ.753041.004	556-03.398
Штуцер ответвительный внахлестку бронзовый DN3 PN160 на трубу Ø10 мм	ЛПАЕ.752249.001-01	ИТШЛ.753041.004-01	556-03.398-01
Штуцер ответвительный внахлестку бронзовый DN3 PN160 на трубу Ø14 мм	ЛПАЕ.752249.001-02	ИТШЛ.753041.004-02	556-03.398-02
Штуцер ответвительный внахлестку бронзовый DN6 PN160 на трубу Ø6 мм	ЛПАЕ.752249.001-03	ИТШЛ.753041.004-03	556-03.398-03
Штуцер ответвительный внахлестку бронзовый DN6 PN160 на трубу Ø10 мм	ЛПАЕ.752249.001-04	ИТШЛ.753041.004-04	556-03.398-04
Штуцер ответвительный внахлестку бронзовый DN6 PN160 на трубу Ø14 мм	ЛПАЕ.752249.001-05	ИТШЛ.753052.004-05	556-03.398-05
Штуцер ответвительный внахлестку бронзовый DN10 PN160 на трубу Ø10 мм	ЛПАЕ.752249.001-06	ИТШЛ.753041.004-06	556-03.398-06
Штуцер ответвительный внахлестку бронзовый DN10 PN160 на трубу Ø14 мм	ЛПАЕ.752249.001-07	ИТШЛ.753041.004-07	556-03.398-07
Штуцер ответвительный внахлестку бронзовый DN15 PN160 на трубу Ø14 мм	ЛПАЕ.752249.001-08	ИТШЛ,753041.004-08	556-03.398-08
Штуцер ответвительный встык из коррозионностойкой стали DN3 PN200 на трубу Ø14 и Ø16 мм	ЛПАЕ.752249.002	ИТШЛ.753041.005	556-03.399
Штуцер ответвительный встык из коррозионностойкой стали DN3 PN200 на трубу Ø22 мм	ЛПАЕ.752249.002-01	ИТШЛ.753041.005-01	556-03.399-01

Наименование ЛПАЕ	Обозначение ЛПАЕ	Аналог	Старое обозначение
Штуцер ответвительный встык из коррозионностойкой стали DN3 PN200 на трубу Ø25 мм	ЛПАЕ.752249.002-02	ИТШЛ.753041.005-02	556-03.399-02
Штуцер ответвительный встык из коррозионностойкой стали DN3 PN200 на трубу Ø30 и Ø32 мм	ЛПАЕ.752249.002-03	ИТШЛ.753041.005-03	556-03.399-03
Штуцер ответвительный встык из коррозионностойкой стали DN3 PN200 на трубу Ø38 мм	ЛПАЕ.752249.002-04	ИТШЛ.753041.005-04	556-03.399-04
Штуцер ответвительный встык из коррозионностойкой стали DN3 PN200 на трубу Ø45 и Ø48 мм	ЛПАЕ.752249.002-05	ИТШЛ.753041.005-05	556-03.399-05
Штуцер ответвительный встык из коррозионностойкой стали DN3 PN200 на трубу Ø56 мм	ЛПАЕ.752249.002-06	ИТШЛ.753041.005-06	556-03.399-06
Штуцер ответвительный встык из коррозионностойкой стали DN6 PN200 на трубу Ø14 и Ø16 мм	ЛПАЕ.752249.002-07	ИТШЛ.753041.005-07	556-03.399-07
Штуцер ответвительный встык из коррозионностойкой стали DN6 PN200 на трубу Ø22 мм	ЛПАЕ.752249.002-08	ИТШЛ.753041.005-08	556-03.399-08
Штуцер ответвительный встык из коррозионностойкой стали DN6 PN200 на трубу Ø25 мм	ЛПАЕ.752249.002-09	ИТШЛ.753041.005-09	556-03.399-09
Штуцер ответвительный встык из коррозионностойкой стали DN6 PN200 на трубу Ø30 и Ø32 мм	ЛПАЕ.752249.002-10	ИТШЛ.753041.005-10	556-03.399-10
Штуцер ответвительный встык из коррозионностойкой стали DN6 PN200 на трубу Ø38 мм	ЛПАЕ.752249.002-11	ИТШЛ.753041.005-11	556-03.399-11
Штуцер ответвительный встык из коррозионностойкой стали DN6 PN200 на трубу Ø45 и Ø48 мм	ЛПАЕ.752249.002-12	ИТШЛ.753041.005-12	556-03.399-12
Штуцер ответвительный встык из коррозионностойкой стали DN6 PN200 на трубу Ø56 мм	ЛПАЕ.752249.002-13	ИТШЛ.753041.005-13	556-03.399-13
Штуцер ответвительный встык из коррозионностойкой стали DN10 PN200 на трубу Ø14 и Ø16 мм	ЛПАЕ.752249.002-14	ИТШЛ.753041.005-14	556-03.399-14
Штуцер ответвительный встык из коррозионностойкой стали DN10 PN200 на трубу Ø22 мм	ЛПАЕ.752249.002-15	ИТШЛ.753041.005-15	556-03.399-15
Штуцер ответвительный встык из коррозионностойкой стали DN10 PN200 на трубу Ø25 мм	ЛПАЕ.752249.002-16	ИТШЛ.753041.005-16	556-03.399-16
Штуцер ответвительный встык из коррозионностойкой стали DN10 PN200 на трубу Ø30 и Ø32 мм	ЛПАЕ.752249.002-17	ИТШЛ.753041.005-17	556-03.399-17
Штуцер ответвительный встык из коррозионностойкой стали DN10 PN200 на трубу Ø38 мм	ЛПАЕ.752249.002-18	ИТШЛ.753041.005-18	556-03.399-18
Штуцер ответвительный встык из коррозионностойкой стали DN10 PN200 на трубу Ø45 и Ø48 мм	ЛПАЕ.752249.002-19	ИТШЛ.753041.005-19	556-03.399-19
Штуцер ответвительный встык из коррозионностойкой стали DN10 PN200 на трубу Ø56 мм	ЛПАЕ.752249.002-20	ИТШЛ.753041.005-20	556-03.399-20
Штуцер ответвительный встык из коррозионностойкой стали DN15 PN200 на трубу Ø14 и Ø16 мм	ЛПАЕ.752249.002-21	ИТШЛ.753041.005-21	556-03.399-21
Штуцер ответвительный встык из коррозионностойкой стали DN15 PN200 на трубу Ø22 мм	ЛПАЕ.752249.002-22	ИТШЛ.753041.005-22	556-03.399-22
Штуцер ответвительный встык из коррозионностойкой стали DN15 PN200 на трубу Ø25 мм	ЛПАЕ.752249.002-23	ИТШЛ.753041.005-23	556-03.399-23
Штуцер ответвительный встык из коррозионностойкой стали DN15 PN200 на трубу Ø30 и Ø32 мм	ЛПАЕ.752249.002-24	ИТШЛ.753041.005-24	556-03.399-24
Штуцер ответвительный встык из коррозионностойкой стали DN15 PN200 на трубу Ø38 мм	ЛПАЕ.752249.002-25	ИТШЛ.753041.005-25	556-03.399-25
Штуцер ответвительный встык из коррозионностойкой стали DN15 PN200 на трубу Ø45 и Ø48 мм	ЛПАЕ.752249.002-26	ИТШЛ.753041.005-26	556-03.399-26
Штуцер ответвительный встык из коррозионностойкой стали DN15 PN200 на трубу Ø56 мм	ЛПАЕ.752249.002-27	ИТШЛ.753041.005-27	556-03.399-27
Штуцер ответвительный встык из коррозионностойкой стали DN20 PN200 на трубу Ø25 мм	ЛПАЕ.752249.002-28	ИТШЛ.753041.005-28	556-03.399-28
Штуцер ответвительный встык из коррозионностойкой стали DN20 PN200 на трубу Ø30 и Ø32 мм	ЛПАЕ.752249.002-29	ИТШЛ.753041.005-29	556-03.399-29
Штуцер ответвительный встык из коррозионностойкой стали DN20 PN200 на трубу Ø38 мм	ЛПАЕ.752249.002-30	ИТШЛ.753041.005-30	556-03.399-30
Штуцер ответвительный встык из коррозионностойкой стали DN20 PN200 на трубу Ø45 и Ø48 мм	ЛПАЕ.752249.002-31	ИТШЛ.753041.005-31	556-03.399-31
Штуцер ответвительный встык из коррозионностойкой стали DN20 PN200 на трубу Ø56 мм	ЛПАЕ.752249.002-32	ИТШЛ.753041.005-32	556-03.399-32

Наименование ЛПАЕ	Обозначение ЛПАЕ	Аналог	Старое обозначение
Штуцер ответвительный встык из коррозионностойкой стали DN25 PN200 на трубу Ø30 и Ø32 мм	ЛПАЕ.752249.002-33	ИТШЛ.753041.005-33	556-03.399-33
Штуцер ответвительный встык из коррозионностойкой стали DN25 PN200 на трубу Ø38 мм	ЛПАЕ.752249.002-34	ИТШЛ.753041.005-34	556-03.399-34
Штуцер ответвительный встык из коррозионностойкой стали DN25 PN200 на трубу Ø45 и Ø48 мм	ЛПАЕ.752249.002-35	ИТШЛ.753041.005-35	556-03.399-35
Штуцер ответвительный встык из коррозионностойкой стали DN25 PN200 на трубу Ø56 мм	ЛПАЕ.752249.002-36	ИТШЛ.753041.005-36	556-03.399-36
Штуцер ответвительный встык из коррозионностойкой стали DN32 PN200 на трубу Ø38 мм	ЛПАЕ.752249.002-37	ИТШЛ.753041.005-37	556-03.399-37
Штуцер ответвительный встык из коррозионностойкой стали DN32 PN200 на трубу Ø45 и Ø48 мм	ЛПАЕ.752249.002-38	ИТШЛ.753041.005-38	556-03.399-38
Штуцер ответвительный встык из коррозионностойкой стали DN32 PN200 на трубу Ø56 мм	ЛПАЕ.752249.002-39	ИТШЛ.753041.005-39	556-03.399-39
Соединение штуцерно-торцовое ввертное стальной DN10 PN200	ЛПАЕ.302615.022	ИТШЛ.302615.023	556-03.437
Соединение штуцерно-торцовое ввертное стальной DN10 PN400	ЛПАЕ.302615.022-01	ИТШЛ.302615.023-01	556-03.437-01
Соединение штуцерно-торцовое переходное DN6/3 PN200	ЛПАЕ.302615.050	ИТШЛ.302615.050-02	556-03.445-02
Соединение штуцерно-торцовое переходное DN6/3 PN400	ЛПАЕ.302615.050-01	ИТШЛ.302615.050-03	556-03.445-03
Соединение штуцерно-торцовое накидное DN10 PN200	ЛПАЕ.302615.070	ИТШЛ.302615.072-02	556-03.467-02
Соединение штуцерно-торцовое накидное DN10 PN400	ЛПАЕ.302615.070-01	ИТШЛ.302615.072-03	556-03.467-03
Штуцер ответвительный из алюминиевого сплава DN6 PN40	ЛПАЕ.714523.004	ИТШЛ.753066.014	556-35.1611
Штуцер ответвительный из алюминиевого сплава DN10 PN40	ЛПАЕ.714523.002	ИТШЛ.753066.015	556-35.1612
Штуцер ответвительный из алюминиевого сплава DN20 PN40	ЛПАЕ.714523.003	ИТШЛ.753066.017	556-35.1614
Штуцер ввертной переходный DN10 G1/2'	ЛПАЕ.753138.004	556-35.1924	556-35.1924
Штуцер ввертной переходный DN10/6 с цапкой под резьбу G1/4"	ЛПАЕ.753138.005	556-35.1925	556-35.1925
Соединение штуцерно-торцовое ввертное латунное к арматуре для манометра DN3 PN100	ЛПАЕ.302615.039	ИТШЛ.302615.150	556-35.2087
Соединение штуцерное ввертное бронзовое к манометрам с внутренней резьбой DN6 PN100	ЛПАЕ.302615.040	ИТШЛ.302615.146	556-35.2091
Соединение штуцерно-торцовое накидное встык из коррозионностойкой стали DN10 PN100	ЛПАЕ.302615.042	ИТШЛ.302614.006	556-35.2164
Соединение штуцерно-торцовое накидное встык из коррозионностойкой стали DN32 PN100	ЛПАЕ.302615.044	ИТШЛ.302614.008	556-35.2170
Соединение штуцерно-торцовое накидное встык из коррозионностойкой стали DN20 PN100	ЛПАЕ.302615.043	ИТШЛ.302614.007	556-35.2175
Штуцер ответвительный из коррозионностойкой стали DN6 PN200	ЛПАЕ.714523.001	ИТШЛ.753101.007	556-35.2291
Штуцер ответвительный из коррозионностойкой стали DN10 PN200	ЛПАЕ.714523.001-01	ИТШЛ.753101.007-01	556-35.2291-01
Штуцер ответвительный из коррозионностойкой стали DN15 PN200	ЛПАЕ.714523.001-02	ИТШЛ.753101.007-02	556-35.2291-02
Штуцер ответвительный из коррозионностойкой стали DN20 PN200	ЛПАЕ.714523.001-03	ИТШЛ.753101.007-03	556-35.2291-03
Штуцер ответвительный из коррозионностойкой стали DN25 PN200	ЛПАЕ.714523.001-04	ИТШЛ.753101.007-04	556-35.2291-04
Штуцер ответвительный из коррозионностойкой стали DN32 PN200	ЛПАЕ.714523.001-05	ИТШЛ.753101.007-05	556-35.2291-05
Штуцер ответвительный стальной DN6 PN160	ЛПАЕ.714523.005		556-35.2307
Штуцер ответвительный стальной DN10 PN160	ЛПАЕ.714523.005-01		556-35.2307-01
Штуцер ответвительный стальной DN15 PN160	ЛПАЕ.714523.005-02		556-35.2307-02
Штуцер ответвительный стальной DN20 PN160	ЛПАЕ.714523.005-03		556-35.2307-03
Штуцер ответвительный стальной DN25 PN160	ЛПАЕ.714523.005-04		556-35.2307-04
Штуцер ответвительный стальной DN32 PN160	ЛПАЕ.714523.005-05		556-35.2307-05
Штуцер ввертной DN6 PN16	ЛПАЕ.753136.007	ИТШЛ.753012.023	556-35.2396
Штуцер ввертной DN10 PN16	ЛПАЕ.753136.007-01	ИТШЛ.753012.023-01	556-35.2396-01
Штуцер ввертной DN15 PN16	ЛПАЕ.753136.007-02	ИТШЛ.753012.023-02	556-35.2396-02
Штуцер ввертной DN25 PN16	ЛПАЕ.753136.007-03	ИТШЛ.753012.023-03	556-35.2396-03
Штуцер ввертной переходный бронзовый DN6 PN16	ЛПАЕ.753138.003	ИТШЛ.753031.012	556-35.2397
Штуцер ввертной переходный бронзовый DN10 PN16	ЛПАЕ.753138.003-01	ИТШЛ.753031.012-01	556-35.2397-01
Штуцер ввертной переходный бронзовый DN15 PN16	ЛПАЕ.753138.003-02	ИТШЛ.753031.012-02	556-35.2397-02

Наименование ЛПАЕ	Обозначение ЛПАЕ	Аналог	Старое обозначение
Штуцер ввертной переходный бронзовый DN20 PN16	ЛПАЕ.753138.003-03	ИТШЛ.753031.012-03	556-35.2397-03
Штуцер ввертной переходный бронзовый DN20 PN16	ЛПАЕ.753138.003-04	ИТШЛ.753031.012-04	556-35.2397-04
Штуцер ответвительный бронзовый DN3 PN40	ЛПАЕ.714523.011	ИТШЛ.753066.011	556-35.2404
Штуцер ответвительный бронзовый DN6 PN40	ЛПАЕ.714523.011-01	ИТШЛ.753066.011-01	556-35.2404-01
Штуцер ответвительный бронзовый DN10 PN40	ЛПАЕ.714523.011-02	ИТШЛ.753066.011-02	556-35.2404-02
Штуцер ответвительный бронзовый DN15 PN40	ЛПАЕ.714523.011-03	ИТШЛ.753066.011-03	556-35.2404-03
Штуцер ответвительный бронзовый DN20 PN40	ЛПАЕ.714523.011-04	ИТШЛ.753066.011-04	556-35.2404-04
Штуцер ответвительный бронзовый DN25 PN40	ЛПАЕ.714523.011-05	ИТШЛ.753066.011-05	556-35.2404-05
Штуцер ответвительный бронзовый DN32 PN40	ЛПАЕ.714523.011-06	ИТШЛ.753066.011-06	556-35.2404-06
Соединение штуцерно-торцовое накидное бронзовое для манометра DN6 PN100	ЛПАЕ.302615.006	ИТШЛ.302615.142	556-35.2434
Соединение штуцерно-торцовое накидное бронзовое для манометра DN6 PN160	ЛПАЕ.302615.007	ИТШЛ.302615.145	556-35.2436
Соединение штуцерно-торцовое накидное из коррозионностойкой стали для манометра DN6 PN200	ЛПАЕ.302615.045	ИТШЛ.302615.139	556-35.2438
Соединение штуцерное ввертное стальной к арматуре для манометра DN6 PN100	ЛПАЕ.302615.037	ИТШЛ.302615.152	556-35.2455
Соединение штуцерное ввертное стальной к арматуре для манометра DN6 PN100	ЛПАЕ.302615.037-01	ИТШЛ.302615.152-01	556-35.2455-01
Штуцер ответвительный бронзовый DN10 PN40	ЛПАЕ.714523.010	ИТШЛ.753066.013	556-35.2483
Штуцер ответвительный бронзовый DN15 PN40	ЛПАЕ.714523.010-01	ИТШЛ.753066.013-01	556-35.2483-01
Штуцер ответвительный бронзовый DN20 PN40	ЛПАЕ.714523.010-02	ИТШЛ.753066.013-02	556-35.2483-02
Штуцер ответвительный бронзовый DN25 PN40	ЛПАЕ.714523.010-03	ИТШЛ.753066.013-03	556-35.2483-03
Штуцер ответвительный бронзовый DN32 PN40	ЛПАЕ.714523.010-04	ИТШЛ.753066.013-04	556-35.2483-04
Штуцер ответвительный стальной с пробкой для спуска воздуха DN6 PN160	ЛПАЕ.302634.001	ИТШЛ.302634.011	556-35.2506
Соединение штуцерное ввертное из коррозионностойкой стали к арматуре для манометра DN6 PN250	ЛПАЕ.302615.036	ИТШЛ.302615.148	556-35.2527
Соединение штуцерное ввертное бронзовое к арматуре для манометра DN6 PN160	ЛПАЕ.302615.038	ИТШЛ.302615.149	556-35.2528
Штуцер ответвительный латунный DN3 PN40	ЛПАЕ.714523.008	ИТШЛ.753066.008	556-35.2541
Штуцер ответвительный латунный DN6 PN40	ЛПАЕ.714523.008-01	ИТШЛ.753066.008-01	556-35.2541-01
Штуцер ответвительный латунный DN10 PN40	ЛПАЕ.714523.008-02	ИТШЛ.753066.008-02	556-35.2541-02
Штуцер ответвительный латунный DN15 PN40	ЛПАЕ.714523.008-03	ИТШЛ.753066.008-03	556-35.2541-03
Штуцер ответвительный латунный DN20 PN40	ЛПАЕ.714523.008-04	ИТШЛ.753066.008-04	556-35.2541-04
Штуцер ответвительный латунный DN25 PN40	ЛПАЕ.714523.008-05	ИТШЛ.753066.008-05	556-35.2541-05
Штуцер ответвительный латунный DN32 PN40	ЛПАЕ.714523.008-06	ИТШЛ.753066.008-06	556-35.2541-06
Штуцер приварной бронзовый DN3 PN40	ЛПАЕ.714523.006	ИТШЛ.753066.012	556-35.2542
Штуцер приварной бронзовый DN6 PN40	ЛПАЕ.714523.006-01	ИТШЛ.753066.012-01	556-35.2542-01
Штуцер приварной бронзовый DN10 PN40	ЛПАЕ.714523.006-02	ИТШЛ.753066.012-02	556-35.2542-02
Штуцер приварной бронзовый DN15 PN40	ЛПАЕ.714523.006-03	ИТШЛ.753066.012-03	556-35.2542-03
Штуцер приварной бронзовый DN20 PN40	ЛПАЕ.714523.006-04	ИТШЛ.753066.012-04	556-35.2542-04
Штуцер приварной бронзовый DN25 PN40	ЛПАЕ.714523.006-05	ИТШЛ.753066.012-05	556-35.2542-05
Штуцер приварной бронзовый DN32 PN40	ЛПАЕ.714523.006-06	ИТШЛ.753066.012-06	556-35.2542-06
Штуцер промежуточный внахлестку латунный DN3 PN100	ЛПАЕ.753127.004	ИТШЛ.753081.014	556-35.2543
Штуцер промежуточный внахлестку латунный DN6 PN100	ЛПАЕ.753127.004-01	ИТШЛ.753081.014-01	556-35.2543-01
Штуцер промежуточный внахлестку латунный DN10 PN100	ЛПАЕ.753127.004-02	ИТШЛ.753081.014-02	556-35.2543-02
Штуцер промежуточный внахлестку латунный DN15 PN100	ЛПАЕ.753127.004-03	ИТШЛ.753081.014-03	556-35.2543-03

Наименование ЛПАЕ	Обозначение ЛПАЕ	Аналог	Старое обозначение
Штуцер промежуточный внахлестку латунный DN20 PN100	ЛПАЕ.753127.004-04	ИТШЛ.753081.014-04	556-35.2543-04
Штуцер промежуточный внахлестку латунный DN25 PN100	ЛПАЕ.753127.004-05	ИТШЛ.753081.014-05	556-35.2543-05
Штуцер промежуточный внахлестку латунный DN32 PN100	ЛПАЕ.753127.004-06	ИТШЛ.753081.014-06	556-35.2543-06
Штуцер промежуточный внахлестку бронзовый DN3 PN100	ЛПАЕ.753127.002	ИТШЛ.753081.015	556-35.2544
Штуцер промежуточный внахлестку бронзовый DN6 PN100	ЛПАЕ.753127.002-01	ИТШЛ.753081.015-01	556-35.2544-01
Штуцер промежуточный внахлестку бронзовый DN10 PN100	ЛПАЕ.753127.002-02	ИТШЛ.753081.015-02	556-35.2544-02
Штуцер промежуточный внахлестку бронзовый DN15 PN100	ЛПАЕ.753127.002-03	ИТШЛ.753081.015-03	556-35.2544-03
Штуцер промежуточный внахлестку бронзовый DN20 PN100	ЛПАЕ.753127.002-04	ИТШЛ.753081.015-04	556-35.2544-04
Штуцер промежуточный внахлестку бронзовый DN25 PN100	ЛПАЕ.753127.002-05	ИТШЛ.753081.015-05	556-35.2544-05
Штуцер промежуточный внахлестку бронзовый DN32 PN100	ЛПАЕ.753127.002-06	ИТШЛ.753081.015-06	556-35.2544-06
Штуцер промежуточный внахлестку стальной DN3 PN100	ЛПАЕ.753127.005	ИТШЛ.753081.011	556-35.2803
Штуцер промежуточный внахлестку стальной DN6 PN100	ЛПАЕ.753127.005-01	ИТШЛ.753081.011-01	556-35.2803-01
Штуцер промежуточный внахлестку стальной DN10 PN100	ЛПАЕ.753127.005-02	ИТШЛ.753081.011-02	556-35.2803-02
Штуцер промежуточный внахлестку стальной DN15 PN100	ЛПАЕ.753127.005-03	ИТШЛ.753081.011-03	556-35.2803-03
Штуцер промежуточный внахлестку стальной DN20 PN100	ЛПАЕ.753127.005-04	ИТШЛ.753081.011-04	556-35.2803-04
Штуцер промежуточный внахлестку стальной DN25 PN100	ЛПАЕ.753127.005-05	ИТШЛ.753081.011-05	556-35.2803-05
Штуцер промежуточный внахлестку стальной DN32 PN100	ЛПАЕ.753127.005-06	ИТШЛ.753081.011-06	556-35.2803-06
Штуцер промежуточный внахлестку из коррозионностойкой стали DN32 PN100	ЛПАЕ.753127.003-06	ИТШЛ.753081.012	556-35.2804-01
Штуцер промежуточный внахлестку из коррозионностойкой стали DN3 PN100	ЛПАЕ.753127.003	ИТШЛ.753081.012-01	556-35.2804-02
Штуцер промежуточный внахлестку из коррозионностойкой стали DN6 PN100	ЛПАЕ.753127.003-01	ИТШЛ.753081.012-02	556-35.2804-03
Штуцер промежуточный внахлестку из коррозионностойкой стали DN10 PN100	ЛПАЕ.753127.003-02	ИТШЛ.753081.012-03	556-35.2804-04
Штуцер промежуточный внахлестку из коррозионностойкой стали DN15 PN100	ЛПАЕ.753127.003-03	ИТШЛ.753081.012-04	556-35.2804-05
Штуцер промежуточный внахлестку из коррозионностойкой стали DN20 PN100	ЛПАЕ.753127.003-04	ИТШЛ.753081.012-05	556-35.2804-06
Штуцер промежуточный внахлестку из коррозионностойкой стали DN25 PN100	ЛПАЕ.753127.003-05	ИТШЛ.753081.012-06	556-35.2804-07
Соединение штуцерно-торцовое накидное из алюминиево-магниевого сплава DN20 PN10	ЛПАЕ.302615.069	ИТШЛ.302615.118	556-35.366
Штуцер промежуточный из алюминиевого сплава DN20 PN10	ЛПАЕ.753127.006	ИТШЛ.753081.024	556-35.380
Пробка спускная стальной M39x2 PN160	ЛПАЕ.753125.001		936-03.073
Пробка-заглушка из коррозионностойкой стали M18x1,5 PN160	ЛПАЕ.753125.002	ИТШЛ.718022.002	936-03.084
Пробка-заглушка из коррозионностойкой стали M22x1,5 PN160	ЛПАЕ.753125.002-01	ИТШЛ.718022.002-01	936-03.084-01
Пробка-заглушка из коррозионностойкой стали M27x1,5 PN160	ЛПАЕ.753125.002-02	ИТШЛ.718022.002-02	936-03.084-02
Пробка-заглушка из коррозионностойкой стали M36x1,5 PN160	ЛПАЕ.753125.002-03	ИТШЛ.718022.002-03	936-03.084-03
Пробка-заглушка из коррозионностойкой стали M39x2 PN160	ЛПАЕ.753125.002-04	ИТШЛ.718022.002-04	936-03.084-04
Пробка-заглушка из коррозионностойкой стали M48x1,5 PN160	ЛПАЕ.753125.002-05	ИТШЛ.718022.002-05	936-03.084-05
Пробка-заглушка из коррозионностойкой стали M56x1,5 PN160	ЛПАЕ.753125.002-06	ИТШЛ.718022.002-06	936-03.084-06
Пробка-заглушка бронзовая M18x1,5 PN160	ЛПАЕ.753125.005	ИТШЛ.718022.005	936-03.086
Пробка-заглушка бронзовая M22x1,5 PN160	ЛПАЕ.753125.005-01	ИТШЛ.718022.005-01	936-03.086-01
Пробка-заглушка бронзовая M27x1,5 PN160	ЛПАЕ.753125.005-02	ИТШЛ.718022.005-02	936-03.086-02
Пробка-заглушка бронзовая M36x2 PN160	ЛПАЕ.753125.005-03	ИТШЛ.718022.005-03	936-03.086-03
Пробка-заглушка бронзовая M39x2 PN160	ЛПАЕ.753125.005-04	ИТШЛ.718022.005-04	936-03.086-04
Пробка-заглушка бронзовая M48x2 PN160	ЛПАЕ.753125.005-05	ИТШЛ.718022.005-05	936-03.086-05
Пробка-заглушка бронзовая M56x2 PN160	ЛПАЕ.753125.005-06	ИТШЛ.718022.005-06	936-03.086-06
Пробка-заглушка бронзовая M18x1,5 PN160	ЛПАЕ.753125.005-07	ИТШЛ.718022.005-07	936-03.086-07
Пробка-заглушка бронзовая M22x1,5 PN160	ЛПАЕ.753125.005-08	ИТШЛ.718022.005-08	936-03.086-08
Пробка-заглушка бронзовая M27x1,5 PN160	ЛПАЕ.753125.005-09	ИТШЛ.718022.005-09	936-03.086-09

Наименование ЛПАЕ	Обозначение ЛПАЕ	Аналог	Старое обозначение
Пробка-заглушка бронзовая М36х2 PN160	ЛПАЕ.753125.005-10	ИТШЛ.718022.005-10	936-03.086-10
Пробка-заглушка бронзовая М39х2 PN160	ЛПАЕ.753125.005-11	ИТШЛ.718022.005-11	936-03.086-11
Пробка-заглушка бронзовая М48х2 PN160	ЛПАЕ.753125.005-12	ИТШЛ.718022.005-12	936-03.086-12
Пробка-заглушка бронзовая М56х2 PN160	ЛПАЕ.753125.005-13	ИТШЛ.718022.005-13	936-03.086-13
Соединение штуцерно-торцовое ввертное из коррозионностойкой стали DN10 PN200	ЛПАЕ.302615.004	ИТШЛ.302615.204	
Соединение штуцерно-торцовое ввертное из коррозионностойкой стали DN3 PN200	ЛПАЕ.302615.002	ИТШЛ.302615.202	
Соединение штуцерно-торцовое ввертное из коррозионностойкой стали DN6 PN200	ЛПАЕ.302615.003	ИТШЛ.302615.203	
Соединение штуцерно-торцовое ввертное из коррозионностойкой стали DN10 PN200	ЛПАЕ.302615.004-01	ИТШЛ.302615.208	
Соединение штуцерно-торцовое ввертное из коррозионностойкой стали DN15 PN200	ЛПАЕ.302615.005-01	ИТШЛ.302615.215	
Соединение штуцерно-торцовое ввертное из коррозионностойкой стали DN3 PN200	ЛПАЕ.302615.002-01	ИТШЛ.302615.206	
Соединение штуцерно-торцовое ввертное из коррозионностойкой стали DN6 PN200	ЛПАЕ.302615.003-01	ИТШЛ.302615.207	
Соединение штуцерно-торцовое накидное из коррозионностойкой стали DN10 PN200	ЛПАЕ.302615.012	ИТШЛ.302615.200	
Соединение штуцерно-торцовое накидное из коррозионностойкой стали DN15 PN200	ЛПАЕ.302615.013	ИТШЛ.302615.201	
Соединение штуцерно-торцовое накидное из коррозионностойкой стали DN3 PN200	ЛПАЕ.302615.010	ИТШЛ.302615.214	
Соединение штуцерно-торцовое накидное из коррозионностойкой стали DN6 PN200	ЛПАЕ.302615.011	ИТШЛ.302615.199	
Соединение штуцерно-торцовое переходное из коррозионностойкой стали DN6/3 PN200	ЛПАЕ.302615.051	ИТШЛ.302615.209	
Соединение штуцерно-торцовое переходное из коррозионностойкой стали DN10/6 PN200	ЛПАЕ.302615.052	ИТШЛ.302615.210	
Соединение штуцерно-торцовое переходное из коррозионностойкой стали DN15/10 PN200	ЛПАЕ.302615.053	ИТШЛ.302615.212	
Соединение штуцерно-торцовое переходное из коррозионностойкой стали DN20/10 PN200	ЛПАЕ.302615.054	ИТШЛ.302615.213	
Соединение штуцерно-торцовое переходное из коррозионностойкой стали DN15/6 PN200	ЛПАЕ.302615.055	ИТШЛ.302615.211	
Соединение штуцерно-торцовое накидное из коррозионностойкой стали DN10 PN200	ЛПАЕ.302615.071	ИТШЛ.302615.197	
Соединение штуцерно-торцовое накидное из коррозионностойкой стали DN3 PN200	ЛПАЕ.302615.072	ИТШЛ.302615.198	
Штуцер приварной на проскость стальной DN32 PN40	ЛПАЕ.713551.001-00		556-62.043-00
Штуцер приварной на проскость из коррозионностойкой стали DN32 PN40	ЛПАЕ.713551.001-01		556-62.043-01
Штуцер приварной на проскость из алюминиевого сплава DN32 PN40	ЛПАЕ.713551.001-02		556-62.043-02
Штуцер приварной на проскость латунный DN32 PN40	ЛПАЕ.713551.001-03		556-62.043-03
Прокладка уплотнительная DN20	ЛПАЕ.754152.008-04	ИТШЛ.754075.014-04	
Кольцо уплотнительное металлическое	ЛПАЕ.754152.009	ИТШЛ.754075.013	
Штуцер промежуточный внахлестку латунный DN3 PN100	ЛПАЕ.753127.007	ИТШЛ.753081.013	556-01.085-1
Штуцер промежуточный внахлестку латунный DN6 PN100	ЛПАЕ.753127.007-01	ИТШЛ.753081.013-01	556-01.085-2
Штуцер промежуточный внахлестку латунный DN10 PN100	ЛПАЕ.753127.007-02	ИТШЛ.753081.013-02	556-01.085-3
Штуцер промежуточный внахлестку латунный DN15 PN100	ЛПАЕ.753127.007-03	ИТШЛ.753081.013-03	556-01.085-4
Штуцер промежуточный внахлестку латунный DN20 PN100	ЛПАЕ.753127.007-04	ИТШЛ.753081.013-04	556-01.085-5
Штуцер промежуточный внахлестку латунный DN25 PN100	ЛПАЕ.753127.007-05	ИТШЛ.753081.013-05	556-01.085-6
Штуцер промежуточный внахлестку латунный DN32 PN100	ЛПАЕ.753127.007-06	ИТШЛ.753081.013-06	556-01.085-7
Штуцер приварной бронзовый DN3 PN40	ЛПАЕ.713543.010	ИТШЛ.753066.010	556-01.102-1
Штуцер приварной бронзовый DN6 PN40	ЛПАЕ.713543.010-01	ИТШЛ.753066.010-01	556-01.102-2
Штуцер приварной бронзовый DN10 PN40	ЛПАЕ.713543.010-02	ИТШЛ.753066.010-02	556-01.102-3
Штуцер приварной бронзовый DN15 PN40	ЛПАЕ.713543.010-03	ИТШЛ.753066.010-03	556-01.102-4
Штуцер приварной бронзовый DN20 PN40	ЛПАЕ.713543.010-04	ИТШЛ.753066.010-04	556-01.102-5
Штуцер приварной бронзовый DN25 PN40	ЛПАЕ.713543.010-05	ИТШЛ.753066.010-05	556-01.102-6
Штуцер приварной бронзовый DN32 PN40	ЛПАЕ.713543.010-06	ИТШЛ.753066.010-06	556-01.102-7
Штуцер промежуточный внахлестку из углеродитстой стали DN3 PN100	ЛПАЕ.753127.008	ИТШЛ.753081.001	556-01.083-1
Штуцер промежуточный внахлестку из углеродитстой стали DN6 PN100	ЛПАЕ.753127.008-01	ИТШЛ.753081.001-01	556-01.083-2
Штуцер промежуточный внахлестку из углеродитстой стали DN10 PN100	ЛПАЕ.753127.008-02	ИТШЛ.753081.001-02	556-01.083-3
Штуцер промежуточный внахлестку из углеродитстой стали DN15 PN100	ЛПАЕ.753127.008-03	ИТШЛ.753081.001-03	556-01.083-4
Штуцер промежуточный внахлестку из углеродитстой стали DN20 PN100	ЛПАЕ.753127.008-04	ИТШЛ.753081.001-04	556-01.083-5
Штуцер промежуточный внахлестку из углеродитстой стали DN25 PN100	ЛПАЕ.753127.008-05	ИТШЛ.753081.001-05	556-01.083-6
Штуцер промежуточный внахлестку из углеродитстой стали DN32 PN100	ЛПАЕ.753127.008-06	ИТШЛ.753081.001-06	556-01.083-7

Наименование ЛПАЕ	Обозначение ЛПАЕ	Аналог	Старое обозначение
Соединение штуцерно-торцовое ввертное бронзовое к арматуре для манометра DN3 PN100	ЛПАЕ.302615.073	ИТШЛ.302615.151	556-35.2089
Соединение штуцерно-торцевое накидное специальное DN6 PN63	ЛПАЕ.302615.074	ЛТПИ.302615.063	
Штуцер промежуточный внахлестку бронзовый DN3 PN100	ЛПАЕ.753127.009-00	ИТШЛ.753081.002	556-01.086-1
Соединение штуцерно-торцевое накидное специальное DN6 PN63	ЛПАЕ.302615.074-01	ЛТПИ.302615.063-01	
Штуцер промежуточный внахлестку бронзовый DN6 PN100	ЛПАЕ.753127.009-01	ИТШЛ.753081.002-01	556-01.086-2
Гайка заглушка накидная специальная DN6 PN63	ЛПАЕ.302615.075	ЛТПИ.302615.064	
Штуцер промежуточный внахлестку бронзовый DN10 PN100	ЛПАЕ.753127.009-02	ИТШЛ.753081.002-02	556-01.086-3
Соединение штуцерно-торцовое переходное DN6/3 PN200	ЛПАЕ.302615.076	ЛТПИ.302615.065	
Штуцер промежуточный внахлестку бронзовый DN15 PN100	ЛПАЕ.753127.009-03	ИТШЛ.753081.002-03	556-01.086-4
Штуцер промежуточный внахлестку бронзовый DN20 PN100	ЛПАЕ.753127.009-04	ИТШЛ.753081.002-04	556-01.086-5
Штуцер промежуточный внахлестку бронзовый DN25 PN100	ЛПАЕ.753127.009-05	ИТШЛ.753081.002-05	556-01.086-6
Штуцер промежуточный внахлестку бронзовый DN32 PN100	ЛПАЕ.753127.009-06	ИТШЛ.753081.002-06	556-01.086-7
Имитатор мембраны DN20	ЛПАЕ.711141.002-01	ЛТПИ.711149.362-01	
Имитатор мембраны DN50	ЛПАЕ.711141.003-01	ЛТПИ.711149.363-01	
Мембранный патрубок DN20	ЛПАЕ.741124.003	ЛТПИ.711346.030	
Мембранный патрубок DN50	ЛПАЕ.741124.006	ЛТПИ.711346.031	
Фланец специальный DN20 PN100	ЛПАЕ.734318.001	ЛТПИ.732184.022	
Соединение штуцерно-торцовое переходное DN20/15 PN400	ЛПАЕ.302615.077-07	ИТШЛ.302615.081-07	556-36.795-7
Соединение штуцерно-торцовое из коррозионностойкой стали DN6 PN400	ЛПАЕ.302615.078-01	ИТШЛ.302615.078-01	556-36.788-01
Соединение штуцерно-торцовое накидное внахлестку бронзовое DN3 PN160		ИТШЛ.302615.092	556-03.375
Соединение штуцерно-торцовое накидное внахлестку бронзовое DN6 PN160		ИТШЛ.302615.092-01	556-03.375-01
Соединение штуцерно-торцовое накидное внахлестку бронзовое DN10 PN160		ИТШЛ.302615.092-02	556-03.375-02
Гайка накидная бронзовая DN10	ЛПАЕ.753124.001-01	ИТШЛ.759132.021	923-35.1400
Гайка накидная бронзовая DN15	ЛПАЕ.753124.001-02	ИТШЛ.759132.021-01	923-35.1400-01
Гайка накидная бронзовая DN20	ЛПАЕ.753124.001-03	ИТШЛ.759132.021-02	923-35.1400-02
Гайка накидная бронзовая DN25	ЛПАЕ.753124.001-04	ИТШЛ.759132.021-03	923-35.1400-03
Гайка накидная бронзовая DN32	ЛПАЕ.753124.001-05	ИТШЛ.759132.021-04	923-35.1400-04
Гайка накидная бронзовая DN6	ЛПАЕ.753124.001	ИТШЛ.759132.021-05	923-35.1400-05
Гайка заглушка бронзовая DN6 PN100	ЛПАЕ.753121.011	ИТШЛ.759122.045	556-35.2511
Гайка заглушка бронзовая DN10 PN100	ЛПАЕ.753121.012	ИТШЛ.759122.046	556-35.2512
Гайка заглушка бронзовая DN15 PN100	ЛПАЕ.753121.013	ИТШЛ.759122.047	556-35.2513
Гайка заглушка бронзовая DN20 PN100	ЛПАЕ.753121.014	ИТШЛ.759122.048	556-35.2514
Гайка заглушка бронзовая DN25 PN100	ЛПАЕ.753121.015	ИТШЛ.759122.049	556-35.2515
Гайка заглушка бронзовая DN32 PN100	ЛПАЕ.753121.016	ИТШЛ.759122.050	556-35.2516
Соединение штуцерно-торцовое накидное внахлестку бронзовое DN3 PN100	ЛПАЕ.302615.057	ИТШЛ.302615.089	556-35.2401
Соединение штуцерно-торцовое накидное внахлестку бронзовое DN6 PN100	ЛПАЕ.302615.057-01	ИТШЛ.302615.089-01	556-35.2401-01
Соединение штуцерно-торцовое накидное внахлестку бронзовое DN10 PN100	ЛПАЕ.302615.057-02	ИТШЛ.302615.089-02	556-35.2401-02
Соединение штуцерно-торцовое накидное внахлестку бронзовое DN15 PN100	ЛПАЕ.302615.057-03	ИТШЛ.302615.089-03	556-35.2401-03
Соединение штуцерно-торцовое накидное внахлестку бронзовое DN20 PN100	ЛПАЕ.302615.057-04	ИТШЛ.302615.089-04	556-35.2401-04
Соединение штуцерно-торцовое накидное внахлестку бронзовое DN25 PN100	ЛПАЕ.302615.057-05	ИТШЛ.302615.089-05	556-35.2401-05
Соединение штуцерно-торцовое накидное внахлестку бронзовое DN32 PN100	ЛПАЕ.302615.057-06	ИТШЛ.302615.089-06	556-35.2401-06
Соединение ввертное DN15 PN400	ЛПАЕ.302615.078		556-35.2386
Соединение ввертное DN20 PN400	ЛПАЕ.302615.078-01		556-35.2386-01
Соединение накидное DN15, PN400	ЛПАЕ.302615.079		556-35.2388
Соединение накидное DN20, PN400	ЛПАЕ.302615.079-01		556-35.2388-01
Соединение накидное специальное для манометра DN3, PN400	ЛПАЕ.302615.080		556-35.2390
Заглушка стальная PN200	ЛПАЕ.753125.006	ИТШЛ.759121.002	936-03.058-1
Заглушка стальная PN400	ЛПАЕ.753125.006-01	ИТШЛ.759121.002-01	936-03.058-2

Наименование ЛПАЕ	Обозначение ЛПАЕ	Аналог	Старое обозначение
Заглушка из спецсплава PN400	ЛПАЕ.753125.006-02	ИТШЛ.759121.002-02	936-03.058-3
Заглушка бронзовая PN200	ЛПАЕ.753125.006-03	ИТШЛ.759121.002-03	936-03.058-4
Пробка стальная PN200	ЛПАЕ.753125.007		936-03.060-1
Пробка стальная PN400	ЛПАЕ.753125.007-01		936-03.060-2
Пробка из спецсплава PN400	ЛПАЕ.753125.007-02		936-03.060-3
Пробка бронзовая PN200	ЛПАЕ.753125.007-03		936-03.060-4
Штуцер приварной латунный DN3 PN40	ЛПАЕ.714523.012	ИТШЛ.753066.009	556-01.101-1
Штуцер приварной латунный DN6 PN40	ЛПАЕ.714523.012-01	ИТШЛ.753066.009-01	556-01.101-2
Штуцер приварной латунный DN10 PN40	ЛПАЕ.714523.012-02	ИТШЛ.753066.009-02	556-01.101-3
Штуцер приварной латунный DN15 PN40	ЛПАЕ.714523.012-03	ИТШЛ.753066.009-03	556-01.101-4
Штуцер приварной латунный DN20 PN40	ЛПАЕ.714523.012-04	ИТШЛ.753066.009-04	556-01.101-5
Штуцер приварной латунный DN25 PN40	ЛПАЕ.714523.012-05	ИТШЛ.753066.009-05	556-01.101-6
Штуцер приварной латунный DN32 PN40	ЛПАЕ.714523.012-06	ИТШЛ.753066.009-06	556-01.101-7
Штуцер промежуточный внахлестку из коррозионностойкой стали DN3 PN100	ЛПАЕ.753127.010	ИТШЛ.753081.003	556-01.084-1
Штуцер промежуточный внахлестку из коррозионностойкой стали DN6 PN100	ЛПАЕ.753127.010-01	ИТШЛ.753081.003-01	556-01.084-2
Штуцер промежуточный внахлестку из коррозионностойкой стали DN10 PN100	ЛПАЕ.753127.010-02	ИТШЛ.753081.003-02	556-01.084-3
Штуцер промежуточный внахлестку из коррозионностойкой стали DN15 PN100	ЛПАЕ.753127.010-03	ИТШЛ.753081.003-03	556-01.084-4
Штуцер промежуточный внахлестку из коррозионностойкой стали DN20 PN100	ЛПАЕ.753127.010-04	ИТШЛ.753081.003-04	556-01.084-5
Штуцер промежуточный внахлестку из коррозионностойкой стали DN25 PN100	ЛПАЕ.753127.010-05	ИТШЛ.753081.003-05	556-01.084-6
Штуцер промежуточный внахлестку из коррозионностойкой стали DN32 PN100	ЛПАЕ.753127.010-06	ИТШЛ.753081.003-06	556-01.084-7
Штуцер промежуточный внахлестку из коррозионностойкой стали DN3 PN100	ЛПАЕ.753127.010-07	ИТШЛ.753081.003-07	556-01.084-8
Штуцер промежуточный внахлестку из коррозионностойкой стали DN6 PN100	ЛПАЕ.753127.010-08	ИТШЛ.753081.003-08	556-01.084-9
Штуцер промежуточный внахлестку из коррозионностойкой стали DN10 PN100	ЛПАЕ.753127.010-09	ИТШЛ.753081.003-09	556-01.084-10
Штуцер промежуточный внахлестку из коррозионностойкой стали DN15 PN100	ЛПАЕ.753127.010-10	ИТШЛ.753081.003-10	556-01.084-11
Штуцер промежуточный внахлестку из коррозионностойкой стали DN20 PN100	ЛПАЕ.753127.010-11	ИТШЛ.753081.003-11	556-01.084-12
Штуцер промежуточный внахлестку из коррозионностойкой стали DN25 PN100	ЛПАЕ.753127.010-12	ИТШЛ.753081.003-12	556-01.084-13
Штуцер промежуточный внахлестку из коррозионностойкой стали DN32 PN100	ЛПАЕ.753127.010-13	ИТШЛ.753081.003-13	556-01.084-14

ТАБЛИЦА СООТВЕТСТВИЯ ЧЕРТЕЖЕЙ ЛЕНПРОМАРМАТУРА ОТРАСЛЕВЫМ АНАЛОГАМ

ЛПА	Аналоги	стр.
ЛПА20010-032	595-35.090-01 (-02), ИТШЛ.491116.001-01 (-02)	70
ЛПА20010-032-01	595-35.090, ИТШЛ.491116.001	70
ЛПА20010-032-02	595-35.090-03, ИТШЛ.491116.001-03	70
ЛПА20010-050	595-35.088-01 (-02), ИТШЛ.491126.006-01 (-02)	70
ЛПА20010-050-01	595-35.088, ИТШЛ.491126.006	70
ЛПА20010-050-02	595-35.088-03, ИТШЛ.491216.006-03	70
ЛПА20010-065	595-35.096-01, ИТШЛ.491126.001-01	70
ЛПА20010-065-01	595-35.096, ИТШЛ.491126.001	70
ЛПА20010-065-02	595-35.096-02, ИТШЛ.491126.001-02	70
ЛПА20011-032	595-03.089-01 (-02), ИТШЛ.491216.007-01 (-02)	73
ЛПА20011-032-01	595-03.089, ИТШЛ.491216.007	73
ЛПА20011-032-02	595-03.089-03, ИТШЛ.491216.007-03	73
ЛПА20011-050	595-35.087-01 (-02), ИТШЛ.491216.005-01 (-02)	73
ЛПА20011-050-01	595-35.087, ИТШЛ.491216.005	73
ЛПА20011-050-02	595-35.087-03, ИТШЛ.491216.005-03	73
ЛПА20011-065	595-35.086-01 (-02), ИТШЛ.491226.001-01 (-02)	73
ЛПА20011-065-01	595-35.086, ИТШЛ.491226.001	73
ЛПА20011-065-02	595-35.086-03, ИТШЛ.491226.001-03	73
ЛПА20050-025	527-35.076	82
ЛПА20050-050	527-35.1165 (-01), ИТШЛ.491215.010	82
ЛПА20050-080	527-35.1166 (-01), ИТШЛ.491215.011	82
ЛПА20050-100	527-35.1167 (-01), ИТШЛ.491215.012	82
ЛПА20050-125	527-35.1168 (-01), ИТШЛ.491215.013	82
ЛПА20050-150	527-35.1169 (-01), ИТШЛ.491215.014	82
ЛПА20050-200	527-35.1170 (-01), ИТШЛ.491215.015	82
ЛПА20050-250	527-35.1171 (-01), ИТШЛ.491235.001	82
ЛПА21011-025	521-01.179, 521-35.635	18
ЛПА21011-025-01	521-01.125	18
ЛПА21011-025-04	Нет аналога	18
ЛПА21011-025-06	Нет аналога	18
ЛПА21011-025-07	521-01.291	18
ЛПА21011-025-08	Нет аналога	18
ЛПА21011-032	521-01.180, 521-35.927	18
ЛПА21011-032-01	521-01.126, ИТШЛ.491115.020	18
ЛПА21011-032-04	Нет аналога	18
ЛПА21011-032-06	Нет аналога	18
ЛПА21011-032-07	521-01.126-05, ИТШЛ.491115.020-05	18
ЛПА21011-032-08	521-01.126-03, ИТШЛ.491115.020-03	18
ЛПА21011-040	521-35.3439-02 ИТШЛ.491115.013-02, 521-35.3439-03, ИТШЛ.491115.013-03	18
ЛПА21011-040-01	521-35.3382, ИТШЛ.491115.018	18
ЛПА21011-040-04	521-35.3439-04 ИТШЛ.491115.013-04	18
ЛПА21011-040-06	521-35.3439 ИТШЛ.491115.013	18
ЛПА21011-040-07	521-35.3382-02, ИТШЛ.491115.018-02	18
ЛПА21011-040-08	521-35.3382-03, ИТШЛ.491115.018-03	18
ЛПА21011-050	521-35.3442-02, ИТШЛ.491115.014-02	18
ЛПА21011-050-02	521-35.3381, ИТШЛ.491115.015, 521-35.3442-05, ИТШЛ.491115.014-05	18
ЛПА21011-050-04	521-35.3442-04, ИТШЛ.491115.014-04	18
ЛПА21011-050-06	521-35.3442, ИТШЛ.491115.014	18
ЛПА21011-050-07	521-35.3381-02, ИТШЛ.491115.015-02	18
ЛПА21011-050-08	521-35.3381-03, ИТШЛ.491115.015-03	18
ЛПА21011-065	521-35.3443-02, ИТШЛ.491125.018-02, 521-35.3443-03, ИТШЛ.491125.018-03	18
ЛПА21011-065-02	521-35.3384, ИТШЛ.491125.019	18
ЛПА21011-065-04	521-35.3443-04, ИТШЛ.491125.018-04	18
ЛПА21011-065-06	Нет аналога	18
ЛПА21011-065-07	521-35.3384-02, ИТШЛ.491125.019-02	18
ЛПА21011-065-08	521-35.3384-03, ИТШЛ.491125.019-03	18
ЛПА21011-080	521-35.3451-02, ИТШЛ.491125.013-02, 521-35.3451-03, ИТШЛ.491125.013-03	18
ЛПА21011-080-02	521-35.3385, ИТШЛ.491125.010, 521-35.3451-05, ИТШЛ.491125.013-05	18
ЛПА21011-080-04	521-35.3451-04, ИТШЛ.491125.013-04	18
ЛПА21011-080-06	Нет аналога	18
ЛПА21011-080-07	521-35.3385-02, ИТШЛ.491125.010-02	18
ЛПА21011-080-08	521-35.3385-03, ИТШЛ.491125.010-03	18
ЛПА21011-100	521-35.3452-02, ИТШЛ.491125.014-02, 521-35.3452-03, ИТШЛ.491125.014-03	18
ЛПА21011-100-03	521-35.3386, ИТШЛ.491125.020	18
ЛПА21011-100-04	521-35.3452-04, ИТШЛ.491125.014-04	18
ЛПА21011-100-06	Нет аналога	18
ЛПА21011-100-07	521-35.3386-02, ИТШЛ.491125.020-02	18
ЛПА21011-100-08	521-35.3386-03, ИТШЛ.491125.020-03	18
ЛПА21011-125	521-35.3455-01, ИТШЛ.491125.015-01, 521-35.3455-02, ИТШЛ.491125.015-02	18
ЛПА21011-125-01	521-01.133	18
ЛПА21011-125-04	Нет аналога	18
ЛПА21011-125-06	Нет аналога	18
ЛПА21011-125-07	521-01.299	18
ЛПА21011-125-08	Нет аналога	18
ЛПА21011-150	521-35.3456-01, ИТШЛ.491125.016-01, 521-35.3456-02, ИТШЛ.491125.016-02	18
ЛПА21011-150-04	Нет аналога	18
ЛПА21011-150-05	521-01.134	18
ЛПА21011-150-06	Нет аналога	18
ЛПА21011-150-07	521-35.3387, ИТШЛ.491125.009, 521-35.3387-01, ИТШЛ.491125.009-01	18
ЛПА21011-150-08	Нет аналога	18
ЛПА21011-200	521-01.190, 521-35.344	18
ЛПА21011-200-01	521-01.136	18
ЛПА21011-200-04	Нет аналога	18
ЛПА21011-200-06	Нет аналога	18
ЛПА21011-200-07	521-01.302	18
ЛПА21011-200-08	Нет аналога	18
ЛПА21011-250	521-01.191, 521-35.462	18
ЛПА21011-250-01	521-01.137	18
ЛПА21011-250-04	Нет аналога	18
ЛПА21011-250-06	Нет аналога	18
ЛПА21011-250-07	521-01.303	18
ЛПА21011-250-08	Нет аналога	18
ЛПА21012-006	Нет аналога	10
ЛПА21012-006-01	521-01.469, ИТШЛ.491111.016, 521-35.3365, ИПЛТ.491111.012	10
ЛПА21012-006-03	521-01.469-01, ИТШЛ.491111.016-01, 521-35.3365-01, ИПЛТ.491111.012-01	10
ЛПА21012-006-13	521-35.946, 521-3М669	10
ЛПА21012-006-14	521-01.471, ИТШЛ.491111.018	10

ЛПА21012-006-31	521-35.3126, ИТШЛ.494544.001	99
ЛПА21012-006-32	521-02.013-03, ИТШЛ.494544.007-03	96
ЛПА21012-006-33	521-35.3404-04, ИТШЛ.494544.007-04	96
ЛПА21012-006-34	521-02.009-05, ИТШЛ.494544.002-05	96
ЛПА21012-006-35	521-02.009-06, ИТШЛ.494544.002-06	96
ЛПА21012-006-36	521-35.3404, 521-35.3404-01, 521-35.3404-05, 521-35.3404-06 ИТШЛ.494544.007, ИТШЛ.494544.007-01, ИТШЛ.494544.007-05, ИТШЛ.494544.007-06	96
ЛПА21012-006-37	521-02.011, ИТШЛ.494544.005	99
ЛПА21012-010	Нет аналога	10
ЛПА21012-010-02	521-01.469-02, ИТШЛ.491111.016-02, 521-35.3366, ИПЛТ.491111.009	10
ЛПА21012-010-03	521-01.469-03, ИТШЛ.491111.016-03, 521-35.3366-01, ИПЛТ.491111.009-01	10
ЛПА21012-010-09	521-35.3238, ИТШЛ.491111.014	101
ЛПА21012-010-13	521-35.947, 521-3М648	10
ЛПА21012-010-14	521-01.471-01, ИТШЛ.491111.018-01	10
ЛПА21012-015	Нет аналога	10
ЛПА21012-015-01	521-01.470, ИТШЛ.491111.017, 521-35.3367, ИПЛТ.491111.013	10
ЛПА21012-015-03	521-01.470-01, ИТШЛ.491111.017-01, 521-35.3367-01, ИПЛТ.491111.013-01	10
ЛПА21012-015-13	521-35.611, 521-3М618	10
ЛПА21012-015-14	521-01.471-02, ИТШЛ.491111.018-02	10
ЛПА21012-020	Нет аналога	10
ЛПА21012-020-01	521-01.470-02, ИТШЛ.491111.017-02, 521-35.3368, ИПЛТ.491111.010	10
ЛПА21012-020-03	521-01.470-03, ИТШЛ.491111.017-03, 521-35.3368-01, ИПЛТ.491111.010-01	10
ЛПА21012-020-13	521-35.615, 521-3М619	10
ЛПА21012-020-14	521-01.471-03, ИТШЛ.491111.018-03	10
ЛПА21012-025	Нет аналога	10
ЛПА21012-025-01	521-01.470-04, ИТШЛ.491111.017-04, 521-35.3369, ИПЛТ.491111.014	10
ЛПА21012-025-03	521-01.470-05, ИТШЛ.491111.017-05, 521-35.3369-01, ИПЛТ.491111.014-01	10
ЛПА21012-025-13	521-35.618, 521-3М620	10
ЛПА21012-025-14	521-01.472, ИТШЛ.491111.019	10
ЛПА21012-032	Нет аналога	10
ЛПА21012-032-01	521-01.470-06, ИТШЛ.491111.017-06, 521-35.3370, ИПЛТ.491111.011	10
ЛПА21012-032-03	521-01.470-07, ИТШЛ.491111.017-07, 521-35.3370-01, ИПЛТ.491111.011-01	10
ЛПА21012-032-13	521-35.619, 521-3М621	10
ЛПА21012-032-14	521-01.472-01, ИТШЛ.491111.019-01	10
ЛПА21014-025	521-01.198, 521-35.933	24
ЛПА21014-025-01	521-01.144, УН521-3М123	24
ЛПА21014-025-04	Нет аналога	24
ЛПА21014-025-06	Нет аналога	24
ЛПА21014-025-07	Нет аналога	24
ЛПА21014-025-08	Нет аналога	24
ЛПА21014-032	521-01.199, УН521-3М540	24
ЛПА21014-032-01	521-01.145, УН521-3М124	24
ЛПА21014-032-04	Нет аналога	24
ЛПА21014-032-06	Нет аналога	24
ЛПА21014-032-07	Нет аналога	24
ЛПА21014-032-08	Нет аналога	24
ЛПА21014-040	521-35.3440-01, ИТШЛ.491215.020-01	24
ЛПА21014-040-01	521-01.146	24

ЛПА21014-040-04	Нет аналога	24
ЛПА21014-040-06	521-35.3440, ИТШЛ.491215.020	24
ЛПА21014-040-07	Нет аналога	24
ЛПА21014-040-08	Нет аналога	24
ЛПА21014-050	521-35.3441-02, ИТШЛ.491215.021-02	24
ЛПА21014-050-02	521-35.3388, ИТШЛ.491215.019	24
ЛПА21014-050-04	Нет аналога	24
ЛПА21014-050-06	521-35.3441, ИТШЛ.491215.021	24
ЛПА21014-050-07	521-35.3388-03, ИТШЛ.491215.019-03	24
ЛПА21014-050-08	521-35.3388-02, ИТШЛ.491215.019-02	24
ЛПА21014-065	521-01.203	24
ЛПА21014-065-02	521-01.149	24
ЛПА21014-065-04	Нет аналога	24
ЛПА21014-065-06	Нет аналога	24
ЛПА21014-065-07	Нет аналога	24
ЛПА21014-065-08	Нет аналога	24
ЛПА21014-080	521-35.3453-02, ИТШЛ.491225.019-02	24
ЛПА21014-080-02	521-35.3389 ИТШЛ.491225.021	24
ЛПА21014-080-04	Нет аналога	24
ЛПА21014-080-06	521-35.3453, ИТШЛ.491225.019	24
ЛПА21014-080-07	521-35.3389-03, ИТШЛ.491225.021-03	24
ЛПА21014-080-08	521-35.3389-02, ИТШЛ.491225.021-02	24
ЛПА21014-100	521-35.3454-02, ИТШЛ.491225.020-02	24
ЛПА21014-100-03	521-35.3390, ИТШЛ.491225.022	24
ЛПА21014-100-04	521-35.3454-03, ИТШЛ.491225.020-03	24
ЛПА21014-100-06	521-35.3454, ИТШЛ.491225.020	24
ЛПА21014-100-07	УН521-3М116	24
ЛПА21014-100-08	521-35.3390-02, ИТШЛ.491225.022-02	24
ЛПА21014-125	521-01.206, УН521-3М532	24
ЛПА21014-125-01	521-01.152	24
ЛПА21014-125-04	Нет аналога	24
ЛПА21014-125-06	Нет аналога, ИТШЛ.491225.018	24
ЛПА21014-125-07	УН521-3М117	24
ЛПА21014-125-08	Нет аналога	24
ЛПА21014-150	521-35.3457-02, ИТШЛ.491225.018-02	24
ЛПА21014-150-04	Нет аналога	24
ЛПА21014-150-05	521-01.153	24
ЛПА21014-150-06	521-35.3457	24
ЛПА21014-150-07	УН521-3М118	24
ЛПА21014-150-08	Нет аналога	24
ЛПА21014-200	521-01.209, УН521-3М601	24
ЛПА21014-200-01	521-01.155	24
ЛПА21014-200-04	Нет аналога	24
ЛПА21014-200-06	Нет аналога	24
ЛПА21014-200-07	УН521-3М112	24
ЛПА21014-200-08	Нет аналога	24
ЛПА21014-250	521-01.210, 521-3М720	24
ЛПА21014-250-01	521-01.156	24
ЛПА21014-250-04	Нет аналога	24
ЛПА21014-250-06	Нет аналога	24
ЛПА21014-250-07	Нет аналога	24
ЛПА21014-250-08	Нет аналога	24
ЛПА23011-006	521-01.467-02, ИТШЛ.491211.013-02, 521-35.3393, ИПЛТ.491211.039	14
ЛПА23011-006-01	521-01.463, ИТШЛ.491211.010, 521-35.3359, ИПЛТ.491211.025	14
ЛПА23011-006-03	521-01.463-01, ИТШЛ.491211.010-01, 521-35.3393-01, ИПЛТ.491211.039-01	14
ЛПА23011-006-09	521-35.3247, ИТШЛ.491211.003	103
ЛПА23011-006-13	521-35.952 521-3М670	14

ЛПА23011-006-14	521-01.465, ИТШЛ.491211.009	14
ЛПА23011-010	521-01.467-03, ИТШЛ.491211.013-03, 521-35.3394, ИПЛТ.491211.040	14
ЛПА23011-010-01	521-01.463-02, ИТШЛ.491211.010-02 521-35.3360, ИПЛТ.491211.030	14
ЛПА23011-010-03	521-01.463-03, ИТШЛ.491211.010-03, 521-35.3394-01, ИПЛТ.491211.040-01	14
ЛПА23011-010-09	521-35.3246, ИТШЛ.491211.002	14
ЛПА23011-010-13	521-35.3067, ИТШЛ.491211.018	14
ЛПА23011-010-14	521-01.465-01, ИТШЛ.491211.009-01	14
ЛПА23011-015	521-01.468-04, ИТШЛ.491211.007-04, 521-35.3395, ИПЛТ.491211.047	14
ЛПА23011-015-01	521-01.464, ИТШЛ.491211.011, 521-35.3361, ИПЛТ.491211.035	14
ЛПА23011-015-03	521-01.464-01, ИТШЛ.491211.011-01, 521-35.3395-01, ИПЛТ.491211.047-01	14
ЛПА23011-015-09	521-35.3248, ИТШЛ.491211.004	14
ЛПА23011-015-13	521-35.954, 521-35.2612	14
ЛПА23011-015-14	521-01.465-02, ИТШЛ.491211.009-02	14
ЛПА23011-020	521-01.468-05, ИТШЛ.491211.007-05, 521-35.3396, ИПЛТ.491211.026	14
ЛПА23011-020-01	521-01.464-02, ИТШЛ.491211.011-02, 521-35.3362, ИПЛТ.491211.031	14
ЛПА23011-020-03	521-01.464-03, ИТШЛ.491211.011-03, 521-35.3396-01, ИПЛТ.491211.026-01	14
ЛПА23011-020-09	521-35.3243, ИТШЛ.491211.001	14
ЛПА23011-020-13	521-35.3068, ИТШЛ.491211.019	14
ЛПА23011-020-14	521-01.465-03, ИТШЛ.491211.009-03, 521-35.3383, ИТШЛ.491211.016	14
ЛПА23011-025	521-01.468-06, ИТШЛ.491211.007-06, 521-35.3397, ИПЛТ.491211.048	14
ЛПА23011-025-01	521-01.464-04, ИТШЛ.491211.011-04, 521-35.3363, ИПЛТ.491211.036	14
ЛПА23011-025-03	521-01.464-05, ИТШЛ.491211.011-05, 521-35.3397-01, ИПЛТ.491211.048-01	14
ЛПА23011-025-13	521-35.916, 521-3М674	14
ЛПА23011-025-14	521-01.466, ИТШЛ.491211.012	14
ЛПА23011-032	521-01.468-07, ИТШЛ.491211.007-07, 521-35.3398, ИПЛТ.491211.038	14
ЛПА23011-032-01	521-01.464-06, ИТШЛ.491211.011-06, 521-35.3364, ИПЛТ.491211.037	14
ЛПА23011-032-03	521-01.464-07, ИТШЛ.491211.011-07, 521-35.3398-01, ИПЛТ.491211.038-01	14
ЛПА23011-032-09	521-35.3200	103
ЛПА23011-032-13	521-35.915, 521-3М690	14
ЛПА23011-032-14	521-01.466-01, ИТШЛ.491211.012-01	14
ЛПА41011-025	Нет аналога	66
ЛПА41011-025-01	522-01.151	66
ЛПА41011-032	Нет аналога	66
ЛПА41011-032-01	522-01.152	66
ЛПА41011-040	Нет аналога	66
ЛПА41011-040-01	522-01.153	66
ЛПА41011-050	522-35.4152 (-01, -02), ИТШЛ.494315.003 (-01, -02)	66
ЛПА41011-050-01	522-35.4152-03, ИТШЛ.494315.003-03	66
ЛПА41011-065	Нет аналога	66
ЛПА41011-065-01	522-01.156	66
ЛПА41011-080	522-35.4163 (-01, -02), ИТШЛ.494325.006 (-01, -02)	66
ЛПА41011-080-01	522-35.4163-03, ИТШЛ.494325.006-03	66
ЛПА41011-100	522-35.4164 (-01, -02), ИТШЛ.494325.007 (-01, -02)	66
ЛПА41011-100-01	522-35.4164-03, ИТШЛ.494325.007-03	66

ЛПА41011-125	522-35.4176 (-01, -02), ИТШЛ.494325.008 (-01, -02)	66
ЛПА41011-125-01	Нет аналога	66
ЛПА41011-150	Нет аналога	66
ЛПА41011-150-01	522-01.160	66
ЛПА41011-200	522-35.4178 (-01, -02), ИТШЛ.494325.005 (-01, -02)	66
ЛПА41011-200-01	Нет аналога	66
ЛПА41011-250	Нет аналога	66
ЛПА41011-250-01	Нет аналога	66
ЛПА49011-025	522-01.221, 522-35.1044	46
ЛПА49011-025-02	522-01.171	46
ЛПА49011-025-07	522-01.335	46
ЛПА49011-025-08	Нет аналога	46
ЛПА49011-025-09	Нет аналога	46
ЛПА49011-025-10	Нет аналога	46
ЛПА49011-032	522-01.222, 522-35.1335	46
ЛПА49011-032-02	522-01.172	46
ЛПА49011-032-07	522-01.336	46
ЛПА49011-032-08	Нет аналога	46
ЛПА49011-032-09	Нет аналога	46
ЛПА49011-032-10	Нет аналога	46
ЛПА49011-040	522-35.4149-01, ИТШЛ.491915.016-01	46
ЛПА49011-040-02	522-35.4068, ИТШЛ.491915.014	46
ЛПА49011-040-07	522-35.4068-03, ИТШЛ.491915.014-03	46
ЛПА49011-040-08	522-35.4068-02, ИТШЛ.491915.014-02	46
ЛПА49011-040-09	Нет аналога	46
ЛПА49011-040-10	522-35.4149, ИТШЛ.491915.016	46
ЛПА49011-050	522-35.4151-01, ИТШЛ.491915.018-01	46
ЛПА49011-050-02	522-35.4076, ИТШЛ.491915.015	46
ЛПА49011-050-07	522-35.4076-02, ИТШЛ.491915.015 -02	46
ЛПА49011-050-08	522-35.4076-01, ИТШЛ.491915.015-01	46
ЛПА49011-050-09	522-35.4151-03, ИТШЛ.491915.018-03	46
ЛПА49011-050-10	522-35.4151, ИТШЛ.491915.018	46
ЛПА49011-065	522-35.4155-01, ИТШЛ.491925.016-01	46
ЛПА49011-065-04	522-35.4077, ИТШЛ.491925.020	46
ЛПА49011-065-07	522-35.4077-02, ИТШЛ.491925.020-02	46
ЛПА49011-065-08	522-35.4077-01, ИТШЛ.491925.020-01	46
ЛПА49011-065-09	522-35.4155-03, ИТШЛ.491925.016-03	46
ЛПА49011-065-10	522-35.4155, ИТШЛ.491925.016	46
ЛПА49011-080	522-35.4167-01, ИТШЛ.491925.025-01	46
ЛПА49011-080-04	522-01.177	46
ЛПА49011-080-07	522-35.4073-01, ИТШЛ.491925.035-01	46
ЛПА49011-080-08	Нет аналога	46
ЛПА49011-080-09	Нет аналога	46
ЛПА49011-080-10	522-35.4167, ИТШЛ.491925.025	46
ЛПА49011-100	522-35.4168-01, ИТШЛ.491925.026-01	46
ЛПА49011-100-05	522-01.187	46
ЛПА49011-100-07	522-01.342	46
ЛПА49011-100-08	Нет аналога	46
ЛПА49011-100-09	522-35.4168-03, ИТШЛ.491925.026-03	46
ЛПА49011-100-10	522-35.4168, ИТШЛ.491925.026	46
ЛПА49011-125	522-35.4172-01, ИТШЛ.491925.027-01	46
ЛПА49011-125-01	522-01.179	46
ЛПА49011-125-07	522-01.343	46
ЛПА49011-125-08	Нет аналога	46
ЛПА49011-125-09	522-35.4172-03, ИТШЛ.491925.027-03	46
ЛПА49011-125-10	522-35.4172, ИТШЛ.491925.027	46
ЛПА49011-150	522-35.4173-02, ИТШЛ.491925.028-02	46
ЛПА49011-150-03	522-35.4078, ИТШЛ.491925.021	46
ЛПА49011-150-07	522-35.4078-01, ИТШЛ.491925.021 -01	46

ЛПА49011-150-08	Нет аналога	46
ЛПА49011-150-09	Нет аналога	46
ЛПА49011-150-10	522-35.4173, ИТШЛ.491925.028	46
ЛПА49011-200	522-35.4179-01, ИТШЛ.491925.015-01	46
ЛПА49011-200-01	522-35.4079, ИТШЛ.491925.029	46
ЛПА49011-200-07	522-01.346	46
ЛПА49011-200-08	Нет аналога	46
ЛПА49011-200-09	Нет аналога	46
ЛПА49011-200-10	522-35.4179, ИТШЛ.491925.015	46
ЛПА49011-250	522-35.4166-01, ИТШЛ.491935.006-01	46
ЛПА49011-250-01	522-01.183	46
ЛПА49011-250-07	522-01.347	46
ЛПА49011-250-08	Нет аналога	46
ЛПА49011-250-09	Нет аналога	46
ЛПА49011-250-10	522-35.4166, ИТШЛ.491935.006	46
ЛПА49013-025	522-01.238	52
ЛПА49013-025-01	522-01.188	52
ЛПА49013-025-07	522-01.352	52
ЛПА49013-025-08	Нет аналога	52
ЛПА49013-025-09	Нет аналога	52
ЛПА49013-025-10	Нет аналога	52
ЛПА49013-032	522-03.201	52
ЛПА49013-032-02	522-01.189	52
ЛПА49013-032-07	522-01.353	52
ЛПА49013-032-08	Нет аналога	52
ЛПА49013-032-09	Нет аналога	52
ЛПА49013-032-10	Нет аналога	52
ЛПА49013-040	522-35.4150-01, ИТШЛ.491915.017-01	52
ЛПА49013-040-02	522-01.190	52
ЛПА49013-040-07	522-01.354	52
ЛПА49013-040-08	Нет аналога	52
ЛПА49013-040-09	Нет аналога	52
ЛПА49013-040-10	522-35.4150, ИТШЛ.491915.017	52
ЛПА49013-050	522-35.4153-01, ИТШЛ 491.915.011-01	52
ЛПА49013-050-02	522-35.4080, ИТШЛ.491915.013	52
ЛПА49013-050-07	522-01.355	52
ЛПА49013-050-08	522-35.4080-02, ИТШЛ.491915.013-02	52
ЛПА49013-050-09	Нет аналога	52
ЛПА49013-050-10	522-35.4153, ИТШЛ.491915.011	52
ЛПА49013-065	522-35.4154-01, ИТШЛ.491925.018-01	52
ЛПА49013-065-02	522-01.193	52
ЛПА49013-065-07	522-01.357	52
ЛПА49013-065-08	Нет аналога	52
ЛПА49013-065-09	Нет аналога	52
ЛПА49013-065-10	522-35.4154, ИТШЛ.491925.018	52
ЛПА49013-080	522-35.4170-01, ИТШЛ.491925.022-01	52
ЛПА49013-080-03	522-35.4074, ИТШЛ.491925.019	52
ЛПА49013-080-07	522-35.4074-03, ИТШЛ.491925.019-03	52
ЛПА49013-080-08	522-35.4074-02, ИТШЛ.491925.019-02	52
ЛПА49013-080-09	Нет аналога	52
ЛПА49013-080-10	522-35.4170, ИТШЛ.491925.022	52
ЛПА49013-100	522-35.4171-01, ИТШЛ.491925.023-01	52
ЛПА49013-100-04	522-01.195	52
ЛПА49013-100-07	522-01.359	52
ЛПА49013-100-08	Нет аналога	52
ЛПА49013-100-09	522-35.4171-03, ИТШЛ.491925.023-03	52
ЛПА49013-100-10	522-35.4171, ИТШЛ.491925.023	52
ЛПА49013-125	522-35.4174-01, ИТШЛ.491925.017-01	52
ЛПА49013-125-03	522-01.196	52
ЛПА49013-125-07	522-01.360	52
ЛПА49013-125-08	Нет аналога	52

ЛПА49013-125-09	522-35.4174-03, ИТШЛ.491925.017-03	52
ЛПА49013-125-10	522-35.4174, ИТШЛ.491925.017	52
ЛПА49013-150	522-35.4175-01, ИТШЛ.491925.024-01	52
ЛПА49013-150-03	522-01.197	52
ЛПА49013-150-07	522-01.361	52
ЛПА49013-150-08	Нет аналога	52
ЛПА49013-150-09	522-35.4175-03, ИТШЛ.491925.024-03	52
ЛПА49013-150-10	522-35.4175, ИТШЛ.491925.024	52
ЛПА49013-200	522-35.4169-01, ИТШЛ.491935.005-01	52
ЛПА49013-200-01	522-01.199	52
ЛПА49013-200-07	522-01.363	52
ЛПА49013-200-08	Нет аналога	52
ЛПА49013-200-09	Нет аналога	52
ЛПА49013-200-10	522-35.4169, ИТШЛ.491935.005	52
ЛПА49013-250	522-35.4287-01, ИТШЛ.491935.003-01	52
ЛПА49013-250-01	522-01.200	52
ЛПА49013-250-07	522-01.364	52
ЛПА49013-250-08	Нет аналога	52
ЛПА49013-250-09	Нет аналога	52
ЛПА49013-250-10	522-35.4287, ИТШЛ.491935.003	52
ЛПА49015-006	Нет аналога	38
ЛПА49015-006-01	Нет аналога	38
ЛПА49015-006-02	Нет аналога	38
ЛПА49015-006-13	Нет аналога	38
ЛПА49015-006-14	Нет аналога	38
ЛПА49015-010	Нет аналога	38
ЛПА49015-010-01	522-01.497, ИТШЛ.491911.006, 522-35.4056, ИПЛТ.491911.003	38
ЛПА49015-010-02	522-01.497-01, ИТШЛ.491911.006-01, 522-35.4056-01, ИПЛТ.491911.003-01	38
ЛПА49015-010-09	522-35.3927, ИТШЛ.491911.009	111
ЛПА49015-010-13	522-01.480-01, 522-35.826	38
ЛПА49015-010-14	522-01.501, ИТШЛ.491911.008	38
ЛПА49015-015	Нет аналога	38
ЛПА49015-015-01	522-01.498, ИТШЛ.491911.007, 522-35.4057, ИПЛТ.491911.006	38
ЛПА49015-015-02	522-01.498-01, ИТШЛ.491911.007-01, 522-35.4057-01, ИПЛТ.491911.006-01	38
ЛПА49015-015-13	522-01.480-03, 522-35.1071	38
ЛПА49015-015-14	522-01.501-01, ИТШЛ.491911.008-01	38
ЛПА49015-020	Нет аналога	38
ЛПА49015-020-01	522-01.498-02, ИТШЛ.491911.007-02, 522-35.4058, ИПЛТ.491911.005	38
ЛПА49015-020-02	522-01.498-03, ИТШЛ.491911.007-03, 522-35.4058-01, ИПЛТ.491911.005-01	38
ЛПА49015-020-13	522-01.480-05, 522-35.1072	38
ЛПА49015-020-14	522-01.501-02, ИТШЛ.491911.008-02	38
ЛПА49015-025	Нет аналога	38
ЛПА49015-025-01	522-01.498-04, ИТШЛ.491911.007-04, 522-35.4059, ИПЛТ.491911.007	38
ЛПА49015-025-02	522-01.498-05, ИТШЛ.491911.007-05, 522-35.4059-01, ИПЛТ.491911.007-01	38
ЛПА49015-025-13	522-01.480-07, 522-35.1074	38
ЛПА49015-025-14	522-01.502, ИТШЛ.491911.015	38
ЛПА49015-032	Нет аналога	38
ЛПА49015-032-01	522-01.498-06, ИТШЛ.491911.007-06, 522-35.4060, ИПЛТ.491911.004	38
ЛПА49015-032-02	522-01.498-07, ИТШЛ.491911.007-07, 522-35.4060-01, ИПЛТ.491911.004-01	38
ЛПА49015-032-13	522-01.395	38
ЛПА49015-032-14	522-01.502-01, ИТШЛ.491911.015-01	38
ЛПА49016-006	Нет аналога	42
ЛПА49016-006-01	Нет аналога	42

ЛПА49016-006-02	Нет аналога	42
ЛПА49016-006-03	Нет аналога	42
ЛПА49016-006-09	Нет аналога	107
ЛПА49016-006-13	Нет аналога	42
ЛПА49016-006-14	Нет аналога	42
ЛПА49016-010	522-01.499-01, ИТШЛ.491911.004-01, 522-35.4082, ИПЛТ.491911.002	42
ЛПА49016-010-01	Нет аналога	42
ЛПА49016-010-02	Нет аналога	42
ЛПА49016-010-03	Нет аналога	42
ЛПА49016-010-09	Нет аналога	107
ЛПА49016-010-13	522-35.3621, ИТШЛ.491911.001	42
ЛПА49016-010-14	522-35.3621, ИТШЛ.491911.001	42
ЛПА49016-015	522-01.500-04, ИТШЛ.491911.003-04, 522-35.4083, ИПЛТ.491911.008	42
ЛПА49016-015-01	522-35.1672, 522-3М327	42
ЛПА49016-015-02	Нет аналога	42
ЛПА49016-015-03	Нет аналога	42
ЛПА49016-015-09	522-35.3910, ИТШЛ.491271.013	107
ЛПА49016-015-13	522-35.1070, 522-35.239	42
ЛПА49016-015-14	522-35.1672, 522-3М327	42
ЛПА49016-020	522-01.500-05, ИТШЛ.491911.003-05, 522-35.4084, ИПЛТ.491911.001	42
ЛПА49016-020-01	522-35.4075, ИТШЛ.491911.016	42
ЛПА49016-020-02	522-35.4075-01, ИТШЛ.491911.016-01	42
ЛПА49016-020-03	Нет аналога	42
ЛПА49016-020-09	Нет аналога	107
ЛПА49016-020-13	522-35.3632, ИТШЛ.491911.002	42
ЛПА49016-020-14	522-35.4075-01, 522-3М328	42
ЛПА49016-025	522-01.500-06, ИТШЛ.491911.003-06, 522-35.4085, ИПЛТ.491911.009	42
ЛПА49016-025-01	522-35.1658, 522-3М329	42
ЛПА49016-025-02	Нет аналога	42
ЛПА49016-025-03	Нет аналога	42
ЛПА49016-025-13	522-35.1075, 522-3М1165	42
ЛПА49016-025-14	522-35.1658, 522-3М329	42
ЛПА49016-032	522-01.500-07, ИТШЛ.491911.003-07, 522-35.4086, ИПЛТ.491911.010	42
ЛПА49016-032-01	Нет аналога	42
ЛПА49016-032-02	Нет аналога	42
ЛПА49016-032-03	Нет аналога	42
ЛПА49016-032-13	522-35.2164	42
ЛПА49016-032-14	Нет аналога	42
ЛПА49022-006-09	Нет аналога	109
ЛПА49022-010-09	522-35.3912, ИПЛТ.491971.009	109
ЛПА49022-015-09	Нет аналога	109
ЛПА49022-020-09	522-35.3911, ИПЛТ.491971.011	109
ЛПА53011-006	524-35.2423, ИТШЛ.494941.002	111
ЛПА53011-006-01	524-35.2423-01 (-02), ИТШЛ.494941.002-01 (-02)	111
ЛПА53012-006	524-03.189 (-01, -02), ИТШЛ.494141.001 (-01, -02)	113
ЛПА53012-006-01	524-03.189 (-01, -02), .001 (-01, -02)	113
ЛПА53014-015	524-35.1733, ИПЛТ.494141.012	115
ЛПА64002-010	525-03.036, ИТШЛ.493171.001	117
ЛПА64002-015	525-03.037, ИТШЛ.493171.002	117
ЛПА64002-020	525-03.038, ИТШЛ.493171.003	117
ЛПА96051-080	522-35.2001 (-02), ИТШЛ.492925.001 (-02)	119
ЛПА96051-080-01	522-35.2001-01 (-03), ИТШЛ.492925.001-01 (-03)	119

ЛПА96051-100	522-35.2028 (-02), ИТШЛ.492925.007 (-02)	119
ЛПА96051-100-01	522-35.2028-01 (-03), ИТШЛ.492925.007-01 (-03)	119
ЛПА96051-150	522-35.2072 (02, 04), ИТШЛ.492925.008 (02, 04)	119
ЛПА96051-150-01	522-35.2072-01 (-03), ИТШЛ.492925.007-01 (-03)	119
ЛПАЕ.302638.002	ИТШЛ.364844.006 (ВН557-78)	80
ЛПАЕ.302638.002-01	ИТШЛ.364844.007 (ВН557-80)	80
ЛПАЕ.302638.003	ИТШЛ.364844.010 (ВН557-84)	80
ЛПАЕ.302638.003-01	ИТШЛ.364844.011 (ВН557-88)	80
ЛПАЕ.302638.004	ИТШЛ.364844.002 (ВН557-66)	80
ЛПАЕ.302638.004-01	ИТШЛ.364844.003 (ВН557-70)	80
ЛПАЕ.305364.001	ИТШЛ.364844.014 (ВН557-96)	80
ЛПАЕ.305364.001-01	ИТШЛ.364844.015 (ВН557-99)	80
ЛПАЕ.491115.001	521-01.179, 521-35.635	30
ЛПАЕ.491115.001-01	521-01.180, 521-35.927	30
ЛПАЕ.491115.001-02	521-35.3439 (-02, -03), ИТШЛ.491115.013 (02,03)	30
ЛПАЕ.491115.001-03	521-35.3442 (-02, -03) ИТШЛ.491115.014 (02,03)	30
ЛПАЕ.491115.001-04	521-01.125	30
ЛПАЕ.491115.001-05	521-01.126 (-01, -02), ИТШЛ.491115.020 (-01, -02)	30
ЛПАЕ.491115.001-06	521-35.3382 (-01), ИТШЛ.491115.018 (-01)	30
ЛПАЕ.491115.001-07	521-35.3381 (-01), ИТШЛ.491115.015 (-01), 521-35.3442-05, ИТШЛ.491115.014-05	30
ЛПАЕ.491116.001	595-35.090 (-01, -02), ИТШЛ.491116.001(-01, 02), 595-03.007	76
ЛПАЕ.491116.001-01	595-35.088 (-01, -02), ИТШЛ.491126.006 (-01, -02), 595-03.009	76
ЛПАЕ.491116.002	595-35.096 (-01), ИТШЛ.491126.001 (-01), 595-03.011	76
ЛПАЕ.491125.001	521-35.3443-02 (-03), ИТШЛ.491125.018-02 (-03)	30
ЛПАЕ.491125.001-01	521-35.3451-02 (-03) ИТШЛ.491125.013-02 (-03)	30
ЛПАЕ.491125.001-02	521-35.3452-02 (-03), ИТШЛ.491125.014-02 (-03)	30
ЛПАЕ.491125.001-03	521-35.3455 (-01, -02), ИТШЛ.491125.015 (-01, -02)	30
ЛПАЕ.491125.001-04	521-35.3456 (-01, -02) ИТШЛ.491125.016 (-01, -02)	30
ЛПАЕ.491125.001-05	521-35.3384, ИТШЛ.491125.019	30
ЛПАЕ.491125.001-06	521-35.3385(-01), ИТШЛ.491125.010(-01), 521-35.3451-05, ИТШЛ.491125.013-05	30
ЛПАЕ.491125.001-07	521-35.3386 (-01), ИТШЛ.491125.020 (-01)	30
ЛПАЕ.491125.001-08	521-01.133	30
ЛПАЕ.491125.001-09	521-01.134	30
ЛПАЕ.491135.001	521-01.190 521-35.344	30
ЛПАЕ.491135.001-01	521-01.191, 521-35.462	30
ЛПАЕ.491135.001-02	521-01.136	30
ЛПАЕ.491135.001-03	521-01.137	30
ЛПАЕ.491215.001	521-01.198, УН521-3М539	34
ЛПАЕ.491215.001-01	521-01.199, УН521-3М540	34
ЛПАЕ.491215.001-02	521-35.3440 (-01, -02), ИТШЛ.491215.020 (-01, -02)	34

ЛПАЕ.491215.001-03	521-35.3441 (-01, -02), ИТШЛ.491215.021 (-01, -02)	34
ЛПАЕ.491215.001-04	521-01.144	34
ЛПАЕ.491215.001-05	521-01.145	34
ЛПАЕ.491215.001-06	521-01.146	34
ЛПАЕ.491215.001-07	521-35.3388 ИТШЛ.491215.019	34
ЛПАЕ.491215.010	527-35.1165 (-01), ИТШЛ.491215.010 (-01)	85
ЛПАЕ.491215.010-01	527-35.1166 (-01), ИТШЛ.491215.011 (-01)	85
ЛПАЕ.491216.001	595-03.089 (-01, -02), ИТШЛ.491216.007 (-01, -02), 595-03.006	78
ЛПАЕ.491216.001-01	595-35.087 (-01, -02), ИТШЛ.491216.005 (-01, -02), 595-03.008	78
ЛПАЕ.491216.002	595-35.086 (-01, -02), ИТШЛ.491226.001 (-01, -02), 595-03.010	78
ЛПАЕ.491225.001	521-01.203	34
ЛПАЕ.491225.001-01	521-35.3453 (-01, -02), ИТШЛ.491225.019 (-01, -02)	34
ЛПАЕ.491225.001-02	521-35.3454 (-01, -02), ИТШЛ.491225.020 (-01, -02)	34
ЛПАЕ.491225.001-03	521-01.206, УН521-3М532	34
ЛПАЕ.491225.001-04	521-35.3457 (-01, -02), ИТШЛ.491225.018 (-01, -02)	34
ЛПАЕ.491225.001-05	521-01.149	34
ЛПАЕ.491225.001-06	521-35.3389 ИТШЛ.491225.021	34
ЛПАЕ.491225.001-07	521-01.151	34
ЛПАЕ.491225.001-08	521-01.152	34
ЛПАЕ.491225.001-09	521-01.153	34
ЛПАЕ.491225.010	527-35.1167 (-01), ИТШЛ.491215.012 (-01)	85
ЛПАЕ.491225.010-01	527-35.1168 (-01), ИТШЛ.491215.013 (-01)	85
ЛПАЕ.491225.010-02	527-35.1169 (-01), ИТШЛ.491215.014 (-01)	85
ЛПАЕ.491225.011	527-35.1170 (-01), ИТШЛ.491215.015 (-01)	85
ЛПАЕ.491235.001	521-01.209, УН521-3М601	34
ЛПАЕ.491235.001-01	521-01.210, 521-3М720	34
ЛПАЕ.491235.001-02	521-01.155	34
ЛПАЕ.491235.001-03	521-01.156	34
ЛПАЕ.491235.010	527-35.1171 (-01), ИТШЛ.491235.001 (-01)	85
ЛПАЕ.491425.002	545-35.190 (-01), ИПЛТ.491425.009 (-01)	91
ЛПАЕ.491425.003	545-35.191, ИПЛТ.491425.010	91
ЛПАЕ.491425.004	545-35.192-01, ИПЛТ.491425.025-01	91
ЛПАЕ.491425.005	545-35.193-01, ИПЛТ.491425.012-01	91
ЛПАЕ.491425.006	545-35.194-01, ИПЛТ.491425.011-01	91
ЛПАЕ.491425.007	545-35.195-02, ИПЛТ.491425.028-02	91
ЛПАЕ.491425.008	545-35.195-03, ИПЛТ.491425.028-03	91
ЛПАЕ.491425.009	587-35.9129, ИПЛТ.491425.017	91
ЛПАЕ.491425.010	587-35.9130, ИПЛТ.491425.018	91
ЛПАЕ.491425.011	587-35.9131, ИПЛТ.491425.019	91
ЛПАЕ.491425.012	587-35.9132, ИПЛТ.491425.020	91
ЛПАЕ.491425.013	587-35.9133, ИПЛТ.491425.021	91
ЛПАЕ.491425.014	ИПЛТ.491425.006	91
ЛПАЕ.491655.007	532-01.015 ИТШЛ.491655.005	88
ЛПАЕ.491655.008	532-01.016, ИТШЛ.491655.006	88
ЛПАЕ.491655.009	532-01.017, ИТШЛ.491655.007	88
ЛПАЕ.491655.010	532-01.018, ИТШЛ.491655.008	88

ЛПАЕ.491655.011	532-01.019, ИТШЛ.491655.009	88
ЛПАЕ.491655.012	532-01.021, ИТШЛ.491655.010	88
ЛПАЕ.491665.002	532-01.022, ИТШЛ.491665.004	88
ЛПАЕ.491665.004	532-01.023, ИТШЛ.491665.005	88
ЛПАЕ.491665.006	532-01.024, ИТШЛ.491665.006	88
ЛПАЕ.491655.007-01	532-01.003	88
ЛПАЕ.491655.008-01	532-01.004, ИТШЛ.491655.001	88
ЛПАЕ.491655.009-01	532-01.005, ИТШЛ.491655.002	88
ЛПАЕ.491655.010-01	532-01.006	88
ЛПАЕ.491655.011-01	532-01.007, ИТШЛ.491655.003	88
ЛПАЕ.491655.012-01	532-01.009, ИТШЛ.491655.004	88
ЛПАЕ.491665.002-01	532-01.010, ИТШЛ.491665.001	88
ЛПАЕ.491665.004-01	532-01.011, ИТШЛ.491665.002	88
ЛПАЕ.491665.006-01	532-01.012, ИТШЛ.491665.003	88
ЛПАЕ.491915.001	522-01.221, 522-35.1044	58
ЛПАЕ.491915.001-01	522-01.222, 522-35.1335	58
ЛПАЕ.491915.001-02	522-35.4149, ИТШЛ.491915.016	58
ЛПАЕ.491915.001-03	522-35.4151, ИТШЛ.491915.018	58
ЛПАЕ.491915.001-04	522-01.171	58
ЛПАЕ.491915.001-05	522-01.172	58
ЛПАЕ.491915.001-06	522-35.4068, ИТШЛ.491915.014	58
ЛПАЕ.491915.001-07	522-35.4076, ИТШЛ.491915.015	58
ЛПАЕ.491915.002	522-01.238	62
ЛПАЕ.491915.002-01	522-03.201	62
ЛПАЕ.491915.002-02	522-35.4150, ИТШЛ.491915.017	62
ЛПАЕ.491915.002-03	522-35.4153, ИТШЛ 491.915.011	62
ЛПАЕ.491915.002-04	522-35.4174, ИТШЛ.491925.017	62
ЛПАЕ.491915.002-05	522-35.4175, ИТШЛ.491925.024	62
ЛПАЕ.491915.002-06	522-01.193	62
ЛПАЕ.491915.002-07	522-35.4074, ИТШЛ.491925.019	62
ЛПАЕ.491925.001	522-35.4155, ИТШЛ.491925.016	58
ЛПАЕ.491925.001-01	522-35.4167, ИТШЛ.491925.025	58
ЛПАЕ.491925.001-02	522-35.4168, ИТШЛ.491925.026	58
ЛПАЕ.491925.001-03	522-35.4172, ИТШЛ.491925.027	58
ЛПАЕ.491925.001-04	522-35.4173, ИТШЛ.491925.028	58
ЛПАЕ.491925.001-05	522-35.4077, ИТШЛ.491925.020	58
ЛПАЕ.491925.001-06	522-01.177	58
ЛПАЕ.491925.001-07	522-01.187	58
ЛПАЕ.491925.001-08	522-01.179	58
ЛПАЕ.491925.001-09	522-35.4078, ИТШЛ.491925.021	58
ЛПАЕ.491925.002	522-01.188	62
ЛПАЕ.491925.002-01	522-01.189	62
ЛПАЕ.491925.002-02	522-01.190	62
ЛПАЕ.491925.002-03	522-35.4080, ИТШЛ.491915.013	62
ЛПАЕ.491925.002-04	522-35.4154, ИТШЛ.491925.018	62
ЛПАЕ.491925.002-05	522-01.195	62
ЛПАЕ.491925.002-06	522-01.196	62
ЛПАЕ.491925.002-07	522-01.197	62

ЛПАЕ.491925.002-08	522-35.4169, ИТШЛ.491935.005	62
ЛПАЕ.491925.002-09	522-35.4287, ИТШЛ.491935.003	62
ЛПАЕ.491935.001	522-35.4179, ИТШЛ.491925.015	58
ЛПАЕ.491935.001-01	522-35.4166, ИТШЛ.491935.006	58
ЛПАЕ.491935.001-02	522-35.4079, ИТШЛ.491925.029	58
ЛПАЕ.491935.001-03	522-01.183	58
ЛПАЕ.491935.002	522-35.4170, ИТШЛ.491925.022	62
ЛПАЕ.491935.002-01	522-35.4171, ИТШЛ.491925.023	62
ЛПАЕ.491935.002-02	522-01.199	62
ЛПАЕ.491935.002-03	522-01.200	62
ЛПАЕ.492425.004	587-182.179-08 (09-13), ИПЛТ.492425.023-08 (09-13)	94
ЛПАЕ.492425.005	Нет аналога	94
ЛПАЕ.492425.006	587-182.102-08 (09-13), ИПЛТ.492425.021-08 (09-13)	94

ТАБЛИЦА СООТВЕТСТВИЯ ОТРАСЛЕВЫХ ОБОЗНАЧЕНИЙ ЧЕРТЕЖЕЙ АНАЛОГАМ ЧЕРТЕЖЕЙ ЛЕНПРОМАРМАТУРА

Аналоги	ЛПА	стр.
521-35.2612	ЛПА23011-015-13	14
521-35.3359	ЛПА23011-006-01	14
521-35.3360	ЛПА23011-010-01	14
521-35.3361	ЛПА23011-015-01	14
521-35.3362	ЛПА23011-020-01	14
521-35.3363	ЛПА23011-025-01	14
521-35.3364	ЛПА23011-032-01	14
521-35.3365	ЛПА21012-006-01	10
521-35.3365-01	ЛПА21012-006-03	10
521-35.3366	ЛПА21012-010-02	10
521-35.3366-01	ЛПА21012-010-03	10
521-35.3367	ЛПА21012-015-01	10
521-35.3367-01	ЛПА21012-015-03	10
521-35.3368	ЛПА21012-020-01	10
521-35.3368-01	ЛПА21012-020-03	10
521-35.3369	ЛПА21012-025-01	10
521-35.3369-01	ЛПА21012-025-03	10
521-35.3370	ЛПА21012-032-01	10
521-35.3370-01	ЛПА21012-032-03	10
521-35.3383	ЛПА23011-020-14	14
521-35.3387-01	ЛПА21011-150-07	18
521-35.3393	ЛПА23011-006	14
521-35.3393-01	ЛПА23011-006-03	14
521-35.3394	ЛПА23011-010	14
521-35.3394-01	ЛПА23011-010-03	14
521-35.3395	ЛПА23011-015	14
521-35.3395-01	ЛПА23011-015-03	14
521-35.3396	ЛПА23011-020	14
521-35.3396-01	ЛПА23011-020-03	14
521-35.3397	ЛПА23011-025	14

521-35.3397-01	ЛПА23011-025-03	14
521-35.3398	ЛПА23011-032	14
521-35.3398-01	ЛПА23011-032-03	14
521-35.3404-01	ЛПА21012-006-36	96
521-35.3404-05	ЛПА21012-006-36	96
521-35.3404-06	ЛПА21012-006-36	96
521-35.3439-03	ЛПА21011-040	18
521-35.344	ЛПА21011-200	18
521-35.344	ЛПАЕ.491135.001	30
521-35.3442-05	ЛПА21011-050-02, ЛПАЕ.491115.001-07	18, 30
521-35.3443-03	ЛПА21011-065	18
521-35.3451-03	ЛПА21011-080	18
521-35.3451-05	ЛПА21011-080-02, ЛПАЕ.491125.001-06	18, 30
521-35.3452-03	ЛПА21011-100	18
521-35.3455-02	ЛПА21011-125	18
521-35.3456-02	ЛПА21011-150	18
521-35.462	ЛПА21011-250, ЛПАЕ.491135.001-01	18, 30
521-35.635	ЛПАЕ.491115.001	30
521-35.635	ЛПА21011-025	18
521-35.927	ЛПА21011-032, ЛПАЕ.491115.001-01	18, 30
521-35.933	ЛПА21014-025	24
521-3М618	ЛПА21012-015-13	10
521-3М619	ЛПА21012-020-13	10
521-3М620	ЛПА21012-025-13	10
521-3М621	ЛПА21012-032-13	10
521-3М648	ЛПА21012-010-13	10
521-3М669	ЛПА21012-006-13	10
521-3М670	ЛПА23011-006-13	14
521-3М674	ЛПА23011-025-13	14
521-3М690	ЛПА23011-032-13	14
521-3М720	ЛПА21014-250	24
521-3М720	ЛПАЕ.491235.001-01	34
522-35.1044	ЛПА49011-025, ЛПАЕ.491915.001	46, 58
522-35.1071	ЛПА49015-015-13	38
522-35.1072	ЛПА49015-020-13	38
522-35.1074	ЛПА49015-025-13	38
522-35.1335	ЛПА49011-032, ЛПАЕ.491915.001-01	46, 58
522-35.239	ЛПА49016-015-13	42
522-35.4056	ЛПА49015-010-01	38
522-35.4056-01	ЛПА49015-010-02	38
522-35.4057	ЛПА49015-015-01	38
522-35.4057-01	ЛПА49015-015-02	38
522-35.4058	ЛПА49015-020-01	38
522-35.4058-01	ЛПА49015-020-02	38
522-35.4059	ЛПА49015-025-01	38
522-35.4059-01	ЛПА49015-025-02	38
522-35.4060	ЛПА49015-032-01	38
522-35.4060-01	ЛПА49015-032-02	38
522-35.4082	ЛПА49016-010	42
522-35.4083	ЛПА49016-015	42
522-35.4084	ЛПА49016-020	42
522-35.4085	ЛПА49016-025	42
522-35.4086	ЛПА49016-032	42
522-35.826	ЛПА49015-010-13	38
522-3М1165	ЛПА49016-025-13	42

522-3М327	ЛПА49016-015-01, ЛПА49016-015-14	42
522-3М328	ЛПА49016-020-14	42
522-3М329	ЛПА49016-025-01, ЛПА49016-025-14	42
595-03.006	ЛПАЕ.491216.001	78
595-03.007	ЛПАЕ.491116.001	76
595-03.008	ЛПАЕ.491216.001-01	78
595-03.009	ЛПАЕ.491116.001-01	76
595-03.010	ЛПАЕ.491216.002	78
595-03.011	ЛПАЕ.491116.002	76
ИПЛТ.491111.009	ЛПА21012-010-02	10
ИПЛТ.491111.009-01	ЛПА21012-010-03	10
ИПЛТ.491111.010	ЛПА21012-020-01	10
ИПЛТ.491111.010-01	ЛПА21012-020-03	10
ИПЛТ.491111.011	ЛПА21012-032-01	10
ИПЛТ.491111.011-01	ЛПА21012-032-03	10
ИПЛТ.491111.012	ЛПА21012-006-01	10
ИПЛТ.491111.012-01	ЛПА21012-006-03	10
ИПЛТ.491111.013	ЛПА21012-015-01	10
ИПЛТ.491111.013-01	ЛПА21012-015-03	10
ИПЛТ.491111.014	ЛПА21012-025-01	10
ИПЛТ.491111.014-01	ЛПА21012-025-03	10
ИПЛТ.491211.025	ЛПА23011-006-01	14
ИПЛТ.491211.026	ЛПА23011-020	14
ИПЛТ.491211.026-01	ЛПА23011-020-03	14
ИПЛТ.491211.030	ЛПА23011-010-01	14
ИПЛТ.491211.031	ЛПА23011-020-01	14
ИПЛТ.491211.035	ЛПА23011-015-01	14
ИПЛТ.491211.036	ЛПА23011-025-01	14
ИПЛТ.491211.037	ЛПА23011-032-01	14
ИПЛТ.491211.038	ЛПА23011-032	14
ИПЛТ.491211.038-01	ЛПА23011-032-03	14
ИПЛТ.491211.039	ЛПА23011-006	14
ИПЛТ.491211.039-01	ЛПА23011-006-03	14
ИПЛТ.491211.040	ЛПА23011-010	14
ИПЛТ.491211.040-01	ЛПА23011-010-03	14
ИПЛТ.491211.047	ЛПА23011-015	14
ИПЛТ.491211.047-01	ЛПА23011-015-03	14
ИПЛТ.491211.048	ЛПА23011-025	14
ИПЛТ.491211.048-01	ЛПА23011-025-03	14
ИПЛТ.491425.009 (-01)	ЛПАЕ.491425.002	91
ИПЛТ.491425.010	ЛПАЕ.491425.003	91
ИПЛТ.491425.011-01	ЛПАЕ.491425.006	91
ИПЛТ.491425.012-01	ЛПАЕ.491425.005	91
ИПЛТ.491425.017	ЛПАЕ.491425.009	91
ИПЛТ.491425.018	ЛПАЕ.491425.010	91
ИПЛТ.491425.019	ЛПАЕ.491425.011	91
ИПЛТ.491425.020	ЛПАЕ.491425.012	91
ИПЛТ.491425.021	ЛПАЕ.491425.013	91
ИПЛТ.491425.025-01	ЛПАЕ.491425.004	91
ИПЛТ.491425.028-02	ЛПАЕ.491425.007	91
ИПЛТ.491425.028-03	ЛПАЕ.491425.008	91
ИПЛТ.491911.001	ЛПА49016-020	42
ИПЛТ.491911.002	ЛПА49016-010	42
ИПЛТ.491911.003	ЛПА49015-010-01	38
ИПЛТ.491911.003-01	ЛПА49015-010-02	38
ИПЛТ.491911.004	ЛПА49015-032-01	38
ИПЛТ.491911.004-01	ЛПА49015-032-02	38
ИПЛТ.491911.005	ЛПА49015-020-01	38
ИПЛТ.491911.005-01	ЛПА49015-020-02	38
ИПЛТ.491911.006	ЛПА49015-015-01	38

ИПЛТ.491911.006-01	ЛПА49015-015-02	38
ИПЛТ.491911.007	ЛПА49015-025-01	38
ИПЛТ.491911.007-01	ЛПА49015-025-02	38
ИПЛТ.491911.008	ЛПА49016-015	42
ИПЛТ.491911.009	ЛПА49016-025	42
ИПЛТ.491911.010	ЛПА49016-032	42
ИПЛТ.491971.009	ЛПА49022-010-09	109
ИПЛТ.491971.011	ЛПА49022-020-09	109
ИПЛТ.492425.021-08 (09-13)	ЛПАЕ.492425.006	94
ИПЛТ.492425.023-08 (09-13)	ЛПАЕ.492425.004	94
ИПЛТ.494141.012	ЛПА53014-015	115
ИТШЛ 491.915.011	ЛПАЕ.492195.002-03	62
ИТШЛ 491.915.011-01	ЛПА49013-050	52
ИТШЛ.491111.014	ЛПА21012-010-09	101
ИТШЛ.491111.016	ЛПА21012-006-01	10
ИТШЛ.491111.016-01	ЛПА21012-006-03	10
ИТШЛ.491111.016-02	ЛПА21012-010-02	10
ИТШЛ.491111.016-03	ЛПА21012-010-03	10
ИТШЛ.491111.017	ЛПА21012-015-01	10
ИТШЛ.491111.017-01	ЛПА21012-015-03	10
ИТШЛ.491111.017-02	ЛПА21012-020-01	10
ИТШЛ.491111.017-03	ЛПА21012-020-03	10
ИТШЛ.491111.017-04	ЛПА21012-025-01	10
ИТШЛ.491111.017-05	ЛПА21012-025-03	10
ИТШЛ.491111.017-06	ЛПА21012-032-01	10
ИТШЛ.491111.017-07	ЛПА21012-032-03	10
ИТШЛ.491111.018	ЛПА21012-006-14	10
ИТШЛ.491111.018-01	ЛПА21012-010-14	10
ИТШЛ.491111.018-02	ЛПА21012-015-14	10
ИТШЛ.491111.018-03	ЛПА21012-020-14	10
ИТШЛ.491111.019	ЛПА21012-025-14	10
ИТШЛ.491111.019-01	ЛПА21012-032-14	10
ИТШЛ.491115.013	ЛПА21011-040-06	18
ИТШЛ.491115.013 (02; 03)	ЛПАЕ.491115.001-02	30
ИТШЛ.491115.013-02	ЛПА21011-040	18
ИТШЛ.491115.013-03	ЛПА21011-040	18
ИТШЛ.491115.013-04	ЛПА21011-040-04	18
ИТШЛ.491115.014	ЛПА21011-050-06	18
ИТШЛ.491115.014 (02; 03)	ЛПАЕ.491115.001-03	30
ИТШЛ.491115.014-02	ЛПА21011-050	18
ИТШЛ.491115.014-04	ЛПА21011-050-04	18
ИТШЛ.491115.014-05	ЛПА21011-050-02, ЛПАЕ.491115.001-07	18, 30
ИТШЛ.491115.015	ЛПА21011-050-02	18
ИТШЛ.491115.015 (-01)	ЛПАЕ.491115.001-07	30
ИТШЛ.491115.015-02	ЛПА21011-050-07	18
ИТШЛ.491115.015-03	ЛПА21011-050-08	18
ИТШЛ.491115.018	ЛПА21011-040-01	18
ИТШЛ.491115.018 (-01)	ЛПАЕ.491115.001-06	30
ИТШЛ.491115.018-02	ЛПА21011-040-07	18
ИТШЛ.491115.018-03	ЛПА21011-040-08	18
ИТШЛ.491115.020	ЛПА21011-032-01	18
ИТШЛ.491115.020 (01; 02)	ЛПАЕ.491115.001-05	30
ИТШЛ.491115.020-03	ЛПА21011-032-08	18
ИТШЛ.491115.020-05	ЛПА21011-032-07	18
ИТШЛ.491116.001	ЛПА20010-032-01	70
ИТШЛ.491116.001 (01; 02)	ЛПАЕ.491116.001	76
ИТШЛ.491116.001-01 (-02)	ЛПА20010-032	70
ИТШЛ.491116.001-03	ЛПА20010-032-02	70

ИТШЛ.491125.009	ЛПА21011-150-07	18
ИТШЛ.491125.009-01	ЛПА21011-150-07	18
ИТШЛ.491125.010	ЛПА21011-080-02	18
ИТШЛ.491125.010 (-01)	ЛПАЕ.491125.001-06	30
ИТШЛ.491125.010-02	ЛПА21011-080-07	18
ИТШЛ.491125.010-03	ЛПА21011-080-08	18
ИТШЛ.491125.013-02	ЛПА21011-080	18
ИТШЛ.491125.013-02 (-03)	ЛПАЕ.491125.001-01	30
ИТШЛ.491125.013-03	ЛПА21011-080	18
ИТШЛ.491125.013-04	ЛПА21011-080-04	18
ИТШЛ.491125.013-05	ЛПА21011-080-02, ЛПАЕ.491125.001-06	18, 30
ИТШЛ.491125.014-02	ЛПА21011-100	18
ИТШЛ.491125.014-02(-03)	ЛПАЕ.491125.001-02	30
ИТШЛ.491125.014-03	ЛПА21011-100	18
ИТШЛ.491125.014-04	ЛПА21011-100-04	18
ИТШЛ.491125.015 (01; 02)	ЛПАЕ.491125.001-03	30
ИТШЛ.491125.015-01	ЛПА21011-125	18
ИТШЛ.491125.015-02	ЛПА21011-125	18
ИТШЛ.491125.016 (01; 02)	ЛПАЕ.491125.001-04	30
ИТШЛ.491125.016-01	ЛПА21011-150	18
ИТШЛ.491125.016-02	ЛПА21011-150	18
ИТШЛ.491125.018-02	ЛПА21011-065	18
ИТШЛ.491125.018-02(-03)	ЛПАЕ.491125.001	30
ИТШЛ.491125.018-03	ЛПА21011-065	18
ИТШЛ.491125.018-04	ЛПА21011-065-04	18
ИТШЛ.491125.019	ЛПА21011-065-02	18
ИТШЛ.491125.019	ЛПАЕ.491125.001-05	30
ИТШЛ.491125.019-02	ЛПА21011-065-07	18
ИТШЛ.491125.019-03	ЛПА21011-065-08	18
ИТШЛ.491125.020	ЛПА21011-100-03	18
ИТШЛ.491125.020 (-01)	ЛПАЕ.491125.001-07	30
ИТШЛ.491125.020-02	ЛПА21011-100-07	18
ИТШЛ.491125.020-03	ЛПА21011-100-08	18
ИТШЛ.491126.001	ЛПА20010-065-01	70
ИТШЛ.491126.001 (-01)	ЛПАЕ.491116.002	76
ИТШЛ.491126.001-01	ЛПА20010-065	70
ИТШЛ.491126.001-02	ЛПА20010-065-02	70
ИТШЛ.491126.006	ЛПА20010-050-01	70
ИТШЛ.491126.006 (-01;02)	ЛПАЕ.491116.001-01	76
ИТШЛ.491126.006-01 (-02)	ЛПА20010-050	70
ИТШЛ.491911.002	ЛПА49016-020-13	42
ИТШЛ.491211.001	ЛПА23011-020-09	14
ИТШЛ.491211.002	ЛПА23011-010-09	14
ИТШЛ.491211.003	ЛПА23011-006-09	103
ИТШЛ.491211.004	ЛПА23011-015-09	14
ИТШЛ.491211.007-04	ЛПА23011-015	14
ИТШЛ.491211.007-05	ЛПА23011-020	14
ИТШЛ.491211.007-06	ЛПА23011-025	14
ИТШЛ.491211.007-07	ЛПА23011-032	14
ИТШЛ.491211.009	ЛПА23011-006-14	14
ИТШЛ.491211.009-01	ЛПА23011-010-14	14
ИТШЛ.491211.009-02	ЛПА23011-015-14	14
ИТШЛ.491211.009-03	ЛПА23011-020-14	14
ИТШЛ.491211.010	ЛПА23011-006-01	14
ИТШЛ.491211.010-01	ЛПА23011-006-03	14
ИТШЛ.491211.010-02	ЛПА23011-010-01	14
ИТШЛ.491211.010-03	ЛПА23011-010-03	14
ИТШЛ.491211.011	ЛПА23011-015-01	14
ИТШЛ.491211.011-01	ЛПА23011-015-03	14
ИТШЛ.491211.011-02	ЛПА23011-020-01	14

ИТШЛ.491211.011-03	ЛПА23011-020-03	14
ИТШЛ.491211.011-04	ЛПА23011-025-01	14
ИТШЛ.491211.011-05	ЛПА23011-025-03	14
ИТШЛ.491211.011-06	ЛПА23011-032-01	14
ИТШЛ.491211.011-07	ЛПА23011-032-03	14
ИТШЛ.491211.012	ЛПА23011-025-14	14
ИТШЛ.491211.012-01	ЛПА23011-032-14	14
ИТШЛ.491211.013-02	ЛПА23011-006	14
ИТШЛ.491211.013-03	ЛПА23011-010	14
ИТШЛ.491211.016	ЛПА23011-020-14	14
ИТШЛ.491211.018	ЛПА23011-010-13	14
ИТШЛ.491211.019	ЛПА23011-020-13	14
ИТШЛ.491215.010	ЛПА20050-050	82
ИТШЛ.491215.010 (-01)	ЛПАЕ.491215.010	85
ИТШЛ.491215.011	ЛПА20050-080	82
ИТШЛ.491215.011 (-01)	ЛПАЕ.491215.010-01	85
ИТШЛ.491215.012	ЛПА20050-100	82
ИТШЛ.491215.012 (-01)	ЛПАЕ.491225.010	85
ИТШЛ.491215.013	ЛПА20050-125	82
ИТШЛ.491215.013 (-01)	ЛПАЕ.491225.010-01	85
ИТШЛ.491215.014	ЛПА20050-150	82
ИТШЛ.491215.014 (-01)	ЛПАЕ.491225.010-02	85
ИТШЛ.491215.015	ЛПА20050-200	82
ИТШЛ.491215.015 (-01)	ЛПАЕ.491225.011	85
ИТШЛ.491215.019	ЛПА21014-050-02	24
ИТШЛ.491215.019	ЛПАЕ.491215.001-07	34
ИТШЛ.491215.019-02	ЛПА21014-050-08	24
ИТШЛ.491215.019-03	ЛПА21014-050-07	24
ИТШЛ.491215.020	ЛПА21014-040-06	24
ИТШЛ.491215.020 (01;02)	ЛПАЕ.491215.001-02	34
ИТШЛ.491215.020-01	ЛПА21014-040	24
ИТШЛ.491215.021	ЛПА21014-050-06	24
ИТШЛ.491215.021 (01; 02)	ЛПАЕ.491215.001-03	34
ИТШЛ.491215.021-02	ЛПА21014-050	24
ИТШЛ.491216.005	ЛПА20011-050-01	73
ИТШЛ.491216.005 (01;02)	ЛПАЕ.491216.001-01	78
ИТШЛ.491216.005-01(-02)	ЛПА20011-050	73
ИТШЛ.491216.005-03	ЛПА20011-050-02	73
ИТШЛ.491216.006-03	ЛПА20010-050-02	70
ИТШЛ.491216.007	ЛПА20011-032-01	73
ИТШЛ.491216.007 (01;02)	ЛПАЕ.491216.001	78
ИТШЛ.491216.007-01 (-02)	ЛПА20011-032	73
ИТШЛ.491216.007-03	ЛПА20011-032-02	73
ИТШЛ.491225.018	ЛПА21014-125-06	24
ИТШЛ.491225.018 (01;02)	ЛПАЕ.491225.001-04	34
ИТШЛ.491225.018-02	ЛПА21014-150	24
ИТШЛ.491225.019	ЛПА21014-080-06	24
ИТШЛ.491225.019 (01; 02)	ЛПАЕ.491225.001-01	34
ИТШЛ.491225.019-02	ЛПА21014-080	24
ИТШЛ.491225.020	ЛПА21014-100-06	24
ИТШЛ.491225.020 (01;02)	ЛПАЕ.491225.001-02	34
ИТШЛ.491225.020-02	ЛПА21014-100	24
ИТШЛ.491225.020-03	ЛПА21014-100-04	24
ИТШЛ.491225.021	ЛПАЕ.491225.001-06	34
ИТШЛ.491225.021	ЛПА21014-080-02	24
ИТШЛ.491225.021-02	ЛПА21014-080-08	24
ИТШЛ.491225.021-03	ЛПА21014-080-07	24
ИТШЛ.491225.022	ЛПА21014-100-03	24
ИТШЛ.491225.022-02	ЛПА21014-100-08	24
ИТШЛ.491226.001	ЛПА20011-065-01	73
ИТШЛ.491226.001 (01;02)	ЛПАЕ.491216.002	78

ИТШЛ.491226.001-01(-02)	ЛПА20011-065	73
ИТШЛ.491226.001-03	ЛПА20011-065-02	73
ИТШЛ.491235.001	ЛПА20050-250	82
ИТШЛ.491235.001 (-01)	ЛПАЕ.491235.010	85
ИТШЛ.491271.013	ЛПА49016-015-09	107
ИТШЛ.491655.001	ЛПАЕ.491655.008-01	88
ИТШЛ.491655.002	ЛПАЕ.491655.009-01	88
ИТШЛ.491655.003	ЛПАЕ.491655.011-01	88
ИТШЛ.491655.004	ЛПАЕ.491655.012-01	88
ИТШЛ.491655.005	ЛПАЕ.491655.007	88
ИТШЛ.491655.006	ЛПАЕ.491655.008	88
ИТШЛ.491655.007	ЛПАЕ.491655.009	88
ИТШЛ.491655.008	ЛПАЕ.491655.010	88
ИТШЛ.491655.009	ЛПАЕ.491655.011	88
ИТШЛ.491655.010	ЛПАЕ.491655.012	88
ИТШЛ.491665.001	ЛПАЕ.491665.002-01	88
ИТШЛ.491665.002	ЛПАЕ.491665.004-01	88
ИТШЛ.491665.003	ЛПАЕ.491665.006-01	88
ИТШЛ.491665.004	ЛПАЕ.491665.002	88
ИТШЛ.491665.005	ЛПАЕ.491665.004	88
ИТШЛ.491665.006	ЛПАЕ.491665.006	88
ИТШЛ.491911.001	ЛПА49016-010-13, ЛПА49016-010-14	42
ИТШЛ.491911.003-04	ЛПА49016-015	42
ИТШЛ.491911.003-05	ЛПА49016-020	42
ИТШЛ.491911.003-06	ЛПА49016-025	42
ИТШЛ.491911.003-07	ЛПА49016-032	42
ИТШЛ.491911.004-01	ЛПА49016-010	42
ИТШЛ.491911.006	ЛПА49015-010-01	38
ИТШЛ.491911.006-01	ЛПА49015-010-02	38
ИТШЛ.491911.007	ЛПА49015-015-01	38
ИТШЛ.491911.007-01	ЛПА49015-015-02	38
ИТШЛ.491911.007-02	ЛПА49015-020-01	38
ИТШЛ.491911.007-03	ЛПА49015-020-02	38
ИТШЛ.491911.007-04	ЛПА49015-025-01	38
ИТШЛ.491911.007-05	ЛПА49015-025-02	38
ИТШЛ.491911.007-06	ЛПА49015-032-01	38
ИТШЛ.491911.007-07	ЛПА49015-032-02	38
ИТШЛ.491911.008	ЛПА49015-010-14	38
ИТШЛ.491911.008-01	ЛПА49015-015-14	38
ИТШЛ.491911.008-02	ЛПА49015-020-14	38
ИТШЛ.491911.009	ЛПА49015-010-09	111
ИТШЛ.491911.015	ЛПА49015-025-14	38
ИТШЛ.491911.015-01	ЛПА49015-032-14	38
ИТШЛ.491911.016	ЛПА49016-020-01	42
ИТШЛ.491911.016-01	ЛПА49016-020-02	42
ИТШЛ.491915.011	ЛПА49013-050-10	52
ИТШЛ.491915.013	ЛПА49013-050-02, ЛПАЕ.491915.002-07	52, 62
ИТШЛ.491915.013-02	ЛПА49013-050-08	52
ИТШЛ.491915.014	ЛПА49011-040-02, ЛПАЕ.491915.001-06	46, 58
ИТШЛ.491915.014-02	ЛПА49011-040-08	46
ИТШЛ.491915.014-03	ЛПА49011-040-07	46
ИТШЛ.491915.015	ЛПА49011-050-02, ЛПАЕ.491915.001-07	46, 58
ИТШЛ.491915.015 -02	ЛПА49011-050-07	46
ИТШЛ.491915.015-01	ЛПА49011-050-08	46
ИТШЛ.491915.016	ЛПА49011-040-10, ЛПАЕ.491915.001-02	46, 58
ИТШЛ.491915.016-01	ЛПА49011-040	46

ИТШЛ.491915.017	ЛПА49013-040-10, ЛПАЕ.491915.002-02	52, 62
ИТШЛ.491915.017-01	ЛПА49013-040	52
ИТШЛ.491915.018	ЛПА49011-050-10, ЛПАЕ.491915.001-03	46, 58
ИТШЛ.491915.018-01	ЛПА49011-050	46
ИТШЛ.491915.018-03	ЛПА49011-050-09	46
ИТШЛ.491925.015	ЛПА49011-200-10, ЛПАЕ.491935.001	46, 58
ИТШЛ.491925.015-01	ЛПА49011-200	46
ИТШЛ.491925.016	ЛПА49011-065-10, ЛПАЕ.491925.001	46
ИТШЛ.491925.016-01	ЛПА49011-065	46
ИТШЛ.491925.016-03	ЛПА49011-065-09	46
ИТШЛ.491925.017	ЛПА49013-125-10, ЛПАЕ.491925.002-03	52, 62
ИТШЛ.491925.017-01	ЛПА49013-125	52
ИТШЛ.491925.017-03	ЛПА49013-125-09	52
ИТШЛ.491925.018	ЛПА49013-065-10, ЛПАЕ.491925.002	52, 62
ИТШЛ.491925.018-01	ЛПА49013-065	52
ИТШЛ.491925.019	ЛПА49013-080-03, ЛПАЕ.491925.002-06	52, 62
ИТШЛ.491925.019-02	ЛПА49013-080-08	52
ИТШЛ.491925.019-03	ЛПА49013-080-07	52
ИТШЛ.491925.020	ЛПА49011-065-04, ЛПАЕ.491925.001-05	46, 58
ИТШЛ.491925.020-01	ЛПА49011-065-08	46
ИТШЛ.491925.020-02	ЛПА49011-065-07	46
ИТШЛ.491925.021	ЛПА49011-150-03,	46
ИТШЛ.491925.021 -01	ЛПА49011-150-07	46
ИТШЛ.491925.022	ЛПА49013-080-10, ЛПАЕ.491925.002-01	52, 62
ИТШЛ.491925.022-01	ЛПА49013-080	52
ИТШЛ.491925.023	ЛПА49013-100-10, ЛПАЕ.491925.002-02	52, 62
ИТШЛ.491925.023-01	ЛПА49013-100	52
ИТШЛ.491925.023-03	ЛПА49013-100-09	52
ИТШЛ.491925.024	ЛПА49013-150-10, ЛПАЕ.491925.002-04	52, 62
ИТШЛ.491925.024-01	ЛПА49013-150	52
ИТШЛ.491925.024-03	ЛПА49013-150-09	52
ИТШЛ.491925.025	ЛПА49011-080-10, ЛПАЕ.491925.001-01	46, 58
ИТШЛ.491925.025-01	ЛПА49011-080	46
ИТШЛ.491925.026	ЛПА49011-100-10, ЛПАЕ.491925.001-02	46, 58
ИТШЛ.491925.026-01	ЛПА49011-100	46
ИТШЛ.491925.026-03	ЛПА49011-100-09	46
ИТШЛ.491925.027	ЛПА49011-125-10, ЛПАЕ.491925.001-03	46, 58
ИТШЛ.491925.027-01	ЛПА49011-125	46
ИТШЛ.491925.027-03	ЛПА49011-125-09	46
ИТШЛ.491925.028	ЛПА49011-150-10, ЛПАЕ.491925.001-04	46, 58
ИТШЛ.491925.028-02	ЛПА49011-150	46
ИТШЛ.491925.029	ЛПА49011-200-01, ЛПАЕ.491935.001-02	46
ИТШЛ.491925.035-01	ЛПА49011-080-07	46
ИТШЛ.491935.003	ЛПА49013-250-10, ЛПАЕ.491935.002-01	52, 62
ИТШЛ.491935.003-01	ЛПА49013-250	52
ИТШЛ.491935.005	ЛПА49013-200-10, ЛПАЕ.491935.002	52, 62
ИТШЛ.491935.005-01	ЛПА49013-200	52

ИТШЛ.491935.006	ЛПА49011-250-10, ЛПАЕ.491935.001-01	46, 58
ИТШЛ.491935.006-01	ЛПА49011-250	46
ИТШЛ.492925.001 (-02)	ЛПА96051-080	119
ИТШЛ.492925.001-01(-03)	ЛПА96051-080-01	119
ИТШЛ.492925.007 (-02)	ЛПА96051-100	119
ИТШЛ.492925.007-01(-03)	ЛПА96051-100-01	119
ИТШЛ.492925.008 (02;04)	ЛПА96051-150	119
ИТШЛ.492925.008-01(-03)	ЛПА96051-150-01	119
ИТШЛ.493171.001	ЛПА64002-010	123
ИТШЛ.493171.002	ЛПА64002-015	123
ИТШЛ.493171.003	ЛПА64002-020	123
ИТШЛ.494141.001(-01, -02)	ЛПА53012-006 (-01)	119
ИТШЛ.494315.003 (01; 02)	ЛПА41011-050	66
ИТШЛ.494315.003-03	ЛПА41011-050-01	66
ИТШЛ.494325.005 (01; 02)	ЛПА41011-200	66
ИТШЛ.494325.006 (01; 02)	ЛПА41011-080	66
ИТШЛ.494325.006-03	ЛПА41011-080-01	66
ИТШЛ.494325.007(01; 02)	ЛПА41011-100	66
ИТШЛ.494325.007-03	ЛПА41011-100-01	66
ИТШЛ.494325.008(01; 02)	ЛПА41011-125	66
ИТШЛ.494544.001	ЛПА21012-006-31	99
ИТШЛ.494544.002-05	ЛПА21012-006-34	96
ИТШЛ.494544.002-06	ЛПА21012-006-35	96
ИТШЛ.494544.005	ЛПА21012-006-37	96
ИТШЛ.494544.007-03	ЛПА21012-006-32	96
ИТШЛ.494544.007-04	ЛПА21012-006-33	96
ИТШЛ.494941.002	ЛПА53011-006	111
ИТШЛ.494941.002-01(-02)	ЛПА53011-006-01	111
УН521-3М123	ЛПА21014-025-01	24
УН521-3М124	ЛПА21014-032-01	24
УН521-3М532	ЛПА21014-125, ЛПАЕ.491225.001-03	24, 34
УН521-3М539	ЛПАЕ.491215.001	34
УН521-3М540	ЛПА21014-032, ЛПАЕ.491215.001-01	24, 34
УН521-3М601	ЛПАЕ.491235.001	34
УН521-3М601	ЛПА21014-200	24
521-01.125	ЛПА21011-025-01, ЛПАЕ.491115.001-04	18, 30
521-01.126	ЛПА21011-032-01	18
521-01.126 (01; 02)	ЛПАЕ.491115.001-05	30
521-01.126-03	ЛПА21011-032-08	18
521-01.126-05	ЛПА21011-032-07	18
521-01.133	ЛПАЕ.491125.001-08	30
521-01.133	ЛПА21011-125-01	18
521-01.134	ЛПА21011-150-05, ЛПАЕ.491125.001-09	18, 30
521-01.136	ЛПА21011-200-01, ЛПАЕ.491135.001-02	18, 30
521-01.137	ЛПА21011-250-01, ЛПАЕ.491135.001-03	18, 30
521-01.144	ЛПА21014-025-01, ЛПАЕ.491215.001-04	24, 34
521-01.145	ЛПА21014-032-01, ЛПАЕ.491215.001-05	24, 34
521-01.146	ЛПА21014-040-01, ЛПАЕ.491215.001-06	24, 34
521-01.149	ЛПА21014-065-02, ЛПАЕ.491225.001-05	24, 34
521-01.151	ЛПАЕ.491225.001-07	34
521-01.152	ЛПА21014-125-01, ЛПАЕ.491225.001-08	24, 34

521-01.153	ЛПА21014-150-05, ЛПАЕ.491225.001-09	24, 34
521-01.155	ЛПА21014-200-01, ЛПАЕ.491235.001-02	24, 34
521-01.156	ЛПА21014-250-01, ЛПАЕ.491235.001-03	24, 34
521-01.179	ЛПА21011-025, ЛПАЕ.491115.001	18, 30
521-01.180	ЛПА21011-032, ЛПАЕ.491115.001-01	18, 30
521-01.190	ЛПА21011-200, ЛПАЕ.491135.001	18, 30
521-01.191	ЛПА21011-250, ЛПАЕ.491135.001-01	18, 30
521-01.198	ЛПА21014-025, ЛПАЕ.491215.001	24, 34
521-01.199	ЛПА21014-032, ЛПАЕ.491215.001-01	24, 34
521-01.203	ЛПА21014-065, ЛПАЕ.491225.001	24, 34
521-01.206	ЛПА21014-125, ЛПАЕ.491225.001-03	24, 34
521-01.209	ЛПА21014-200, ЛПАЕ.491235.001	24, 34
521-01.210	ЛПА21014-250, ЛПАЕ.491235.001-01	24, 34
521-01.291	ЛПА21011-025-07	18
521-01.299	ЛПА21011-125-07	18
521-01.302	ЛПА21011-200-07	18
521-01.303	ЛПА21011-250-07	18
521-01.463	ЛПА23011-006-01	14
521-01.463-01	ЛПА23011-006-03	14
521-01.463-02	ЛПА23011-010-01	14
521-01.463-03	ЛПА23011-010-03	14
521-01.464	ЛПА23011-015-01	14
521-01.464-01	ЛПА23011-015-03	14
521-01.464-02	ЛПА23011-020-01	14
521-01.464-03	ЛПА23011-020-03	14
521-01.464-04	ЛПА23011-025-01	14
521-01.464-05	ЛПА23011-025-03	14
521-01.464-06	ЛПА23011-032-01	14
521-01.464-07	ЛПА23011-032-03	14
521-01.465	ЛПА23011-006-14	14
521-01.465-01	ЛПА23011-010-14	14
521-01.465-02	ЛПА23011-015-14	14
521-01.465-03	ЛПА23011-020-14	14
521-01.466	ЛПА23011-025-14	14
521-01.466-01	ЛПА23011-032-14	14
521-01.467-02	ЛПА23011-006	14
521-01.467-03	ЛПА23011-010	14
521-01.468-04	ЛПА23011-015	14
521-01.468-05	ЛПА23011-020	14
521-01.468-06	ЛПА23011-025	14
521-01.468-07	ЛПА23011-032	14
521-01.469	ЛПА21012-006-01	10
521-01.469-01	ЛПА21012-006-03	10
521-01.469-02	ЛПА21012-010-02	10
521-01.469-03	ЛПА21012-010-03	10
521-01.470	ЛПА21012-015-01	10
521-01.470-01	ЛПА21012-015-03	10
521-01.470-02	ЛПА21012-020-01	10
521-01.470-03	ЛПА21012-020-03	10
521-01.470-04	ЛПА21012-025-01	10

521-01.470-05	ЛПА21012-025-03	10
521-01.470-06	ЛПА21012-032-01	10
521-01.470-07	ЛПА21012-032-03	10
521-01.471	ЛПА21012-006-14	10
521-01.471-01	ЛПА21012-010-14	10
521-01.471-02	ЛПА21012-015-14	10
521-01.471-03	ЛПА21012-020-14	10
521-01.472	ЛПА21012-025-14	10
521-01.472-01	ЛПА21012-032-14	10
521-02.009-05	ЛПА21012-006-34	96
521-02.009-06	ЛПА21012-006-35	96
521-02.011	ЛПА21012-006-37	96
521-02.013-03	ЛПА21012-006-32	96
521-35.3067	ЛПА23011-010-13	14
521-35.3068	ЛПА23011-020-13	14
521-35.3126	ЛПА21012-006-31	99
521-35.3200	ЛПА23011-032-09	103
521-35.3238	ЛПА21012-010-09	101
521-35.3243	ЛПА23011-020-09	14
521-35.3246	ЛПА23011-010-09	14
521-35.3247	ЛПА23011-006-09	103
521-35.3248	ЛПА23011-015-09	14
521-35.3381	ЛПА21011-050-02	18
521-35.3381 (-01)	ЛПАЕ.491115.001-07	30
521-35.3381-02	ЛПА21011-050-07	18
521-35.3381-03	ЛПА21011-050-08	18
521-35.3382	ЛПА21011-040-01	18
521-35.3382 (-01)	ЛПАЕ.491115.001-06	30
521-35.3382-02	ЛПА21011-040-07	18
521-35.3382-03	ЛПА21011-040-08	18
521-35.3384	ЛПА21011-065-02, ЛПАЕ.491125.001-05	18, 30
521-35.3384-02	ЛПА21011-065-07	18
521-35.3384-03	ЛПА21011-065-08	18
521-35.3385	ЛПА21011-080-02	18
521-35.3385 (-01)	ЛПАЕ.491125.001-06	30
521-35.3385-02	ЛПА21011-080-07	18
521-35.3385-03	ЛПА21011-080-08	18
521-35.3386	ЛПА21011-100-03	18
521-35.3386 (-01)	ЛПАЕ.491125.001-07	30
521-35.3386-02	ЛПА21011-100-07	18
521-35.3386-03	ЛПА21011-100-08	18
521-35.3387	ЛПА21011-150-07	18
521-35.3388	ЛПА21014-050-02, ЛПАЕ.491215.001-07	24, 34
521-35.3388-02	ЛПА21014-050-08	24
521-35.3388-03	ЛПА21014-050-07	24
521-35.3389	ЛПА21014-080-02, ЛПАЕ.491225.001-06	24, 34
521-35.3389-02	ЛПА21014-080-08	24
521-35.3389-03	ЛПА21014-080-07	24
521-35.3390	ЛПА21014-100-03	24
521-35.3390-02	ЛПА21014-100-08	24
521-35.3404	ЛПА21012-006-36	96
521-35.3404-04	ЛПА21012-006-33	96
521-35.3439	ЛПА21011-040-06	18
521-35.3439 (02; 03)	ЛПАЕ.491115.001-02	30
521-35.3439-02	ЛПА21011-040	18
521-35.3439-04	ЛПА21011-040-04	18
521-35.3440	ЛПА21014-040-06	24
521-35.3440 (01; 02)	ЛПАЕ.491215.001-02	34

521-35.3440-01	ЛПА21014-040	24
521-35.3441	ЛПА21014-050-06	24
521-35.3441 (01; 02)	ЛПАЕ.491215.001-03	34
521-35.3441-02	ЛПА21014-050	24
521-35.3442	ЛПА21011-050-06	18
521-35.3442 (02; 03)	ЛПАЕ.491115.001-03	30
521-35.3442-02	ЛПА21011-050	18
521-35.3442-04	ЛПА21011-050-04	18
521-35.3443-02	ЛПА21011-065	18
521-35.3443-02 (-03)	ЛПАЕ.491125.001	30
521-35.3443-04	ЛПА21011-065-04	18
521-35.3451-02	ЛПА21011-080	18
521-35.3451-02 (-03)	ЛПАЕ.491125.001-01	30
521-35.3451-04	ЛПА21011-080-04	18
521-35.3452-02	ЛПА21011-100	18
521-35.3452-02 (-03)	ЛПАЕ.491125.001-02	30
521-35.3452-04	ЛПА21011-100-04	18
521-35.3453	ЛПА21014-080-06	24
521-35.3453 (01; 02)	ЛПАЕ.491225.001-01	34
521-35.3453-02	ЛПА21014-080	24
521-35.3454	ЛПА21014-100-06	24
521-35.3454 (01; 02)	ЛПАЕ.491225.001-02	34
521-35.3454-02	ЛПА21014-100	24
521-35.3454-03	ЛПА21014-100-04	24
521-35.3455 (01; 02)	ЛПАЕ.491125.001-03	30
521-35.3455-01	ЛПА21011-125	18
521-35.3456 (01; 02)	ЛПАЕ.491125.001-04	30
521-35.3456-01	ЛПА21011-150	18
521-35.3457	ЛПА21014-150-06	24
521-35.3457 (01; 02)	ЛПАЕ.491225.001-04	34
521-35.3457-02	ЛПА21014-150	24
521-35.611	ЛПА21012-015-13	10
521-35.615	ЛПА21012-020-13	10
521-35.618	ЛПА21012-025-13	10
521-35.619	ЛПА21012-032-13	10
521-35.915	ЛПА23011-032-13	14
521-35.916	ЛПА23011-025-13	14
521-35.946	ЛПА21012-006-13	10
521-35.947	ЛПА21012-010-13	10
521-35.952	ЛПА23011-006-13	14
521-35.954	ЛПА23011-015-13	14
522-01.151	ЛПА41011-025-01	66
522-01.152	ЛПА41011-032-01	66
522-01.153	ЛПА41011-040-01	66
522-01.156	ЛПА41011-065-01	66
522-01.160	ЛПА41011-150-01	66
522-01.171	ЛПА49011-025-02, ЛПАЕ.491915.001-04	46, 58
522-01.172	ЛПА49011-032-02, ЛПАЕ.491915.001-05	46, 58
522-01.177	ЛПА49011-080-04, ЛПАЕ.491925.001-06	46, 58
522-01.179	ЛПА49011-125-01, ЛПАЕ.491925.001-08	46, 58
522-01.183	ЛПА49011-250-01, ЛПАЕ.491935.001-03	46, 58
522-01.187	ЛПА49011-100-05, ЛПАЕ.491925.001-07	46, 58
522-01.188	ЛПА49013-025-01, ЛПАЕ.491915.002-04	52, 62
522-01.189	ЛПА49013-032-02, ЛПАЕ.491915.002-05	52, 62

522-01.190	ЛПА49013-040-02, ЛПАЕ.491915.002-06	52, 62
522-01.193	ЛПА49013-065-02, ЛПАЕ.491925.002-05	52, 62
522-01.195	ЛПА49013-100-04, ЛПАЕ.491925.002-07	52, 62
522-01.196	ЛПА49013-125-03, ЛПАЕ.491925.002-08	52, 62
522-01.197	ЛПА49013-150-03, ЛПАЕ.491925.002-09	52, 62
522-01.199	ЛПА49013-200-01, ЛПАЕ.491935.002-02	52, 62
522-01.200	ЛПА49013-250-01, ЛПАЕ.491935.002-03	52, 62
522-01.221	ЛПА49011-025, ЛПАЕ.491915.001	46, 58
522-01.222	ЛПА49011-032, ЛПАЕ.491915.001-01	46, 58
522-01.238	ЛПАЕ.491915.002	62
522-01.238	ЛПА49013-025	52
522-01.335	ЛПА49011-025-07	46
522-01.336	ЛПА49011-032-07	46
522-01.342	ЛПА49011-100-07	46
522-01.343	ЛПА49011-125-07	46
522-01.346	ЛПА49011-200-07	46
522-01.347	ЛПА49011-250-07	46
522-01.352	ЛПА49013-025-07	52
522-01.353	ЛПА49013-032-07	52
522-01.354	ЛПА49013-040-07	52
522-01.355	ЛПА49013-050-07	52
522-01.357	ЛПА49013-065-07	52
522-01.359	ЛПА49013-100-07	52
522-01.360	ЛПА49013-125-07	52
522-01.361	ЛПА49013-150-07	52
522-01.363	ЛПА49013-200-07	52
522-01.364	ЛПА49013-250-07	52
522-01.395	ЛПА49015-032-13	38
522-01.480-01	ЛПА49015-010-13	38
522-01.480-03	ЛПА49015-015-13	38
522-01.480-05	ЛПА49015-020-13	38
522-01.480-07	ЛПА49015-025-13	38
522-01.497	ЛПА49015-010-01	38
522-01.497-01	ЛПА49015-010-02	38
522-01.498	ЛПА49015-015-01	38
522-01.498-01	ЛПА49015-015-02	38
522-01.498-02	ЛПА49015-020-01	38
522-01.498-03	ЛПА49015-020-02	38
522-01.498-04	ЛПА49015-025-01	38
522-01.498-05	ЛПА49015-025-02	38
522-01.498-06	ЛПА49015-032-01	38
522-01.498-07	ЛПА49015-032-02	38
522-01.499-01	ЛПА49016-010	42
522-01.500-04	ЛПА49016-015	42
522-01.500-05	ЛПА49016-020	42
522-01.500-06	ЛПА49016-025	42
522-01.500-07	ЛПА49016-032	42
522-01.501	ЛПА49015-010-14	38
522-01.501-01	ЛПА49015-015-14	38
522-01.501-02	ЛПА49015-020-14	38
522-01.502	ЛПА49015-025-14	38
522-01.502-01	ЛПА49015-032-14	38
522-03.201	ЛПА49013-032, ЛПАЕ.491915.002-01	52, 62

522-35.1070	ЛПА49016-015-13	42
522-35.1075	ЛПА49016-025-13	42
522-35.1658	ЛПА49016-025-01, ЛПА49016-025-14	42
522-35.1672	ЛПА49016-015-01, ЛПА49016-015-14	42
522-35.2001 (-02)	ЛПА96051-080	119
522-35.2001-01 (-03)	ЛПА96051-080-01	119
522-35.2028 (-02)	ЛПА96051-100	119
522-35.2028-01 (-03)	ЛПА96051-100-01	119
522-35.2072 (02; 04)	ЛПА96051-150	119
522-35.2072-01 (-03)	ЛПА96051-150-01	119
522-35.2164	ЛПА49016-032-13	42
522-35.3621	ЛПА49016-010-13, ЛПА49016-010-14	42
522-35.3632	ЛПА49016-020-13	42
522-35.3910	ЛПА49016-015-09	107
522-35.3911	ЛПА49022-020-09	109
522-35.3912	ЛПА49022-010-09	109
522-35.3927	ЛПА49015-010-09	111
522-35.4068	ЛПА49011-040-02, ЛПАЕ.491915.001-06	46, 58
522-35.4068-02	ЛПА49011-040-08	46
522-35.4068-03	ЛПА49011-040-07	46
522-35.4073-01	ЛПА49011-080-07	46
522-35.4074	ЛПА49013-080-03, ЛПАЕ.491925.002-06	52, 62
522-35.4074-02	ЛПА49013-080-08	52
522-35.4074-03	ЛПА49013-080-07	52
522-35.4075	ЛПА49016-020-01	42
522-35.4075-01	ЛПА49016-020-02, ЛПА49016-020-14	42
522-35.4076	ЛПА49011-050-02, ЛПАЕ.491915.001-07	46, 58
522-35.4076-01	ЛПА49011-050-08	46
522-35.4076-02	ЛПА49011-050-07	46
522-35.4077	ЛПА49011-065-04, ЛПАЕ.491925.001-05	46, 58
522-35.4077-01	ЛПА49011-065-08	46
522-35.4077-02	ЛПА49011-065-07	46
522-35.4078	ЛПА49011-150-03, ЛПАЕ.491925.001-09	46, 58
522-35.4078-01	ЛПА49011-150-07	46
522-35.4079	ЛПА49011-200-01, ЛПАЕ.491935.001-02	46, 58
522-35.4080	ЛПА49013-050-02, ЛПАЕ.491915.002-07	52, 62
522-35.4080-02	ЛПА49013-050-08	52
522-35.4149	ЛПА49011-040-10, ЛПАЕ.491915.001-02	46, 58
522-35.4149-01	ЛПА49011-040	46
522-35.4150	ЛПА49013-040-10, ЛПАЕ.491915.002-02	52, 62
522-35.4150-01	ЛПА49013-040	52
522-35.4151	ЛПА49011-050-10, ЛПАЕ.491915.001-03	46
522-35.4151-01	ЛПА49011-050	46
522-35.4151-03	ЛПА49011-050-09	46
522-35.4152 (01; 02)	ЛПА41011-050	66
522-35.4152-03	ЛПА41011-050-01	66
522-35.4153	ЛПА49013-050-10, ЛПАЕ.491915.002-03	52, 62

522-35.4153-01	ЛПА49013-050	52
522-35.4154	ЛПА49013-065-10, ЛПАЕ.491925.002	52, 62
522-35.4154-01	ЛПА49013-065	52
522-35.4155	ЛПА49011-065-10, ЛПАЕ.491925.001	46, 58
522-35.4155-01	ЛПА49011-065	46
522-35.4155-03	ЛПА49011-065-09	46
522-35.4163 (01; 02)	ЛПА41011-080	66
522-35.4163-03	ЛПА41011-080-01	66
522-35.4164 (01; 02)	ЛПА41011-100	66
522-35.4164-03	ЛПА41011-100-01	66
522-35.4166	ЛПА49011-250-10, ЛПАЕ.491935.001-01	46, 58
522-35.4166-01	ЛПА49011-250	46
522-35.4167	ЛПА49011-080-10, ЛПАЕ.491925.001-01	46, 58
522-35.4167-01	ЛПА49011-080	46
522-35.4168	ЛПА49011-100-10, ЛПАЕ.491925.001-02	46, 58
522-35.4168-01	ЛПА49011-100	46
522-35.4168-03	ЛПА49011-100-09	46
522-35.4169	ЛПА49013-200-10, ЛПАЕ.491935.002	52, 62
522-35.4169-01	ЛПА49013-200	52
522-35.4170	ЛПА49013-080-10, ЛПАЕ.491925.002-01	52, 62
522-35.4170-01	ЛПА49013-080	52
522-35.4171	ЛПА49013-100-10, ЛПАЕ.491925.002-02	52, 62
522-35.4171-01	ЛПА49013-100	52
522-35.4171-03	ЛПА49013-100-09	52
522-35.4172	ЛПА49011-125-10, ЛПАЕ.491925.001-03	46
522-35.4172-01	ЛПА49011-125	46
522-35.4172-03	ЛПА49011-125-09	46
522-35.4173	ЛПА49011-150-10, ЛПАЕ.491925.001-04	46
522-35.4173-02	ЛПА49011-150	46
522-35.4174	ЛПА49013-125-10, ЛПАЕ.491925.002-03	52, 62
522-35.4174-01	ЛПА49013-125	52
522-35.4174-03	ЛПА49013-125-09	52
522-35.4175	ЛПА49013-150-10, ЛПАЕ.491925.002-04	52, 62
522-35.4175-01	ЛПА49013-150	52
522-35.4175-03	ЛПА49013-150-09	52
522-35.4176 (01; 02)	ЛПА41011-125	66
522-35.4178 (01; 02)	ЛПА41011-200	66
522-35.4179	ЛПА49011-200-10, ЛПАЕ.491935.001	66, 58
522-35.4179-01	ЛПА49011-200	46
522-35.4287	ЛПА49013-250-10, ЛПАЕ.491935.002-01	52, 62
522-35.4287-01	ЛПА49013-250	52
524-03.189	ЛПА53012-006	113
524-03.189-01 (-02)	ЛПА53012-006-01	113
524-35.1733	ЛПА53014-015	115
524-35.2423	ЛПА53011-006	111
524-35.2423-01 (-02)	ЛПА53011-006-01	111
525-03.036	ЛПА64002-010	117
525-03.037	ЛПА64002-015	117
525-03.038	ЛПА64002-020	117

527-35.076	ЛПА20050-025	82
527-35.1165 (-01)	ЛПА20050-050, ЛПАЕ.491215.010	82, 85
527-35.1166 (-01)	ЛПА20050-080, ЛПАЕ.491215.010-01	82, 85
527-35.1167 (-01)	ЛПА20050-100, ЛПАЕ.491225.010	82, 85
527-35.1168 (-01)	ЛПА20050-125, ЛПАЕ.491225.010-01	82, 85
527-35.1169 (-01)	ЛПА20050-150, ЛПАЕ.491225.010-02	82, 85
527-35.1170 (-01)	ЛПА20050-200, ЛПАЕ.491225.011	82, 85
527-35.1171 (-01)	ЛПА20050-250, ЛПАЕ.491235.010	82, 85
532-01.003	ЛПАЕ.491655.007-01	88
532-01.004	ЛПАЕ.491655.008-01	88
532-01.005	ЛПАЕ.491655.009-01	88
532-01.006	ЛПАЕ.491655.010-01	88
532-01.007	ЛПАЕ.491655.011-01	88
532-01.009	ЛПАЕ.491655.012-01	88
532-01.010	ЛПАЕ.491665.002-01	88
532-01.011	ЛПАЕ.491665.004-01	88
532-01.012	ЛПАЕ.491665.006-01	88
532-01.015	ЛПАЕ.491655.007	88
532-01.016	ЛПАЕ.491655.008	88
532-01.017	ЛПАЕ.491655.009	88
532-01.018	ЛПАЕ.491655.010	88
532-01.019	ЛПАЕ.491655.011	88
532-01.021	ЛПАЕ.491655.012	88
532-01.022	ЛПАЕ.491665.002	88
532-01.023	ЛПАЕ.491665.004	88
532-01.024	ЛПАЕ.491665.006	88
545-35.190 (-01)	ЛПАЕ.491425.002	91
545-35.191	ЛПАЕ.491425.003	91
545-35.192-01	ЛПАЕ.491425.004	91
545-35.193-01	ЛПАЕ.491425.005	91
545-35.194-01	ЛПАЕ.491425.006	91
545-35.195-02	ЛПАЕ.491425.007	91
545-35.195-03	ЛПАЕ.491425.008	91
587-182.102-08 (09-13)	ЛПАЕ.492425.006	91
587-182.179-08 (09-13)	ЛПАЕ.492425.004	91
587-35.9129	ЛПАЕ.491425.009	91
587-35.9130	ЛПАЕ.491425.010	91
587-35.9131	ЛПАЕ.491425.011	91
587-35.9132	ЛПАЕ.491425.012	91
587-35.9133	ЛПАЕ.491425.013	91
595-03.089	ЛПА20011-032-01	73
595-03.089 (01; 02)	ЛПАЕ.491216.001	78
595-03.089-01 (-02)	ЛПА20011-032	73
595-03.089-03	ЛПА20011-032-02	73
595-35.086	ЛПА20011-065-01	73
595-35.086 (01; 02)	ЛПАЕ.491216.002	78
595-35.086-01 (-02)	ЛПА20011-065	73
595-35.086-03	ЛПА20011-065-02	73
595-35.087	ЛПА20011-050-01	73
595-35.087 (01; 02)	ЛПАЕ.491216.001-01	78
595-35.087-01 (-02)	ЛПА20011-050	73
595-35.087-03	ЛПА20011-050-02	73
595-35.088	ЛПА20010-050-01	70
595-35.088 (01; 02)	ЛПАЕ.491116.001-01	76
595-35.088-01 (-02)	ЛПА20010-050	70

595-35.088-03	ЛПА20010-050-02	70
595-35.090	ЛПА20010-032-01	70
595-35.090 (01; 02)	ЛПАЕ.491116.001	76
595-35.090-01 (-02)	ЛПА20010-032	70
595-35.090-03	ЛПА20010-032-02	70
595-35.096	ЛПА20010-065-01	70
595-35.096 (-01)	ЛПАЕ.491116.002	76
595-35.096-01	ЛПА20010-065	70
595-35.096-02	ЛПА20010-065-02	70
ИПЛТ.491425.006	ЛПАЕ.491425.014	94
ИТШЛ.364844.002 (ВН557-66)	ЛПАЕ.302638.004	80
ИТШЛ.364844.003 (ВН557-70)	ЛПАЕ.302638.004-01	80
ИТШЛ.364844.006 (ВН557-78)	ЛПАЕ.302638.002	80
ИТШЛ.364844.007 (ВН557-80)	ЛПАЕ.302638.002-01	80
ИТШЛ.364844.010 (ВН557-84)	ЛПАЕ.302638.003	80
ИТШЛ.364844.011 (ВН557-88)	ЛПАЕ.302638.003-01	80
ИТШЛ.364844.014 (ВН557-96)	ЛПАЕ.305364.001	80
ИТШЛ.364844.015 (ВН557-99)	ЛПАЕ.305364.001-01	80
УН521-3М112	ЛПА21014-200-07	24
УН521-3М116	ЛПА21014-100-07	24
УН521-3М117	ЛПА21014-125-07	24
УН521-3М118	ЛПА21014-150-07	24

ДЛЯ ЗАМЕТОК

ДЛЯ ЗАМЕТОК

ВЕРСИЯ 2.0

ПОСЛЕДНЮЮ ВЕРСИЮ КАТАЛОГА
ВЫ МОЖЕТЕ СКАЧАТЬ НА НАШЕМ САЙТЕ

LENPROMARMATURA.RU

QR-CODE
ДЛЯ СКАЧИВАНИЯ

ЛЕНПРОМАРМАТУРА